Новинки 2005 года

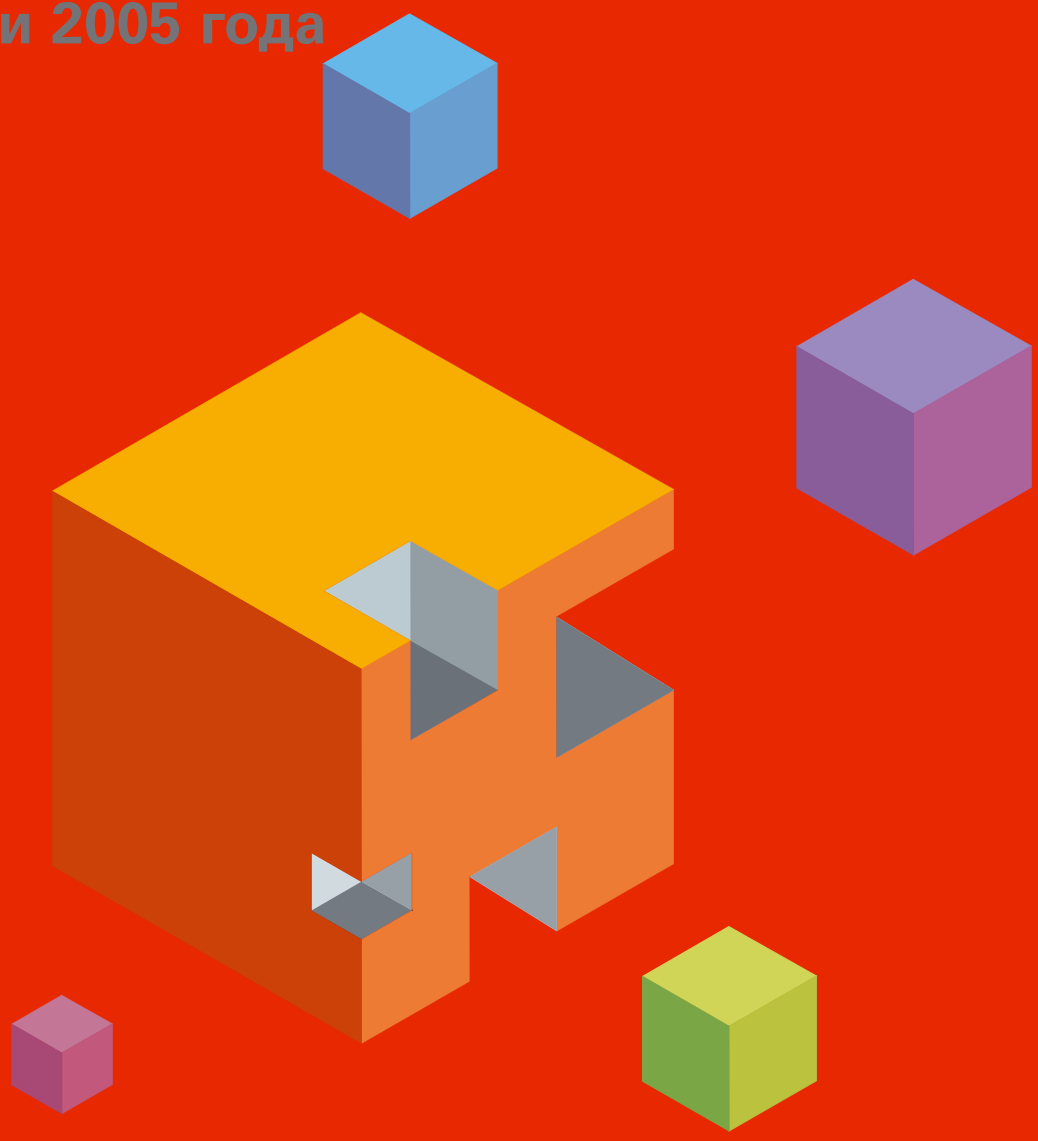

VIESSMANN

Виссманн – больше, чем тепло

Комплексное предложение для любой потребности и области применения

Настенные устройства, работающие на жидком и газообразном топливе, полностью выполненные из нержавеющей стали, с учетом технологий максимального использования теплоты сгорания

Подходящее решение для всех ситуаций – независимо от того, идет ли речь об отоплении одного этажа, односемейного или многоквартирного дома. Возможность работы с любым топливом – газ, жидкое топливо или восполняемые источники энергии: системотехника компании Виссманн предлагает решения для любых требований. С номинальной мощностью от 1,5 до 15000 кВт

Энергосистемы с использованием восполняемых источников энергии: тепла окружающей среды, солнечной энергии и воспроизводимого сырья.

Компоненты отопительной системы: от баков для хранения топлива до радиаторов и систем теплого пола.

Содержание

	Стр.
Напольные	
Vitola 100/111	6
Vitola 200	7
Vitoplex 100*	8
Vitoplex 200	10
Vitorond 200	12
Vitorond 222*	13
Vitogas 100	14
Vitolaplus 300	16
Vitocrossal 200	18
Vitocrossal 300	20
Настенные	
Vitopend 222*	22
Vitoplus 300	24
Vitodens 100*	26
Vitodens 100 „Heating Only Boiler“	27
Vitodens 300	28
Vitodens 343	30
Система управления	
Vitotronic	32
Солнечные системы	
Vitosol 050*	34
Vitosol 100	36
Vitosol 200	38
Vitosol 300	39

	Стр.
Тепловые насосы	
Vitocal 200	40
Vitocal 300	42
Vitocal 350	43
Vitocal 343	44
Котел на твердом топливе	
Vitolig 300	46
Подготовка горячей воды	
Vitocell	48
Компоненты отопительной системы	
Vitoset	50
ПО для планирования	
Vitoplan 100/300	52
Сервисное предложение	
Система заказов через Интернет	54

* Специальные экспортные исполнения поставляются только в указанных странах

«Больше, чем тепло»

Комфортное, экономически выгодное и безопасное для окружающей среды производство тепла, с регулированием в зависимости от потребности – вот основная задача, выполнением которой занимается уже третье поколение семьи Виссманн.

Лидирующие инновации

Несмотря на огромное количество разработок и решений в области отопительной техники, компания Виссманн всегда ставит перед собой и решает такие задачи, которые относят предприятие к ряду компаний, являющихся лидерами технологического прогресса и инициаторами новинок в данной области.

Наивысшее качество

Решающую роль в качестве продукции играет совокупность использования высококачественных материалов, соответствующих области применения продукта и высокий уровень обработки изделия. Компания Виссманн последовательно применяет специфические свойства используемых материалов для реализации инновационных технических решений и при этом отлично сочетает выбор материала и принципы конструкции. В совокупности с применяемым знанием сотрудников компании в результате получается наивысшее качество, которым известна продукция фирмы Виссманн.

Комплексная программа для удовлетворения любых потребностей

С помощью текущей программы поставок Vitotec компания Виссманн предлагает своим клиентам многоступенчатую, всеобъемлющую программу поставок отопительных систем, с отлично сочетающимися друг с другом компонентами, от единого поставщика. Программа включает в себя генераторы тепла с мощностью от 1,5 кВт до 15000 кВт: напольные и настенные водогрейные котлы, работающие на жидком и газообразном топливе, с учетом технологий максимального использования теплоты сгорания, а также энергосистемы на восполняемых источниках энергии такие, как тепловые насосы, солнечные системы и водогрейные котлы, работающие на воспроизводимом сырье. В поставку также входят компоненты контроллерной и коммуникационной техники, в том числе и вся системная периферия – от отопительных радиаторов до отопительных панелей для пола. Разнообразие трехуровневой программы поставки Vitotec обеспечивает решение, соответствующее любому требованию, любой потребности и любому бюджету.

Международные представительства

Компания Виссманн имеет четкую направленность на международный рынок. Об этом свидетельствует география фирмы: 10 заводов в Германии, Франции, Канаде, Польше и Китае. В дополнение к этому организации по сбыту в Германии и в 33 других странах, а также 110 отделений по продаже продукции по всему миру.

Надежное партнерство

Уже много лет компания Виссманн является профессиональным партнером №1 для компаний, специализирующихся на отопительной технике. Данное заключение, которое уже восьмой раз подряд дают тысячи немецких фирм-специалистов по отопительной технике во время проведения регулярного опроса в области «Лучшая компания на внутреннем рынке» исходит не только из высокой удовлетворенности качеством предоставляемой продукции, но и из признания программы услуг компании Виссманн, которая значительно облегчает ежедневную работу своих клиентов.

тысячи немецких фирм

специалистов по отопительной технике во время проведения регулярного опроса в области «Лучшая компания на внутреннем рынке» исходит не только из высокой удовлетворенности качеством предоставляемой продукции, но и из признания программы услуг компании Виссманн, которая значительно облегчает ежедневную работу своих клиентов. К услугам, помимо возможности персональной консультации специалистами фирмы и оказание технической помощи, предлагается обширное программное обеспечение, поддержка в области рекламы и

стимулирования продаж и – один из весомых факторов – повышение квалификации в Академии компании Виссманн. Обширная, удобная в обращении система информации и заказа доступна круглосуточно, через Интернет.

Известная торговая марка

Реклама и публичная работа определяют четкую направленность компании. Визуальное оформление изделий характеризуется деловым стилем и охватывает только «самое нужное». Спонсорство спортивных мероприятий, реклама и акции, направленные на повышение уровня продаж обеспечивают не только известность торговой марки компании Виссманн, но также ее положительный имидж у общественности. Благодаря этому наши партнеры по продаже получают еще большие преимущества, так как известные, зарекомендовавшие себя торговые марки легче продаются.

Ответственность, справедливость и эффективность

Ответственность перед природой и обществом, справедливость в обращении с деловыми партнерами и сотрудниками, а также стремление к совершенству и наивысшей эффективности в бизнес процессах являются для компании Виссманн основными приоритетами. Это касается каждого, отдельно взятого сотрудника, и, как следствие, всего предприятия, которое благодаря своей продукции и передовым услугам всегда предлагает клиенту больше, чем просто использование продукции известной торговой марки.

Виссманн – больше, чем тепло

VITOLA 100 / 111

Компактные габариты – компактная цена

Низкотемпературный водогрейный котел для работы на жидком топливе с теплообменными поверхностями из чугуна и стали для эффективного использования получаемой энергии и минимального выброса вредных веществ.

Vitola 100/111 представлен в компактных размерах и с новым видом теплоизоляции, которая вместе с использованием устанавливаемого контроллера Vitotronic еще больше сокращает время на монтаж и установку. Сейчас, при помощи двухступенчатой горелки Vitoflame 200, также возможна эксплуатация с отбором воздуха для горения извне помещения.

Основные достоинства:

- Теплообменные поверхности из чугуна и стали для высокой эксплуатационной надежности и длительного срока службы
- Сжигание с малым выделением вредных веществ: показатели вредных выбросов значительно ниже нормы по стандарту «Голубой ангел»
- Простота очистки теплообменных поверхностей
- Малые потери тепла благодаря эффективной теплоизоляции
- Встроенный в Vitola 111 емкостной водонагреватель, как следствие общая площадь установки занимает 0,95 м^2
- Возможна эксплуатация с отбором воздуха для горения извне помещения
- Уменьшение ширины котла на 80 мм

Технические характеристики:

- Низкотемпературный водогрейный котел на жидком топливе,
  Vitola 100: от 15 до 33 кВт
  Vitola 111: от 15 до 27 кВт
- Нормативный КПД: 94%

Vitola 111

VITOLA 200

Компактный классический водогрейный котел с двухслойными теплообменными поверхностями

Уже несколько десятилетий сверхнизкотемпературный водогрейный котел Vitola 200 предлагает высокое качество и эксплуатационную надежность по умеренной цене. Это устройство объединяет в себе комфорт в обслуживании вместе с экономичностью, является существенным достижением в истории отопительной техники.

Новый котел Vitola 200 представлен в компактных размерах и в классическом дизайне Vitotec. К этому также нужно добавить уменьшенный вес установки. В совокупности с горелками Vitoflame 200 и Vitoflame 300 сейчас также возможна эксплуатация с отбором воздуха для горения извне помещения.

Vitola 200 с рядом стоящим вертикальным емкостным водонагревателем

Биферральные комбинированные теплообменные поверхности

Основные достоинства:

- Двухслойные теплообменные поверхности с высокой эксплуатационной надежностью и длительным сроком службы
- Сжигание с малым выделением вредных веществ: показатели вредных выбросов значительно ниже нормы по стандарту «Голубой ангел» и швейцарскому предписанию о чистоте воздушной среды
- Простота очистки теплообменных поверхностей
- Малые потери тепла благодаря эффективной теплоизоляции
- Возможна эксплуатация с отбором воздуха для горения извне помещения до 33 кВт
- Уменьшение ширины котла на 80 мм

Технические характеристики:

- Сверхнизкотемпературный водогрейный котел для работы на жидком топливе, от 15 до 63 кВТ
- Нормативный КПД: 96%

BE, CS, CZ, DK, ES, FR, GB, HR, HU, IT, LT, PL, RO, RU, SI, SK, TR

VITOPLEX 100

Водогрейный котел для жидкого и газообразного топлива с мощностью до 620 кВт. с проверенным качеством фирмы Виссманн

Стандартный водогрейный котел Vitoplex 100 с проверенным качеством фирмы Виссманн отличается эксплуатационной надежностью и привлекательным соотношением Цена-Качество.

Преимуществом установки является ее компактная конструкция, при помощи которой котел можно легко транспортировать и при этом ему требуется малая конструктивная высота. Vitoplex 100 имеет большое водонаполнение котлового блока и, как следствие, высокую продолжительность работы горелки. Это снижает частоту запуска, что уменьшает вред для окружающей среды. Благодаря широким проходам между жаровыми трубами, большому водонаполнению и сквозной конструкции гидравлическое сопротивление настолько низко, что возможна естественная циркуляция воды в котловом контуре за счет силы тяжести, что позволяет полностью отказаться от принудительной циркуляции через насос котлового контура.

Водогрейные котлы Виссманн средней и большой мощности были разработаны с использованием самых современных технологических процессов. С помощью FEM-методов были проанализированы характеристики напряжения и оптимизирован порядок расположения труб и сварных соединений. Стабильно высокое качество гарантируется также современной технологией производства.

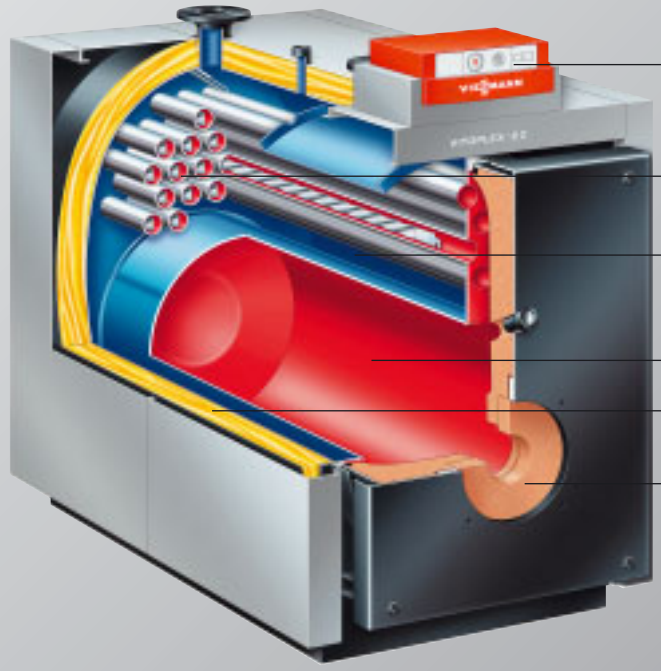

Основные достоинства:

- Новый двухходовой водогрейный котел для жидкого и газообразного топлива, с мощностью до 620 кВт, с проверенным качеством компании Виссманн
- Температура подающей магистрали до 110 °C
- Термостатические микроконтролеры Vitotronic 100 для однокотельных установок
- Возможна установка программируемых контроллеров Vitotronic, в том числе и для многокотельных установок
- Нет никаких ограничений по минимальному расходу теплоносителя
- Высокая эксплуатационная надежность и безопасность

Современные технологии производства

Технические характеристики:

- Водогрейный котел для жидкого и газообразного топлива, с мощностью от 150 до 620 кВт
- Нормативный КПД: до 90%

VITOPLEX 200

Удобный при транспортировке, компактный трехходовой водогрейный котел с мощностью от 90 до 560 кВт

Низкотемпературный трехходовой водогрейный котел Vitoplex 200 устанавливает новые масштабы в области котлов средней мощности благодаря своей компактной конструкции и малому весу.

Новый, компактный трехходовой котел Vitoplex 200 стал не только на 30% легче своих предшественников, но к тому же котел с мощностью до 350 кВт проходит через любые стандартные двери (80 см) и таким образом значительно облегчается транспортировка установки.
Vitoplex 200 – это настоящий трехходовой котел с низкой теплонапряженностью камеры сгорания, что обеспечивает безвредное горение с минимальным выделением оксидов азота.

Пусковая система “Therm-Control”, встроенная в котлы любой мощности, повышает эксплуатационную надежность и срок службы. При этом система позволяет полностью отказаться от подмешивающего насоса и стационарного комплекта подмешивающего устройства.

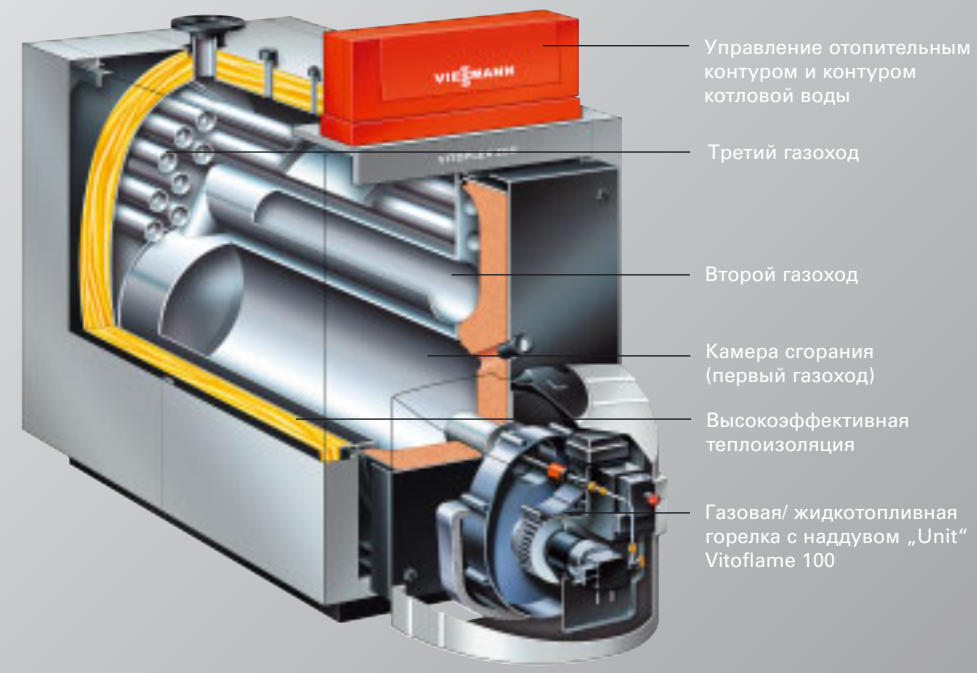

Основные достоинства:

- Трехходовой котел с низкой теплонапряженностью камеры сгорания для безвредного горения с низким выделением оксида азота
- Газовая/жидкотопливная горелка с наддувом “Unit” Vitoflame 100 до 200 кВт
- Новая градация мощности, в зависимости от текущей потребности
- Нет никаких ограничений по минимальному расходу теплоносителя, хорошая естественная циркуляция без использования насоса котлового контура
- Встроенная пусковая схема “Therm-Control” для простой гидравлической стыковки котла – возможность отказа от подмешивающего насоса, а также комплекта подмешивающего устройства
- В котлах с мощностью до 300 кВт нет необходимости в устройстве контроля заполненности котлового блока водой
- Снижение веса до 30%
- Не требуется дополнительной проставки в подающей магистрали, все необходимые безопасные подключения смонтированы на водогрейном котле
- Монтажная система быстроразъемных соединений Fastfix для управления и теплоизоляции

Устройство цифрового программного управления водогрейным котлом и контуром котловой воды Vitotronic

Технические характеристики:

- Трехходовой низкотемпературный стальной котел для газообразного и жидкого топлива, с мощностью до 90 до 560 кВт
- Нормативный КПД: 94%

Начало поставки: с июля 2005

VITOROND 200

Чугунный водогрейный котел для эксплуатации с отбором воздуха для горения извне помещения, с мощностью до 33 кВт

Vitorond 200 – это современный чугунный трехходовой котел по привлекательной цене.

Vitorond 200 представлен с новым видом теплоизоляции, которая, вместе с использованием устанавливаемого контроллера Vitotronic еще больше сокращает время на монтаж и установку. Благодаря использованию двухступенчатой горелки Vitoflame 200 сейчас возможна эксплуатация с отбором воздуха для горения извне помещения (до 33 кВт).

Основные достоинства:

- Теплообменные поверхности Eutectoplex для высокой эксплуатационной надежности и длительного срока службы
- Новый дизайн водогрейного котла с использованием контроллеров Vitotronic
- Экономичный и безвредный для окружающей среды благодаря снижению температуры котловой воды при повышении внешней температуры
- В котлах с мощностью до 33 кВт возможна эксплуатация с отбором воздуха для горения извне помещения
- Чугунные сегменты с эластичным уплотнением для надежной герметизации со стороны топочных газов
- Струйная система JetFlow направляет холодный возвращающийся теплоноситель целенаправленно через весь водогрейный котел и таким образом позволяет избежать образование конденсата и предотвращает трещины вследствие внутренних напряжений

Технические характеристики:

- Нормативный КПД: 94,5%
- Низкотемпературный водогрейный чугунный котел для жидкого топлива, с мощностью от 15 до 100 кВт

Vitorond 200 с рядом стоящим вертикальным емкостным водонагревателем

VITOROND 222

Привлекательный по цене, готовый к подключению отопительный шкаф

BE, DK, ES, FR, HR, IT, LT, PL, SI

Основные достоинства:

- Низкотемпературный чугунный котел для жидкого топлива со встроенным емкостным водонагревателем
- Новый дизайн котла с использованием контроллерной системы Vitotronic
- Теплообменные поверхности Eutectoplex для эксплуатационной надежности и длительного срока службы
- Экономичный и безвредный для окружающей среды благодаря снижению температуры котловой воды при повышении внешней температуры
- Возможна эксплуатация с отбором воздуха для горения извне помещения
- Чугунные сегменты с эластичным уплотнением для надежной герметизации со стороны топочных газов
- Струйная система JetFlow направляет холодный возвращающийся теплоноситель целенаправленно через весь водогрейный котел и таким образом позволяет избежать образование конденсата и предотвращает трещины вследствие внутренних напряжений

Технические характеристики:

- Низкотемпературный водогрейный чугунный котел для жидкого топлива, с мощностью от 15 до 36 кВт со встроенным емкостным водонагревателем на 130 литров
- Нормативный КПД: 94,5%

Vitorond 222 – это компактное сочетание низкотемпературного чугунного водогрейного котла для жидкого топлива Vitorond 200 и встроенного емкостного водонагревателя на 130 литров.
Необходимая площадь установки составляет менее 0,6 м^2. Все компоненты установлены в рамках одной теплоизоляционной системы: распределитель отопительного контура с набором предохранительных устройств, нагнетательный насос для отопительного контура и водонагревателя, расширительный сосуд и полная прокладка труб.
С помощью жидкотопливной горелки Vitoflame Vitorond 222 может быть также использован в режиме эксплуатации с отбором воздуха для горения извне помещения. Это позволяет открыть новые монтажные возможности для установки. Благодаря эксплуатации с отбором воздуха извне помещения можно отказаться от рекомендуемых отверстий для выпуска воздуха наружу. Таким образом, можно избежать ненужных потерь тепла.
Струйная система JetFlow направляет холодный возвращающийся теплоноситель целенаправленно через весь водогрейный котел. Таким образом, в задней части водогрейного котла не образуются холодные зоны, что, в свою очередь, не позволяет температуре конденсата и котловой воды опускаться до критической точки, ниже точки росы.
Широкие проходы между жаровыми трубами препятствуют осаждениям и вследствие этого отсутствует шум при закипании.

VITOGAS 100

Низкотемпературный газовый котел с атмосферной горелкой в новом дизайне

Новый дизайн котла с использованием устанавливаемого контроллера Vitotronic еще больше позволяет сократить время на монтаж и установку.

Vitogas 100 позволяет экономить не только площадь, необходимую для установки, но также и на закупочной стоимости котла и на расходе энергии.
С помощью атмосферной горелки предварительного смешения, выполненной из нержавеющей стали, котел отвечает требованиям стандарта “Голубой ангел” и швейцарскому предписанию по чистоте воздушной среды.

Vitogas 100 в диапазоне мощности от 72 до 144 кВт с соответствующим газовыпускным коллектором может быть также использован для двух- и трехкотловых установок в каскадной эксплуатации до 432 кВт.
Начиная с 72 кВт Vitogas 100 может быть поставлен также в виде отдельных сегментов.

Контроллеры Vitotronic

Теплообменные поверхности из специального серого чугуна

Охлаждаемая водой горелка предварительного смешения

Высокоэффек-тивная теплоизоляция

Основные достоинства:

- Высокая эксплуатационная надежность и длительный срок службы благодаря теплообменным поверхностям из специального серого чугуна с чешуйчатым графитом и малой теплонапряженностью котлового блока
- Безвредное горение вследствие использования атмосферной горелки предварительного смешения
- Котел удовлетворяет требованиям стандарта “Голубой ангел” и швейцарскому предписанию по чистоте воздушной среды
- В диапазоне мощности от 72 до 144 кВт может использоваться на двух- и трехкотловых установках с соответствующим газовыпускным коллектором
- Высокая надежность воспламенения и мягкое, бесшумное воспламенение благодаря системе периодического зажигания

Vitogas 100 в каскадной эксплуатации до 144 кВт

Технические характеристики:

- Низкотемпературный газовый котел с атмосферной горелкой, с мощностью от 11 до 144 кВт, в каскадной эксплуатации до 432 кВт
- Нормативный КПД: до 93%

VITOLAPLUS 300

Жидкотопливный конденсатный тепловой блок

Vitolaplus 300 является напольным жидкотопливным конденсатным тепловым блоком с привлекательным соотношением «цена- производительность», высокой надежностью в эксплуатации и компактной конструкцией. В диапазоне мощности от 19,4 до 29,2 кВт Vitolaplus 300 является идеальным решением для утилизации тепла конденсации жидкого топлива, особенно при модернизации.

Vitolaplus 300 может эксплуатироваться с использованием всех стандартных видов жидкого котельного топлива. Особым достоинством Vitolaplus 300 является двухступенчатое получение тепла благодаря сочетанию оправдавшей себя биферральной комбинированной теплообменной поверхности и дополнительного коррозионностойкого оксидированного радиального теплообменника из специальной нержавеющей стали Rostfrei. Этот принцип обеспечивает пространственное разделение процессов сгорания и конденсации. Неизбежно образующиеся отходы от сжигания остаются в легко очищаемой камере сгорания, так что газообразные продукты сгорания могут конденсироваться в дополнительном оксидированном радиальном теплообменнике без наличия в них этих отходов.

Дополнительно, жидкотопливная горелка синего пламени Vitoflame 300 Unit обеспечивает эффективное, экологичное сгорание с исключительно малым содержанием вредных веществ. При необходимости возможна эксплуатация с забором воздуха для сгорания в помещении, как с коаксиальной подводящей /отводящей вентиляционной системой, так и с параллельной прокладкой линий.

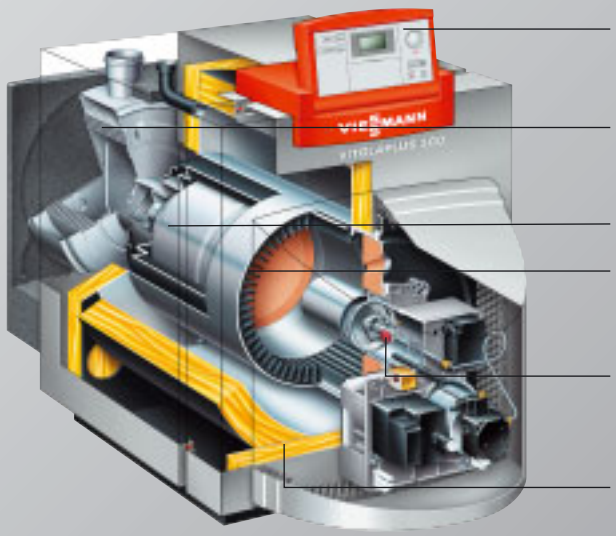

Очевидные достоинства:

- Эффективная и надежная утилизация тепла конденсации при сгорании жидкого топлива
- Сгорание с образованием малого количества вредных веществ: предельные значения значительно ниже допустимых в соответствии с требованиями экологических стандартов «Голубой Ангел» и «Швейцарский воздух».
- Коррозионностойкий оксидированный радиальный теплообменник из специальной стали, самоочищающийся
- Возможность применения всех видов стандартного жидкого котельного топлива
- Бесшумность работы горелки синего пламени благодаря установке в камере сгорания глушителя звука
- Экономная отводящая вентиляционная система из синтетических материалов
- Возможность эксплуатации с забором воздуха для горения из помещения, как с коаксиальной отводящей / подводящей вентиляционной системой, так и с параллельным подводом воздуха для сжигания
- Компактность жидкотопливного конденсатного теплового блока дает возможность легкой замены при модернизации

Оксидированный радиальный теплообменник

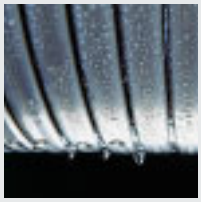

Оксидированная радиальная теплообменная поверхность

Технические характеристики:

- Жидкотопливный конденсатный тепловой блок, 19,4, 23,8 и 29,2 кВт
- Нормативный КПД: до 103%

VITOCROSSAL 200

Отопительные конденсатные приборы из специальной стали с мощностью до 622 кВт по доступным ценам

Своим прибором Vitocrossal 200 фирма Виссманн представляет высококачественные отопительные конденсатные приборы мощностью от 87 до 622 кВт с теплообменником из специальной стали и исключительно благоприятным соотношением «цена- качество».

Прибор Vitocrossal 200 с поверхностью конденсации Inox-Crossal поставляется в настоящее время в виде блока мощностью до 911 кВт с модулированной от 30 до 100% газовой горелкой MatriX . При этом он обеспечивает в этом диапазоне мощности малошумную работу.

Новый газовый конденсатный котел Vitocrossal 200 может эксплуатироваться во всем диапазоне мощности как в режиме отбора воздуха для горения из помещения установки, так и в режиме отбора воздуха извне. Это снижает расходы на отопление и гарантирует минимальную эмиссию вредных веществ.

При необходимой мощности свыше 311 кВт автоматическое регулирование и система вентиляции позволяют каскадное использование двух Vitocrossal 200.

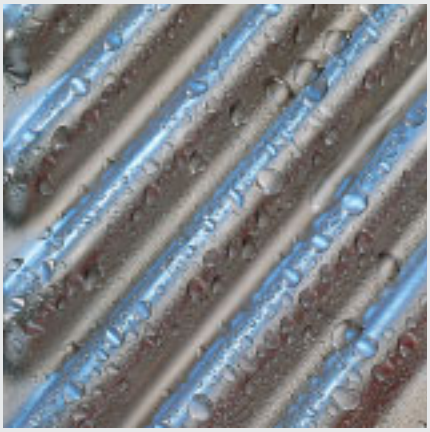

Поверхность конденсации Inox-Crossal

Очевидные достоинства:

- Высокая эксплуатационная надежность и продолжительный срок службы благодаря применению коррозионностойкой поверхности конденсации Inox-Crossal (1.4571)
- Поверхность конденсации Inox-Crossal способствует эффективной передаче тепла и высокой степени конденсации
- Гладкая поверхность специальной стали обеспечивает достижение эффекта самоочистки
- Сгорание с малым количеством вредных веществ, благодаря низкой тепловой напряженности камеры сгорания и отсутствию циркуляционных течений
- ИК-горелка MatriX мощностью до 187 кВт для исключительно малошумной и экологичной работы с областью модуляции от 30 до 100%
- Исключительно малошумная работа
- Возможность выбора режима отбора воздуха для горения из помещения установки или извне
- Установка всех гидравлических подсоединений снаружи прибора

Технические характеристики:

- Конденсатный отопительный блок с газовой горелкой MatriX и мощностью от 87 до 311 кВт, в виде двойного каскада до 622 кВт
- Стандартный КПД: до 108%

Поставка: с октября 2005 года

VITOCROSSAL 300

Отопительные конденсатные приборы высшего качества мощностью до 314 кВт с горелкой MatriX

Прибор Vitocrossal 300 является прибором высшего качества среди напольных газовых конденсатных котлов фирмы Виссманн.

Оправдавшая себя серия Vitocrossal 300 расширилась еще на два типоразмера (187 и 314 кВт). До мощности 314 кВт прибор Vitocrossal поставляется в виде блока с ИК-горелкой MatriX. При этом фирма Viessmann предоставляет возможность правильного выбора для любых потребностей – как для многоквартирных домов, так и для локальных сетей отопления, для общественных или промышленных помещений.

Благодаря конструкции с использованием поверхностей конденсации Inox-Crossal конденсатные котлы Vitocrossal используют теплоту конденсации газового топлива особенно интенсивно.

В приборах Vitocrossal 300 благодаря второму патрубку обратной магистрали возможно особенно эффективное для утилизации тепла конденсации подсоединение.

Сочетание с ИК-горелкой MatriX гарантирует минимальную эмиссию вредных веществ, низкий расход энергии и малошумную работу прибора.

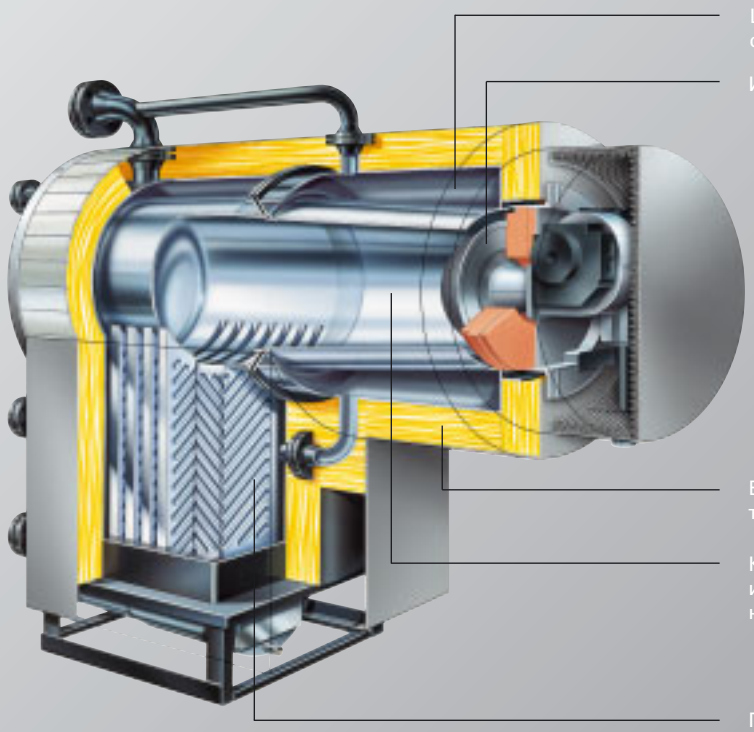

Очевидные достоинства:

- Высокая эксплуатационная надежность и продолжительный срок службы благодаря применению коррозионностойкой поверхности конденсации Inox-Crossal (1.4571)
- Поверхность конденсации Inox-Crossal способствует эффективной передаче тепла и высокой степени конденсации
- Гладкая поверхность специальной стали обеспечивает достижение эффекта самоочистки
- Сгорание с малым количеством вредных веществ благодаря низкой тепловой напряженности камеры сгорания и отсутствию циркуляционных течений
- ИК-горелка MatriX мощностью до 314 кВт для исключительно малошумной и экологичной работы с областью модуляции от 30 до 100%
- Два патрубка обратной магистрали для оптимального с точки зрения утилизации тепла конденсации гидравлического подсоединения

ИК-горелка MatriX мощностью до 314 кВт

Технические характеристики:

- Газовый конденсатный котёл мощностью от 187 до 314 кВт
- Нормативный КПД: до 109%

BE, CZ, DK, ES, FR, HU, IT, LT, PL, RO, SE, SI, TR

VITOPEND 222

Водогрейный котел с интегрированным накопителем воды для обеспечения максимального комфорта

Отличительной чертой прибора Vitopend 222 является комфортное пользование питьевой водой, благодаря встроенному 50-литровому накопителю из специальной стали при одновременном сохранении компактности прибора.

Модулированная система наполнения накопителя питьевой воды в приборе Vitopend 222 и автоматический подкачивающий режим мощностью до 30 кВт гарантируют постоянное наличие теплой воды. При расходе в 20 л/мин. наполнение, например, ванны и одновременное использование душа не представляют проблемы. Благодаря наличию датчика температуры на выходе гарантируется постоянство температуры воды.

Экономный расход энергии обеспечивает встроенная горелка с областью модуляции от 10,5 до 24 кВт и нормативным КПД до 92%.

Простота обслуживания и ухода чувствуются уже при установке прибора. Все детали уже предварительно собраны и соединены. При выборе места установки нет необходимости учитывать необходимость оставлять место сбоку для обслуживания прибора.
Все компоненты прибора, новый гидроблок AquaBloc и теплообменник доступны спереди. Это изначально позволяет экономить и время и деньги.

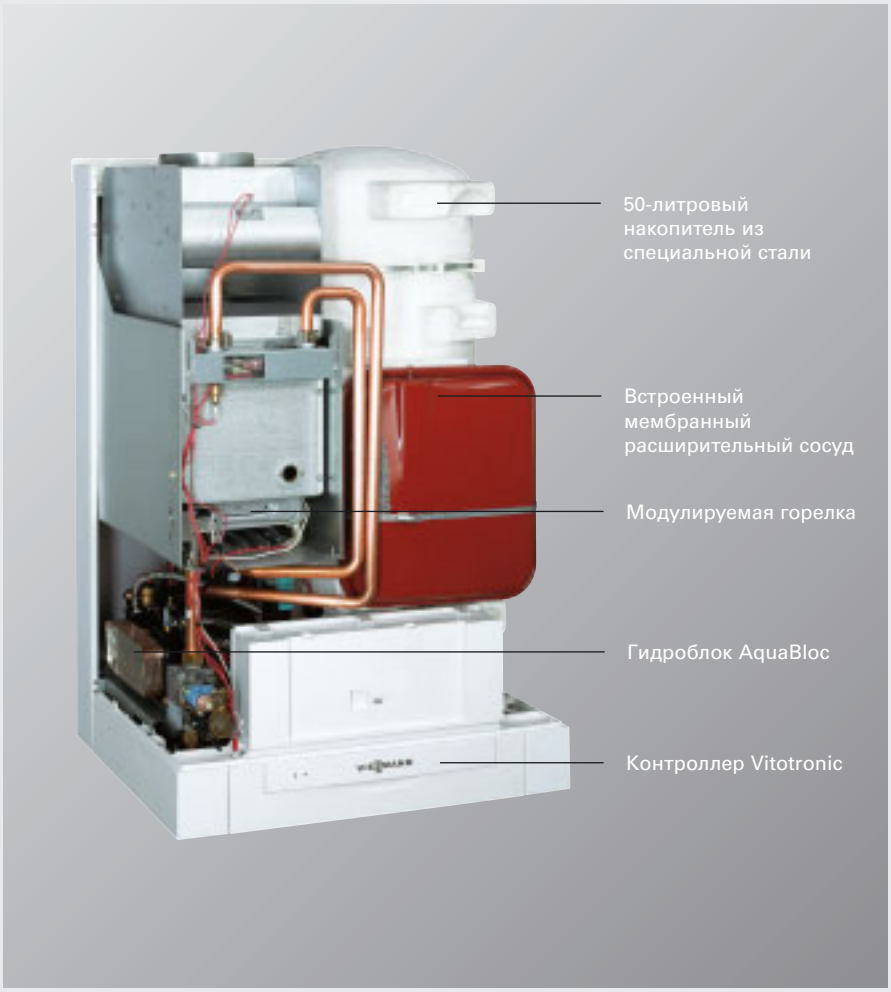

Технические характеристики:

- Мощность: 24 кВт, 30 кВт при подкачке для режима горячей воды
- Нормативный КПД: до 92%
- Размеры: В900хШ600хГ480мм
- Вес: забор воздуха из помещения - 60 кг забор воздуха извне - 67 кг

Очевидные достоинства:

- Привлекательный по цене, компактный водогрейный котел со встроенным 50-литровым накопителем из специальной стали для обеспечения максимального комфорта при пользовании горячей водой
- Модулируемая горелка мощностью от 10,5 до 24 кВт
- Dolce Vita (F); **** четыре звезды в соответствии с EN 13203 ; 4 клейма CW
- Автоматическое, зависимое от погоды и температуры окружающей среды регулирование с возможностью коммуникации
- Встроенный мембранный расширительный сосуд
- Режим эксплуатации:
  Забор воздуха для сгорания из помещения при работе в качестве низкотемпературного отопительного котла и забор воздуха извне в качестве стандартного котла Standard Plus Kessel для Франции
- Автоматическая адаптация отвода газов и многоступенчатый эксгаузер для отходящих газов обеспечивают продолжительно высокий КПД
- Высокая степень комфорта при пользовании горячей водой:
  - 50-литровый накопитель из специальной стали обеспечивает постоянное наличие горячей воды
  - Режим подпитки мощностью 30 кВт обеспечивает ограничение времени нагревания
  - Высокий уровень подачи воды, 20 литров в минуту
  - Модулируемая система наполнения с датчиком температуры воды на выходе для обеспечения постоянства температуры воды
- Простота обслуживания и ухода:
  - Новый гидравлический блок AquaBloc, компактный и легко доступный
  - Быстро разъемные соединения Multi-Stecksystem
  - Все детали, включая теплообменник доступны спереди, нет необходимости оставлять сбоку дополнительное место

VITOPLUS 300

Компактный настенный жидкотопливный конденсатный котел

Новый жидкотопливный настенный конденсатный котёл Vitoplus 300 позволяет эффективно, экономно и надежно утилизировать тепло конденсации при использовании жидкого котельного топлива с малым содержанием серы. И это все при нормативном КПД до 104%.

Высококачественная специальная нержавеющая сталь Rostfrei зарекомендовала себя как идеальный материал с точки зрения надежности, долговечности и экономности при изготовлении поверхностей конденсации Inox-Radial. При сочетании малосернистого топлива EL в качестве горючего, чистоты сжигания компактной горелкой синего пламени и эффекта самоочистки поверхностей конденсации Inox-Radial не возникает особой необходимости для очистки котла. Это делает облуживание прибора Vitoplus 300 таким же простым, как обслуживание настенных конденсатных приборов Vitodens.

Прибор может эффективно, надежно и беспроблемно работать с применением малосернистого жидкого топлива EL (по DIN 51603-1). При первой заправке топливного бака этим топливом чистка бака не требуется.

Значительно уменьшились габариты прибора. Простоте установки, наряду с удобными для транспортировки и установки размерами, способствует и уменьшившийся вес прибора.

Новый погодозависимый контроллер Vitotronic с наглядной панелью и светящимися клавишами позволяет удовлетворять самые различные требования к комфорту управления.

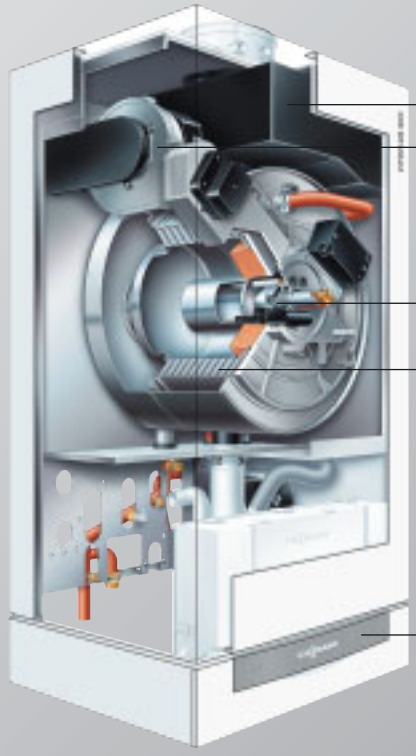

Глушитель шума отходящих газов

Экономичный компрессор, работающий от постоянного тока

Двухступенчатая, компактная горелка синего пламени

Поверхности конденсации Inox-Radial из специальной стали

Контроллер Vitotronic

Очевидные достоинства:

- Эффективная и надежная утилизация тепла конденсации при сгорании жидкого топлива
- Высокая эксплуатационная надежность и продолжительность срока службы благодаря применению коррозионностойкой и зарекомендовавшей себя поверхности конденсации Inox-Radial из специальной стали Rostfrei.
- Двухступенчатая, компактная горелка синего пламени для режимов с забором воздуха для горения из помещения и забора воздуха для горения извне
- Снижение уровня шума благодаря применению полной сепаратной герметизации корпуса котла, включая горелку, а также дополнительно интегрированного глушителя шума
- Высокая надежность и низкая эмиссия вредных веществ, благодаря предварительному подогреву топлива и сопла горелки с вентилем отключения топлива (LE-система)
- Низкий расход электроэнергии благодаря применению компрессора, работающего от постоянного тока
- Удобный погодозависимый контроллер Vitotronic
- Дополнительные преимущества при установке, сервисном и техническом обслуживании благодаря единой платформе настенных приборов
- Общий водопровод интегрирован в плату Aqua-Platine и проложен в задней стенке
- Не требуется место сбоку для сервисных работ, все компоненты доступны спереди

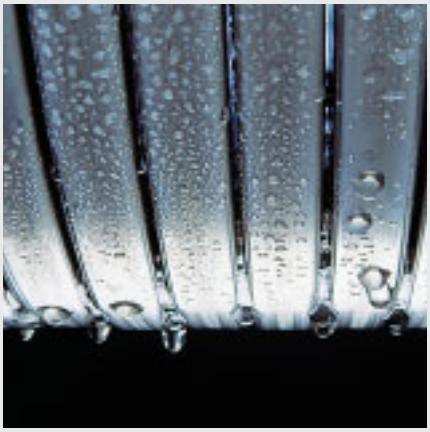

Поверхность конденсации Inox-Radial

Контроллер Vitotronic

Технические характеристики:

- Жидкотопливный конденсатный котёл мощностью 12,9/19,3 кВт и 16,1/23,5 кВт
- Нормативный КПД: до 104%
- Компактные размеры (ширина x глубина x высота): 480 x 380 x 850 мм

GB
NL

VITODENS 100

Небольшой, мощный прибор, доступная цена

Прибор Vitodens 100 представляет отопительные конденсатные приборы из специальной стали для размещения на минимальном пространстве по исключительно привлекательной цене.

Vitodens 100 пригоден как для новостроек, так и для проведения модернизации в сочетании с закрытыми установками. Компактный Vitodens 100 нужно просто установить, поскольку он может быть установлен практически везде. В кухне, ванной, на чердаке, в нишах или в углах. При этом боковое сервисное пространство не требуется, так как все компоненты доступны спереди.

Благодаря поверхности конденсации Inox-Radial из высококачественной специальной стали (1.4571) Vitodens 100 предлагает потребителю высокую надежность работы и постоянно высокую утилизацию тепла конденсации. Цилиндрическая горелка прибора Vitodens 100 также изготовлена из специальной стали. Она исключительно экономна, поскольку, подстраивает свой модулируемый режим работы к потребности тепла.

Базисом простого и экономящего время ТО являются малогабаритный и хорошо доступный спереди гидравлический блок AquaBloc, осуществляющий центральное соединение водопроводящих элементов конструкции, таких как циркуляционный насос греющего контура емкостного водонагревателя, переключающий вентиль, и интегрированное наполняющее устройство. Это означает экономию времени при сервисном и техническом обслуживании.

Очевидные достоинства:

- Теплообменник Inox-Radial:
  - Коррозионностойкий благодаря высококачественной специальной стали 1.4571
  - С функцией самоочистки
  - Нечувствительный к грязи и шламу
- Цилиндрическая горелка из специальной стали
- Простой в сервисном и техническом обслуживании новый интегрированный гидравлический блок AquaBloc
- Гидравлические подсоединения расположены снизу
- Интегрированный мембранный расширительный сосуд (GB)
- Автоматическое управление по температуре помещения (GB) Погодозависимое автоматическое управление (NL)

Технические характеристики:

- Настенный газовый водогрейный котел в виде комбинированного или циркуляционного водонагревателя (GB)
- Настенный газовый водогрейный котел в виде комбинированного водонагревателя (NL)
- Стандарты SedbukRangeA (GB); Gastec Label HR 107 (NL)
- Мощность: 24 и 30 кВт
- Компактные размеры: В 700 x Ш 400 x Г 340 мм
- Вес: 45 кг

VITODENS 100

GB

Водогрейный котел «Heat Only Boiler» - Компактный настенный конденсатный отопительный прибор для модернизируемых открытых отопительных систем

Прибор Vitodens 100 «Heating Only Boiler» фирмы Виссманн представляет собой особо компактный настенный газовый прибор. Надежная отопительная конденсатная аппаратура изготовлена из специальной стали и применяется для модернизируемых открытых отопительных систем.

Во всем мире теплообменники конденсатных отопительных приборов фирмы Виссманн изготовлены из специальной стали Rostfrei и гарантируют, благодаря этому, исключительно высокую надежность и постоянно оптимальную утилизацию тепла конденсации. Прибор Vitodens 100 «Heating Only Boiler» также имеет поверхность конденсации Inox-Radial из высококачественной специальной стали (1.4571), которая обеспечивает при модернизации открытых систем отопления требуемую эксплуатационную надежность. Сварные соединения теплообменника при этом выполняются специально для применения в открытых системах содержащей кислород воды отопительного контура. Спираль теплообменника Inox-Radial предотвращает отложение шлама в теплообменниках открытых систем отопления.

Цилиндрическая горелка прибора Vitodens 100 «Heating Only Boiler» также из специальной стали. Она исключительно энергосберегающая, так как подстраивает свой модулируемый режим работы к тепловой нагрузке.

Исключительно компактный прибор Vitodens 100 «Heating Only Boiler» просто монтируется и пригоден к установке в кухонных шкафах. Боковое расстояние для сервиса не требуется, поскольку все компоненты доступны и монтируются спереди.

Очевидные достоинства:

- Теплообменник Inox-Radial:
  - Коррозионностойкий благодаря применению высококачественной специальной стали 1.4571
  - Самоочищающийся
  - Нечувствительный к грязи и шламу
  - Сварные соединения теплообменника стойки в отношении содержащей кислород воды отопительного контура
- Цилиндрическая горелка из специальной стали
- Расположение гидравлических подсоединений сверху
- Эксплуатация по выбору: через интегрированный контроллер, управляющий по температуре помещения, или внешний подключаемый контроллер.

Технические характеристики:

- Газовый настенный конденсатный водогрейный котел «Heating Only Boiler»
- Стандарт SedbukRangeA
- Мощность: 18 и 24 кВт
- Компактные размеры: В 530 x Ш350xГ340мм
- Вес: 35 кг

VITODENS 300

Особо компактный газовый конденсатный отопительный прибор мощностью от 4,2 до 13 кВт

Все большее число домов и квартир имеют теплоизоляцию в соответствии с последними достижениями науки и нуждаются лишь в небольшой тепловой мощности. Новый прибор Vitodens 300 мощностью 13 кВт предназначен для удовлетворения этой потребности и эффективно производит необходимое жилью тепло и комфортную горячую воду.

В классе мощности до 13 кВт Vitodens 300 является новаторским и перспективным отопительным конденсатным прибором, занимающим минимальное пространство. При этом обеспечивается очень высокая комфортность горячей воды, поскольку благодаря интегрированной функции подкачки воды используется мощность в 16 кВт.

Высокую энергетическую эффективность и продолжительность теплового комфорта обеспечивают новая интеллектуальная система управления Lambda Pro Control, зарекомендовавшая себя газовая горелка MatriX-compact и поверхность конденсации Inox-Radial.

Новая система Lambda Pro Control заменяет классическое пневматическое газовое соединение. При этом при инсталляции отпадает необходимость настройки с помощью заслонок, равно как и необходимые до сих пор регулировочные работы при смене вида газа. Кроме того, она берет на себя функцию адаптации отходящих газов. Система Lambda Pro Control обеспечивает непрерывную регулировку пламени и, вследствие этого, длительную стабильность качества сгорания и неизменно высокую производительность, даже при различном качестве газового топлива.

Несмотря на компактность габаритов в прибор интегрированы мембранный расширительный сосуд и циркуляционный насос греющего контура емкостного водонагревателя с электронным управлением. Все компоненты доступны спереди и в дополнительном месте сбоку для сервиса нет нужды.

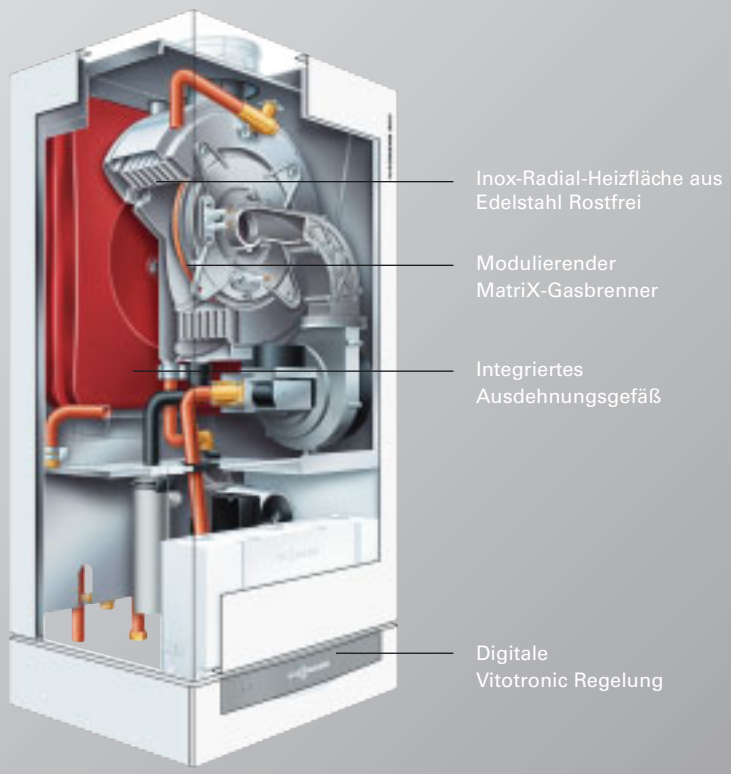

Очевидные достоинства:

- Теплопроизводительность в зависимости от потребности при полном комфорте горячей воды благодаря функции подкачки
- Интеллектуальная система управления Lambda Pro Control для определения вида газа и для автоматического регулирования процесса сгорания при изменении качества газового топлива и условий эксплуатации
- Поверхность конденсации Inox-Radial из специальной стали Rostfrei: эффективная, долговечная и самоочищающаяся
- Крайне низкая эмиссия вредных веществ, благодаря применению модулируемой газовой горелки MatriX-compact – при этом показатели значительно ниже предельных значений экологического стандарта «Голубой Ангел»
- Интегрированы расширительный сосуд и циркуляционный насос греющего контура емкостного водонагревателя с регулируемой через шину частотой вращения
- Все компоненты доступны спереди и в боковом сервисном расстоянии нет необходимости
- Интегрированная функция наполнения и удаления воздуха ускоряют ввод в эксплуатацию и предотвращает воздушные шумы.

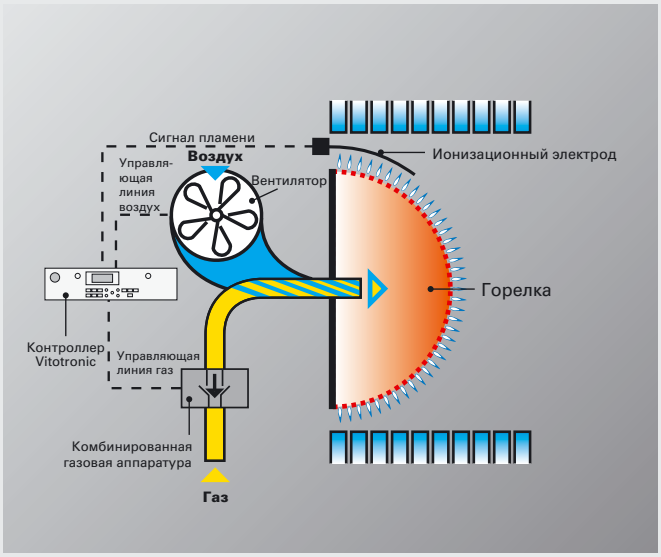

Принцип функционирования системы Lambda Pro Control

Технические характеристики:

- Газовый конденсатный котел как отопительный прибор от 4,2 до 13,0 кВт (16,0 кВт при подогреве питьевой воды)
- Нормативный КПД: до 109%
- Компактные габариты: (Ширина x глубина x высота) 450 x 360 x 850 мм

VITODENS 343

Компактная конденсатная колонка с интегрированным солнечным водонагревателем, контроллером солнечной установки и насосным узлом коллекторного контура Solar-Divicon

Для своевременного отопления с использованием отопительных конденсатных и солнечных приборов в доме на одну семью Vitodens 343 является энергосберегающим, экологичным и перспективным решением.

Компактная конденсатная колонка Vitodens 343 предлагает: энергосберегающие отопительные конденсатные приборы, эффективный подогрев питьевой воды при помощи системы подпитки емкостного водонагревателя и готовую к подсоединению солнечную установку в одном корпусе с площадью всего 677 x 600 мм.

Основным элементом Vitodens 343 является новый настенный газовый конденсатный прибор Vitodens 300 (13 кВт) с интеллектуальной системой управления Lambda Pro Control.

Интегрированный в Vitodens 343 250-литровый емкостный водонагреватель для сопряжения с солнечной установкой обладает высоким коэффициентом солнечного покрытия на основе большого объёма накопителя и автоматического подавления наполнения. В сочетании с функцией подкачки конденсатного котла (16 кВт) постоянно обеспечивается высокая эффективность при одновременном исключительном комфорте горячей воды.

У Vitodens 343 подготовлены все подключения для немедленной или последующей работы в режиме солнечной установки. Насосный узел коллекторного контура Solar-Divicon и контроллер солнечной установки Vitosolic 100 уже установлены и готовы к работе.

Все функции согласованы друг с другом и прошли тестирование.

Очевидные достоинства:

- Теплопроизводительность в зависимости от потребности тепла с интегрированной функцией подкачки для подогрева питьевой воды
- Интеллектуальная система управления Lambda Pro Control для определения вида газа и для автоматического регулирования процесса сгорания при изменении качества газового топлива и условий эксплуатации
- Поверхность конденсации Inox-Radial из специальной стали Rostfrei: эффективная, долговечная и самоочищающаяся
- Крайне низкая эмиссия вредных веществ, благодаря применению модулируемой газовой горелки MatriX-compact – при этом показатели значительно ниже предельных значений экологического стандарта «Голубой Ангел»
- Эмалированный 250-литровый накопитель с теплообменником солнечных коллекторов и электродом активной анодной защиты
- Система подпитки емкостного водонагревателя с энергосберегающим подавлением подпитки в режиме солнечной установки
- Поскольку все компоненты доступны спереди, нет необходимости в дополнительном месте сбоку для сервиса
- Интегрированная функция наполнения и удаления воздуха ускоряют ввод в эксплуатацию и предотвращает воздушные шумы

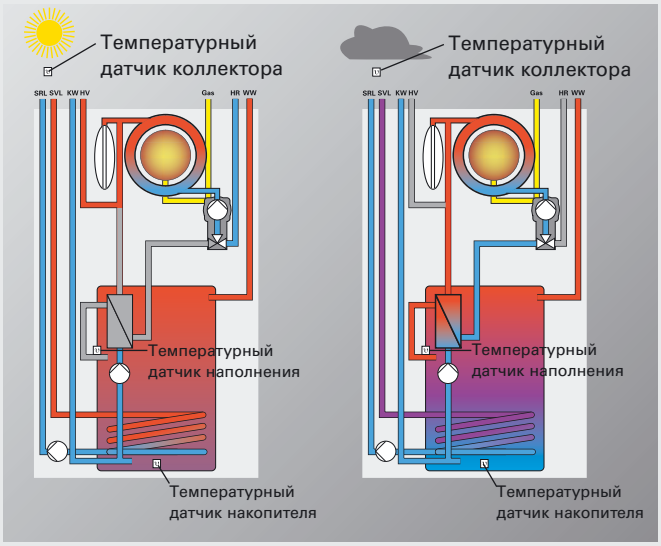

Функциональный принцип Vitodens 343

Технические характеристики:

- Газовый конденсатный котел с солнечным водонагревателем, насосным узлом коллекторного контура Solar-Divicon и контроллером солнечной установки Vitosolic 100, теплопроизводительность: от 4,2 до 13,0 кВт (16,0 кВт при подогреве питьевой воды)
- Нормативный КПД: до 109%
- Компактные размеры (ширина x глубина x высота): 677x600x2140 мм

VITOTRONIC

Система регулирования для всех отопительных котлов

Для квартиры в многоквартирном доме, коттедже или для крупной установки: коммуникационная, цифровая система регулирования Vitotronic является электронной системой управления для эффективной и надежной работы отопительной установки и для любого конкретного случая предлагает правильное решение.

Все отопительные котлы фирмы Виссманн, независимо от того, настенные это приборы, напольные малогабаритные или более крупных размеров отопительные котлы, регулируются системой Vitotronic.

Это означает: одинаковые детали во всей программе отопительных котлов, единые монтажные приспособления и небольшое количество универсальных запасных деталей. Все это значительно облегчает сборку, обслуживание, уход и сервисное обслуживание.

Новаторская модульная технология фирмы Виссманн имеет решающее значение для того, чтобы из комбинации основного шасси и функциональных блоков появлялись различные варианты контроллеров, каждый для конкретного отопительного котла и по индивидуальным потребностям.

Системы регулирования Vitotronic способны к информационному обмену. Начиная с интерфейса Optolink к портативному компьютеру для подключения этого компьютера при пуске, сервисном и техническом обслуживании прибора и кончая удаленным контролем и управлением комплексной отопительной установкой через Интернет.

Интерфейс 0-10в **Новинка!**
Широко применяемый в настоящее время интерфейс 0-10-вольт дает возможность присоединения внешних сенсоров, например, датчика температуры в помещении.

Данные солнечной установки **Новинка!**
Все системы регулирования Vitotronic сейчас могут отображать непосредственно на дисплее блока управления и, в качестве опции, на пульте дистанционного управления Vitotrol 300 актуальные данные солнечной установки, такие, например, как температура коллектора.

Выбор языка **Новинка!**
В настоящее время управление может осуществляться во всех системах управления Vitotronic на 16 языках, которые могут быть выбраны в соответствии с желанием пользователя.

Автоматическая подстройка режимов эксплуатации в соответствие с EN 12831 **Новинка!**
В соответствии с новым стандартом DIN EN 12831 для особо холодных дней необходимо иметь резерв мощности. Все погодозависимые системы регулирования Vitotronic обеспечивают в настоящее время возможность подавления режима понижения при установке минимальной температуры.
Как альтернатива, после режима подавления, в течение определенного периода времени может быть поднята температура в подающей магистрали. Эта новая функция обеспечивает возможность избежать затратного переопределения параметров отопительного котла, не отказываясь от теплового комфорта

VITOSOL 050

Мощный, недорогой, плоский коллектор для стран средиземноморья

Плоский коллектор Vitosol 050 предназначается для применения в зоне средиземноморья и настроен на его климатические условия.

Прибор Vitosol 050 отличается как невысокими затратами на его приобретение, так и надежностью в эксплуатации и долговечностью.

Поглотитель из медного листа с селективным покрытием использует инсоляцию особенно эффективно. При долговременно высоком оптическом КПД за весь период эксплуатации добывается большая солнечная энергия. Поглотитель коллектора Vitosol 050 выполнен в форме меандра и обеспечивает, благодаря этому, равномерное и надежное прохождение через весь коллектор.

Корпус Vitosol 050 состоит из огибающего по контуру устойчивого алюминиевого остова без косых срезов и острых кромок. Покрытие состоит из градостойкого гелиостекла. Облицовка стекла также выполнена без швов и из гибкого уплотнительного материала, устойчивого против атмосферных воздействий и ультрафиолетового излучения. Эти свойства призваны обеспечить долговременную герметичность коллектора.

Что касается монтажа, то плоский коллектор Vitosol 050 является образцом для подражания. Интегрированные трубы позволяют произвести простую и надежную сборку даже коллекторов большой площади. Параллельно могут быть соединены до 14 коллекторов. Коллекторы быстро, просто и надежно соединяются при помощи штекерных соединений гофрированных трубок из специальной стали. Система крепления из коррозионностойких материалов фирмы Виссманн испытана статически.

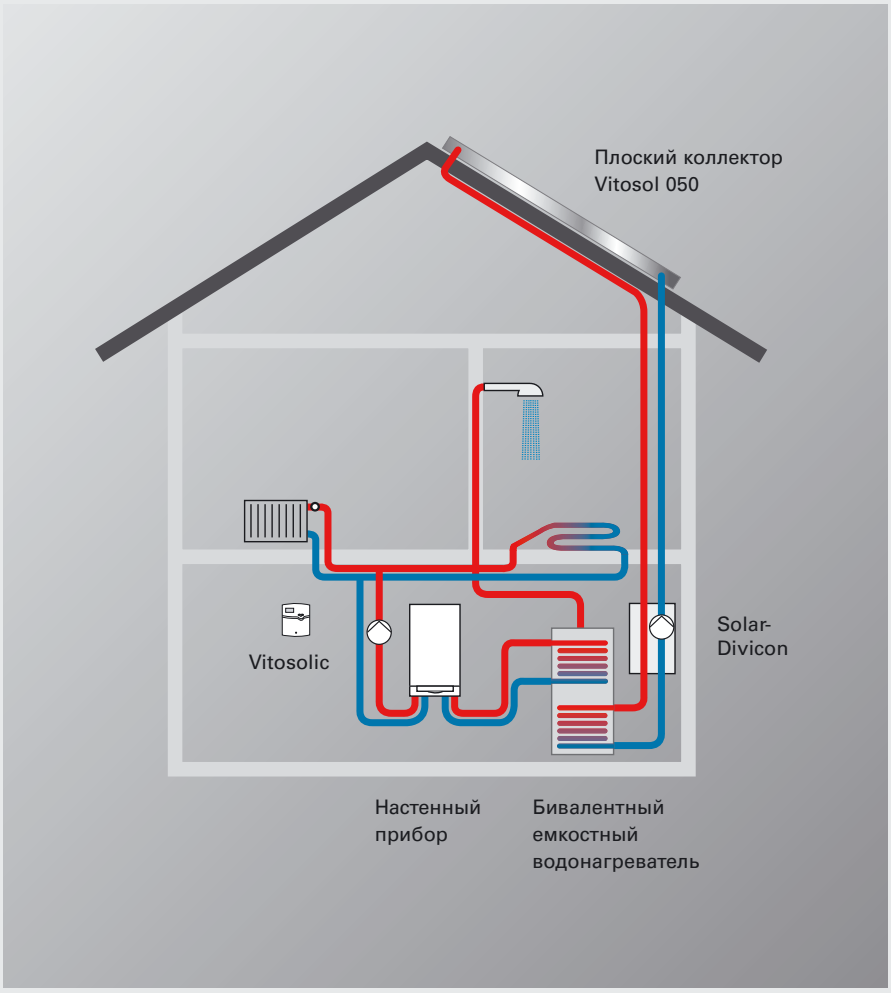

Очевидные достоинства:

- Мощный, доступный по цене плоский коллектор для средиземноморских стран
- Универсально устанавливается на крышах, возможна как вертикальная, так и горизонтальная установка
- Высокий КПД благодаря селективному покрытию поглотителя и защитному покрытию из градостойкого гелиостекла
- Долговременная герметичность и высокая стабильность благодаря применению огибающего по контуру алюминиевого остова и бесшовного исполнения дискового уплотнения
- Непроницаемая и коррозионностойкая задняя стенка из алюминия
- Удобная в сборке система креплений фирмы Виссманн со статически испытанными и коррозионностойкими деталями из специальной стали и алюминия, универсальными для всех коллекторов Виссманн
- Быстрое и надежное подсоединение коллекторов благодаря применению штекерных соединений гофрированной трубкой из специальной стали
- Исполнение медного поглотителя в форме меандра с общими соединительными линиями. Параллельно могут быть соединены до 14 коллекторов
- Знак CE в соответствии с EN 12975

Технические характеристики:

- Общая площадье: 2,18 м2
  Площадь поглощения: 2,0 м^2
  Площадь раскрыва: 2,0 м2
- Размеры: 915 x 2385 x 70 мм
- Вес: 35 кг

VITOSOL 100

Мощный, долговечный и еще более удобный для монтажа коллектор

Плоский коллектор Vitosol 100 обладает высоким КПД и привлекательным соотношением «цена-качество».

Зарекомендовавший себя в течение многих лет плоский коллектор Vitosol 100 был модернизирован и теперь, благодаря малому весу, стал еще более удобным для монтажа. Высокое качество обеспечивает эксплуатационную надежность, долговечность и высокий КПД.

Поверхность коллектора была подогнана под наиболее часто используемые места и площади установки, что дало дополнительное ценовое преимущество.

Корпус Vitosol 100 состоит из огибающего по контуру алюминиевого остова без косых разрезов и острых кромок. Наряду с бесшовной облицовкой и дисковым уплотнителем, устойчивым против атмосферных воздействий и ультрафиолетового излучения и непроницаемой задней стенкой из алюминия - это обеспечивает износостойкость и долговременное использование энергии.

Коллектор стандартно поставляется коричневого цвета (RAL 8019). Конечно, по желанию заказчика, он может быть выполнен и в других цветах в соответствии с RAL.

Vitosol исключительно удобно монтируется. Вес коллектора был снижен с 60 до 45 кг. Штекерные соединения из специальной стали обеспечивают простую и быструю сборку коллекторов.

Поглотитель коллектора Vitosol 100 выполнен в форме меандра и обеспечивает, благодаря этому, равномерное и эффективное прохождение через весь коллектор.

Интегрированные трубы обеспечивают простую и надежную сборку даже больших поверхностей коллекторов. Параллельно могут быть соединены до 12 коллекторов. Градостойкое покрытие из гелиостекла с низким содержанием железа в соединении с покрытием Sol-Titan и эффективной теплоизоляцией обеспечивают высокую утилизацию солнечной энергии.

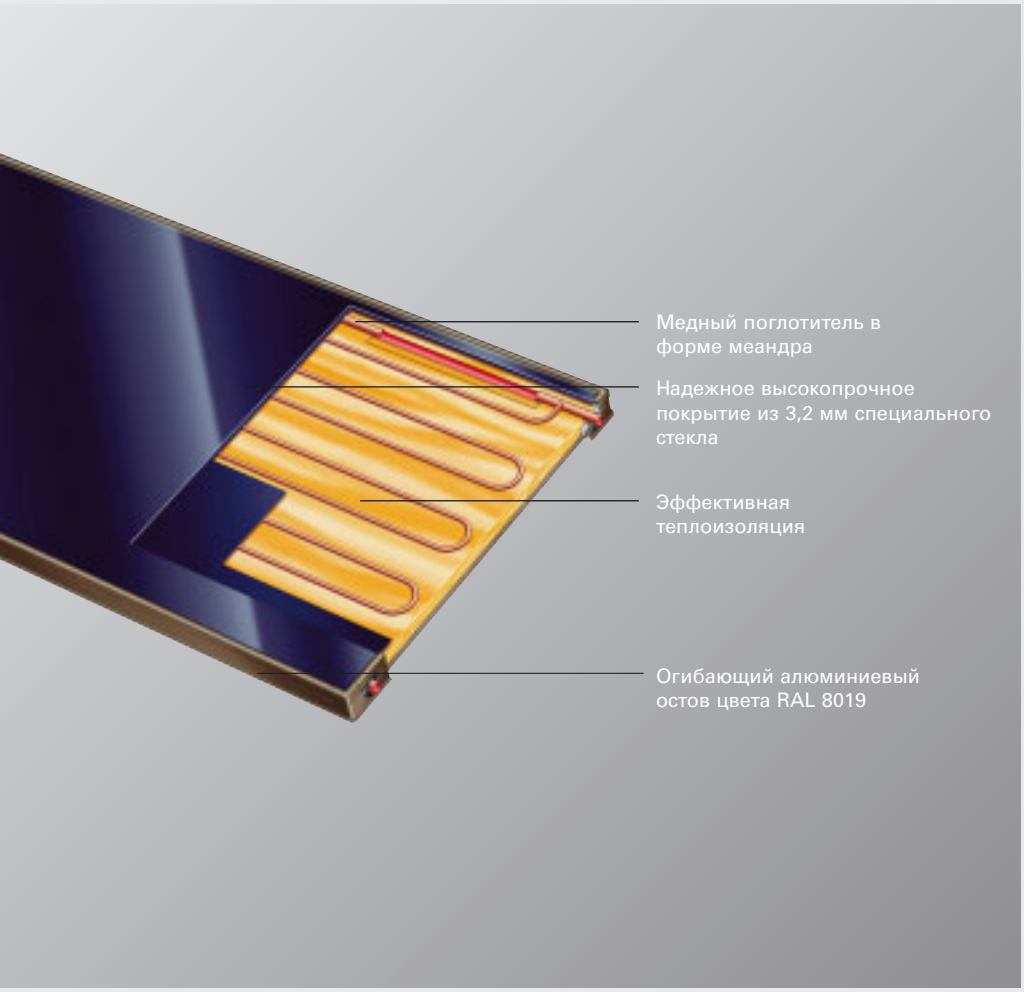

Гибкие штекерные соединения из специальной стали

Очевидные достоинства:

- Мощный плоский коллектор с медным поглотителем и высокоэффективным покрытием Sol-Titan
- Исполнение поглотителя в форме меандра с интегрированными общими соединительными линиями. Параллельно могут быть соединены до 12 коллекторов
- Универсально применяется для установки на крышах домов, устанавливается как вертикально, так и горизонтально
- Привлекательный дизайн коллектора, остов коричневого цвета (RAL 8019). По желанию возможны другие цвета в соответствии с RAL
- Покрытие поглотителя выполнено из гелиостекла с низким содержанием железа и высокоэффективной теплоизоляции, что обеспечивает высокую степень утилизации солнечной энергии
- Высокая герметичность и надежность благодаря применению огибающего изогнутого алюминиевого каркаса и бесшовно выполненного дискового уплотнения
- Непроницаемая и коррозионностойкая задняя стенка из алюминиевого листа
- Удобная при сборке система крепления фирмы Виссманн со статически испытанными коррозионностойкими деталями из специальной стали и алюминия – универсальные для всех коллекторов фирмы Виссманн
- Быстрое и надежное подсоединение коллекторов благодаря штекерным соединениям из гофрированной трубы

Технические характеристики:

- Общая площадь: 2,53 m^2
- Площадь поглощения: 2,3 m^2
- Полезная площадь: 2,3 m^2
- Размеры: 1061 x 2385 x 90 мм
- Вес: 45 кг

VITOSOL 200

Высокоэффективный, солнечный трубчатый коллектор с новой, экономящей время, надежной сборочной штекерной системой

Vitosol 200 является прямопроточным вакуумным трубчатым солнечным коллектором, идеальным для любого положения при сборке.

Коллектор Vitosol 200 стал сейчас еще более удобным при установке. Благодаря новой новаторской штекерной системе отдельные трубки коллектора просто и быстро собираются в любом положении без применения какого-либо инструмента. Отдельные трубки, как и прежде, вращаются коаксиально и благодаря этому оптимально направляются по отношению к солнцу. Протестированная коррозионностойкая система крепления, а также система соединения коллектора штекерными соединениями из специальной стали обеспечивают простую и быструю сборку коллекторaVitosol 200.

Современный дизайн корпуса позволяет коллектору Vitosol 200 гармонично сочетаться с крышей.

Очевидные достоинства:

- Высокоэффективный, прямопроточный вакуумный трубчатый коллектор с высоким КПД
- Универсальное применение благодаря независимой от положения, вертикальной или горизонтальной установке на крышах или фасадах домов
- Благодаря новой новаторской системе штекерных соединений более легкое и надежное подсоединение отдельных труб
- Не боящиеся загрязнения, интегрированные в вакуумные трубы поверхности поглощения
- Оптимальное позиционирование труб по отношении к солнцу, благодаря этому максимальная утилизация солнечной энергии
- Высокоэффективная теплоизоляция всего корпуса минимизирует потери тепла
- Простота сборки благодаря системе крепления фирмы Виссманн и гофрированным штекерным соединениям
- Минимизация затрат на соединение труб благодаря соединению на одной стороне как прямых, так и обратных труб посредством интегрированной в корпус общей соединительной линии
- Привлекательный дизайн коллектора, корпус коричневого цвета (RAL 8019)

Технические характеристики:

Тип SD2, исполнение 2 кв. м

- Общая площадь: 2,83 м^2
  Площадь поглощения: 2,05 м^2
  Полезная площадь: 2,11 м^2
- Размеры: 1419x1996x122 мм
- Вес: 51 кг

Тип SD2, Исполнение 3 м^2

- Общая площадь: 4,24 м^2
  Площадь поглощения: 3,07 м^2
  Полезная площадь: 3,17 m^2
- Размеры: 2126 x 1996 x 122 мм
- Вес: 76 кг

Легкое и надежное подсоединение отдельных труб благодаря новой новаторской штекерной системе

VITOSOL 300

Высокомощный вакуумный трубчатый коллектор высшего класса с новым дизайном

Высокомощный вакуумный трубчатый коллектор Vitosol 300 работает по зарекомендовавшему себя принципу тепловых труб (Heatpipe) и благодаря этому обеспечивает высокую надежность эксплуатации.

Одной из областей применения Vitosol 300 являются установки, при использовании которых приходится считаться с долгими фазами стагнации. Сухое соединение тепловых труб в сборнике и интегрированная функция ограничения температуры обеспечивают исключительно высокую эксплуатационную надежность.

Статически протестированная и коррозионностойкая система крепления, а также соединение коллекторов посредством гофрированных штекерных соединений из специальной стали обеспечивают быструю сборку коллекторов Vitosol 300.

Новый дизайн сборочного корпуса и цвет RAL 8019 подчеркивают новаторскую сущность Vitosol 300.

Вакуумный трубчатый коллектор Vitosol 300 по принципу Heatpipe

Очевидные достоинства:

- Высокоэффективный трубчатый коллектор по принципу Heatpipe для большей эксплуатационной надежности
- Не боящиеся загрязнения, интегрированные в вакуумные трубы поверхности поглощения с покрытием Sol-Titan
- Эффективная теплоизоляция благодаря полному облеганию конденсаторами двухтрубных теплообменников Duotec
- Максимизация утилизации энергии благодаря возможности оптимального позиционирования труб по отношении к солнцу
- Высокоэффективная теплоизоляция сборного корпуса минимизирует потери тепла
- Интегрированное ограничение температуры регулирует тепловой ток при высоких температурах коллектора
- простота сборки благодаря системам сборки и соединения фирмы Виссманн
- Привлекательный дизайн коллектора, сборный корпус коричневого цвета (RAL 8019)

Технические характеристики:

Тип SP3, исполнение 2 м^2

- Общая площадь: 2,83 м^2
  Площадь поглощения: 2,05 м^2
  Полезная площадь: 2,11 м^2
- Размеры: 1419 x 1996 x 122 мм
- Вес: 45 кг

Тип SP3, исполнение3 м^2

- Общая площадь: 4,24 м^2
  Площадь поглощения: 3,07 м^2
  Полезная площадь: 3,17 м^2
- Размеры: 2126 x 1996 x 122 мм
- Вес: 68 кг

VITOCAL 200

Обогрев с использованием тепла окружающей среды не является вопросом цены

Применение нового солнечного/водяного теплового насоса Vitocal 200 фирмы Виссманн делает применение регенеративных видов энергии особенно привлекательным для владельцев коттеджей.

Новый солнечный/водяной тепловой насос Vitocal 200 предлагает пользователю все функции, необходимые при применении тепловых насосов в коттеджах. Диапазон мощности от 6 до 10 кВт делает возможным комфортабельное круглогодичное обеспечение теплом в моновариантном режиме эксплуатации. Максимальная температура в подающей магистрали в 60 °C позволяет также использовать радиаторы отопления.

Погодозависимый контроллер позволяет объединение двух отопительных контуров и, кроме того, предоставляет возможность функции естественного охлаждения «Natural cooling».

Комфортабельным является также раздельное размещение корпуса и модуля теплового насоса при поставке Vitocal 200. Сборка на месте превращается в детскую игру благодаря применению мультиштекерной системе соединения.

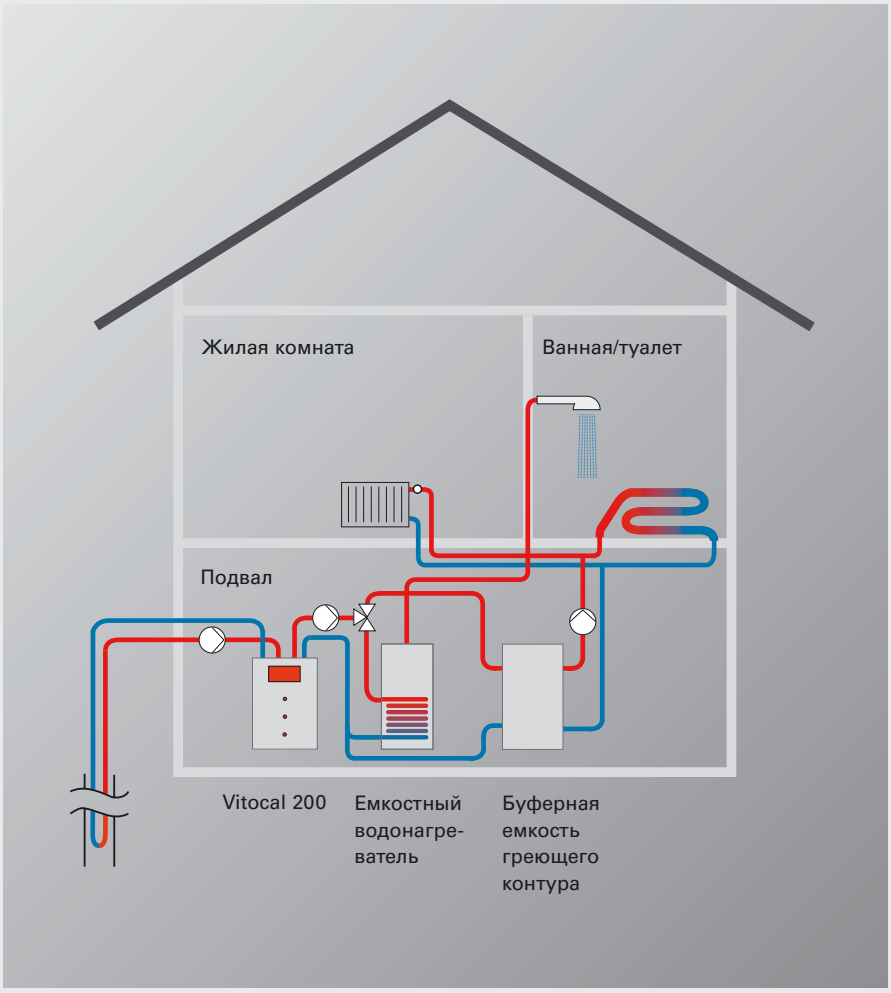

Очевидные достоинства:

- Пригоден для всех режимов эксплуатации:
  - В моновариантном режиме работы полностью осуществляет отопление и подогрев питьевой воды;
  - В двухвариантном режиме работает в комбинации со вторым подогревателем
- Высокая безопасность и надежность эксплуатации, бесшумность работы, благодаря эластичному витому уплотнителю с двойным гашением колебаний
- Хладагент R410A
- Цифровой контроллер отопительного контура с интегрированной функцией естественного охлаждения („Natural cooling"), погодозависимый
- Вследствие температуры в подающей магистрали до 60 °C пригоден и для эксплуатации радиаторного отопления
- Беспроблемное размещение при поставке благодаря разделению корпуса и модуля теплового насоса
- Интегрированный циркуляционный насос
- Возможна временная установка дополнительного электрического отопления, например, для просушки полов
- Интегрированная сборка предохранительных узлов для подсоединения отопительного контура

Технические характеристики:

- солнечный/водяной тепловой насос, мощность от 6 до 10 кВт
- Данные мощности: COP до макс.4,3 (солнце: 0 °C, температура подающей магистрали: 35 °C)

Поставка: с сентября 2005 года

VITOCAL 300

Компактный, готовый к подсоединению тепловой насо

Тепловой насос Vitocal 300 (тип BWC) предварительно собран на заводе и экономит, благодаря этому, время монтажа.

Vitocal 300, солнечный/водяной тепловой насос использует тепло земли. В корпус теплового насоса уже установлен циркуляционный насос греющего контура емкостного водонагревателя, циркуляционный насос, а также дополнительный электрический обогреватель с мощностью обогрева 9 кВт. Для подключения теплового контура на заводе уже предварительно установлена сборка предохранительных устройств, состоящая из предохранительного вентиля, манометра и вытяжного вентилятора.

Очевидные достоинства:

- Моновалентный режим для отопления и подогрева питьевой воды
- Высокая эксплуатационная надежность и бесшумность работы, благодаря полностью герметичному уплотнителю с двойным гашением колебаний
- Особенно пригоден для низких температур систем обогрева, например, подогрев пола
- Свободное от фреона, негорючее и биологически расщепляемое рабочее вещество R 407 C
- Погодозависимый цифровой контроллер отопительного контура с интегрированной функцией охлаждения, обслуживание в режиме меню, с текстовой поддержкой и интегрированной диагностической системой
- Интегрированы следующие модули: солнечный насос, циркуляционный насос, дополнительный электрообогреватель 9 кВт, сборка предохранительных устройств, состоящая из предохранительного вентиля, манометра и вытяжного вентилятора.

Технические характеристики:

- Солнечный/водяной тепловой насос, мощность от 4,8 до 10,8 кВт
- Высокие показатели мощности: COP до 4,61 (солнце: 0 °C, температура подающей магистрали: 35 °C)

Vitocal 300, компактный солнечный/водяной тепловой насос

Контроллер с режимом меню

VITOCAL 350

Воздушный/водяной тепловой насос для модернизации с температурой в подающей магистрали 65 °C

Новый воздушный/водяной тепловой насос Vitocal 350 предназначен как для новостроек, так и для модернизации установок с радиаторным отоплением жилого фонда.

Особым достоинством воздушного/водяного теплового насоса Vitocal 350 является то, что освоение источника тепла очень просто. Не нужно ни прокладывать или бурить земляные коллекторы, ни копать колодцы.

Насос Vitocal 350 может быть установлен как внутри, так и снаружи. Он добывает тепло из окружающего воздуха, без дополнительных больших расходов на инсталляцию. И при этом он даже при температуре наружного воздуха в -15 °C обеспечивает температуру подающей магистрали в 65 °C. Он является идеальным решением при модернизации зданий с радиаторным отоплением и высокими требованиями комфорта горячей воды.

Опции меню позволяют осуществление всех функций регулирования погодозависимого режима отопления и дополнительного теплогенератора.

Изготовленные межсоединения и принадлежности ускоряют и упрощают инсталляционные работы.

Очевидные достоинства:

- Моновариантный режим для отопления и подогрева питьевой воды
- Высокая эксплуатационная надежность и бесшумность работы, благодаря полностью герметичному уплотнителю с двойным гашением колебаний
- Пригоден также для радиаторного отопления и особенно для модернизации отопления
- Температура в подающей магистрали до 65 °C при наружной температуре -15 °C
- Подогрев питьевой воды до 58 °C
- Свободное от фреона, негорючее и биологически расщепляемое рабочее вещество R 407 C
- Погодозависимый цифровой контроллер отопительного контура с интегрированной функцией охлаждения, обслуживание в режиме меню, с текстовой поддержкой и интегрированной диагностической системой
- Беспроблемная наружная установка при помощи специально предназначенных для этого принадлежностей
- Исключительно бесшумный благодаря многочисленным мерам по снижению уровня шума

Технические характеристики:

- Воздушный/водяной тепловой насос, моновариантный 10, 14 и20 кВт
- Коэффициент мощности: тепловой насос:
  COP > 3,3 при A2/W35
- Среднегодовая длительность работы: > 3 в отопительных системах 65/55 °C
- Максимальная температура в подающей магистрали: 65 °C
- Уровень шума: 45 dB(A) в помещении установки

VITOCAL 343

Компактная тепловая колонка мощностью 6, 8 и 10 кВт

Vitocal 343 является комплексным решением для домов с низким потреблением энергии благодаря интегрированному солнечному /водяному тепловому насосу, емкостному водонагревателю и всем компонентам для подсоединения к солнечной установке в одном корпусе с занимаемой площадью всего 600 x 670 мм.

В дополнение к уже успешно зарекомендовавшей себя версии мощностью в 6 кВт имеются еще два варианта мощностью 8 и 10 кВт, благодаря чему Vitocal 343 может обеспечивать комфортным теплом из окружающей среды здания с более высоким потреблением мощности.

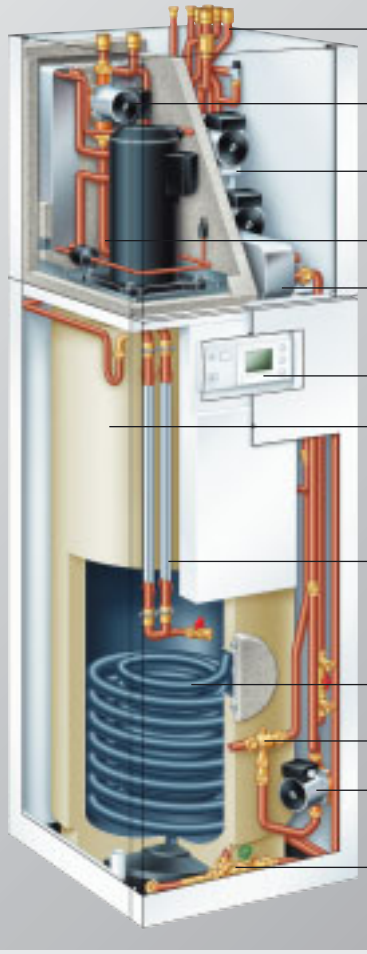

Очевидные достоинства:

- Компактная тепловая колонка для отопления и подогрева питьевой воды, в сборе и готовая к подсоединению
- Занимаемая площадь всего 600 x 670 мм, нет необходимости в сервисном боковом расстоянии
- Подготовленное подсоединение солнечной установки, гидравлические подсоединения, Solar-Divicon и контроллер уже установлены
- Интегрированный нагревательный стержень с трехступенчатым режимом работы для автоматического последующего подогрева питьевой воды и отопительного контура (2, 4 и 6 кВт)
- Исключительно бесшумная работа благодаря полной изоляции теплового насоса
- Хладагент R410A
- Регулирование в режиме меню со всеми функциями регулирования для погодозависимого режима отопления, контура солнечной батареи, функции «Natural cooling»

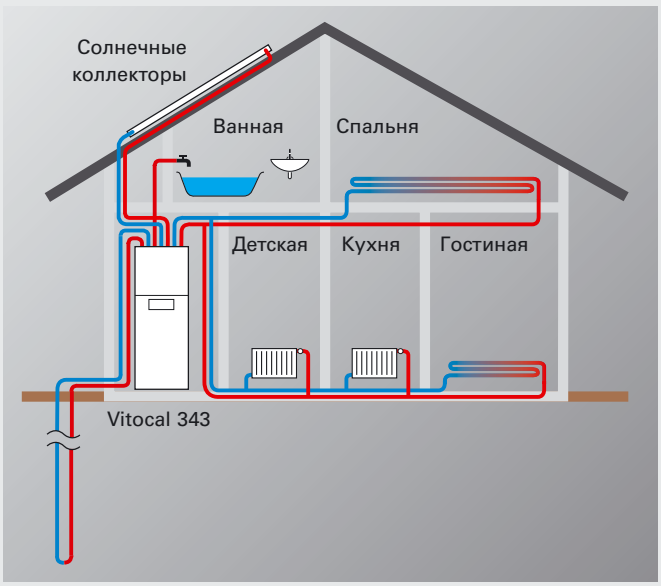

Vitocal 343 – компактное решение для зданий с низким потреблением энергии

Технические характеристики:

- Компактная тепловая колонка, моновариантная: 6, 8 и 10 кВт, моноэнергетичная: 12, 14 и 16 кВт Коэффициент мощности: COP 4,3 (солнце: 0°C, температура в подающей магистрали: 35 °C)
- Макс. температура в подающей магистрали: моновариантно 60 °C, моноэнергетично 70°C (электрический нагревательный стержень)
- Емкостный водонагреватель, емкостью 250 л для высокой степени комфорта

Поставка: 8 и 10 кВт с сентября 2005 года

VITOLIG 300

Использование воспроизводимого сырья для отопительного котла высшего класса

Ответственное обращение к окружающей среде ведет к возрастанию спроса на регенеративные формы энергии. Древесина, как воспроизводимое сырье, сжигает нейтральный газ CO^2 и является интересной альтернативой энергии, вырабатываемой из постоянно дорожающих полезных ископаемых.

Котёл, работающий на древесных гранулах, Vitolig 300 в диапазоне номинальной тепловой мощности от 2,9 до 25,9 кВт является в том, что касается домашнего комфорта, таким же удобным и простым в обращении, как и тепловые системы, работающие на жидком топливе.

Vitolig 300 со своим модулируемым режимом эксплуатации имеет широкий спектр применения: от домов с низким потреблением энергии до объектов с большой тепловой потребностью.

Новый цифровой контроллер с работой в режиме меню и текстом обеспечивает полное, но при этом простое управление.

Благодаря бесступенчатому всасывающему вентилятору реализуется модулируемый режим работы, благодаря чему возможна оптимальная подстройка к актуальной тепловой потребности.

Обеспечение горючим осуществляется в автоматическом режиме при помощи подачи древесных гранул шнековым дозатором.

Интегрированный накопитель гранул емкостью 232 литра дает возможность долгой непрерывной работы.

Для обеспечения постоянно высокого КПД теплообменные поверхности автоматически очищаются. Термостойкая оболочка горелки из специальной стали автоматически очищается от золы. Благодаря наличию специального бокса для золы Vitolig 300 нуждается в обслуживания только один раз в год.

Серийно Vitolig 300 оснащается полностью автоматическим устройством для подачи гранул в интегрированный накопитель.

Древесные гранулы

Очевидные достоинства:

- Наилучшая утилизация энергии благодаря саморегулируемой подстройке мощности и, вследствие этого, низкая температура отходящих газов и высокий теплотехнический КПД
- Полностью автоматическая загрузка древесных гранул
- Большой встроенный накопитель гранул емкостью 232 литра дает возможность длительной безостановочной эксплуатации
- Автоматическое, бесшумное и энергосберегающее поджигание при помощи нагревательных элементов
- Бесступенчатое регулирование всасывающего вентилятора и точно дозируемая подача топлива и воздуха для модулируемого режима гарантируют оптимальную подстройку к актуальной потребности тепла
- Цифровой контроллер в режиме меню с текстовой индикацией и автоматический контроль функций -для отопительного контура и смесителя и регулирования температуры питьевой воды
- Автоматическая очистка подогревающих поверхностей обеспечивает постоянно высокий КПД; очистка оболочки горелки от золы – длительные интервалы очистки
- Котёл разборный, что может быть использовано при установке

Технические характеристики:

- Отопительный котел, работающий на древесных гранулах
- Диапазон мощности: от 2,9 до 9,9 кВт, от 4,3 до 14,9 кВт, от 6,3 до 21,0 кВт, от 7,5 до 25,9 кВт
- Теплотехнический КПД: до 95%
- Размеры: ширина x глубина x высота 1028x733x1889

Поставка: с октября 2005 года

VITOCELL

Емкостный водонагреватель на любой вкус

Программа емкостных водонагревателей Vitocell предлагает решение для любых потребностей клиента - от 80 до 1000 литров, в моно- или бивалентном режиме, настенный или напольный вариант с любым местом установки: «под» или «рядом».

Vitocell 100

Vitocell 100 с эмалировкой Ceraprotect предлагает комфортное, экономичное подогревание питьевой воды и занимает ведущее место среди эмалированных водонагревателей. Эмалировка Ceraprotect надежно и длительно защищает емкостный водонагреватель от коррозии.

Vitocell 300

Емкостный водонагреватель Vitocell 300 из специальной коррозионностойкой стали Rostfrei соответствует высочайшим гигиеническим требованиям. Специальная нержавеющая сталь не случайно применяется в кухнях, лабораториях, больницах и пищевой промышленности. Гомогенная поверхность специальной стали остается безупречной с гигиенической точки зрения даже после длительной эксплуатации .

Новые размеры накопителей

Бивалентный Vitocell-B 100 (тип CVB) в настоящее время изготавливается емкостью в 400 литров. Буферный накопитель горячей воды Vitocell 050 также будет с настоящего времени поставляться с объемом 400 литров.

Новый накопитель горячей воды в сочетании с тепловым насосом

Новый Vitocell-V 100 (тип CVW) емкостью 400 литров специально предназначен для подогревания питьевой воды в сочетании с тепловым насосом. Большая площадь теплообменника в 4 m^2 обеспечивает высокоэффективную передачу температуры подающей магистрали теплового насоса питьевой воде. Vitocell-V 100 (тип CVW) подготовлен для подсоединения до двух электронагревательных стержней и одной солнечной установки (через внешний комплект теплообменника).

Гигиеничный емкостный водонагреватель из специальной стали Rostfrei

VITOSET
Все из одних рук

Программа Vitoset предлагает специалистам все необходимые компоненты для теплотехнического оснащения дома.

При этом каждый из продуктов программы Vitoset соответствует высоким требованиям качества, с незапамятного времени предъявляемых фирмой Виссманн к своей продукции. Программа Vitoset прекрасно согласуется со всеми остальными продуктами фирмы Виссманн, что является еще одним доказательством системной компетенции фирмы Виссманн.

Но специалист получает пользу не только от высокого стандарта качества. В области заказа, поставки и сервиса Vitoset также облегчает работу и экономит время и деньги.

Заказ осуществляется просто и быстро: по телефону, факсу или через Интернет. Все из одних рук и от одного партнера. Комплектные пакеты, например, жидкотопливный отопительный котел с согласованными друг с другом системными компонентами: топливным фильтром, расширительным сосудом, наполнительным и сливным кранами, нужно только указать заказной номер.

Широкая сеть представительств гарантирует поставку заказанных продуктов в максимально короткое время. Туда, куда требуется.

Программа Vitoset фирмы Виссманн предлагает комплексное решение в области теплотехники. Все просто. Системно.

Очевидные достоинства:

- Теплогенераторы
  - Мембранные расширительные сосуды для закрытых отопительных установок
- Приготовление горячей воды
  - Фильтры питьевой воды
  - Мембранные расширительные сосуды для питьевой воды
  - Циркуляционные насосы
  - Мембранные предохранительные клапаны для закрытых водоподогревателей
- Распределение тепла
  - Системы труб
  - Изоляционный материал
  - Запорные арматуры, обратные клапаны
  - Циркуляционные насосы греющего контура емкостного водонагревателя
  - Гидравлические стрелки и модульные каскады
  - Отопительные смесители
- Теплоотдача
  - Универсальные, плоские радиаторы, радиаторы для ванных
  - Принадлежности радиаторов
  - Наполные обогревательные системы

VITOPLAN 100 / 200

Программное обеспечение для комплексного проектирования – компетентно из одних рук

Vitoplan 100/200 – это профессиональная программная поддержка для специализированных отопительных предприятий, проектировочных бюро и архитекторов. Все функции Vitoplan 100/200 прекрасно согласованы друг с другом, совместимы между собой и базируются на совместной пользовательской базе.

Модули Vitoplan 100

Конфигуратор продуктов EPRO

С помощью нового конфигуратора могут просто и быстро составляться комплексные установки отопительных котлов. Конфигуратор автоматически составляет спецификации с комплексными принадлежностями.

EnEV I – Программное обеспечение для расчетов

Простое и быстрое определение коэффициента расходов на оборудование e_P при помощи параметров продуктов фирмы Виссманн по упрощенному методу. Определение коэффициента расходов e_P для жилых зданий с числом окон <30%(ENEV).

ESOP – расчет площади коллекторов и объема накопителей

Программа ESOP рассчитывает площадь коллекторов и объем накопителей, как для подогрева питьевой воды, так и для поддержки отопления. Эффективность установки и ее функционирование могут быть смоделированы для любого временного диапазона. Настоящая помощь: расчет коэффициента покрытия солнечной установки, экономии горючего и уменьшение эмиссии CO_2 убеждают.

EDIS – помощь в проектировании емкостных водонагревателей

Интерактивная помощь в проектировании для размещения емкостных водонагревателей для любых построек. При расчете учитываются такие специфические параметры оборудования, как разброс между подачей и обратным ходом или температура емкости.

ECAD - CAD-библиотека продуктов фирмы Виссманн

ECAD облегчает детальное планирование, прежде всего, комплексных систем отопления. С помощью ECAD продукты фирмы Виссманн просто и соразмерно интегрируются в чертежи. В программе могут быть вызваны соответствующие таблицы параметров и проектировочные инструкции. Кроме того, все CAD-программы могут импортировать чертежи продуктов посредством интерфейса DXF и DWG.

ETEK – электронный каталог отдельных деталей

Все имеющиеся в программах фирмы отдельные и запасные детали отображены на взрыв-схемах. Можно считать каталожный номер, обозначение и цену искомой детали и перенести непосредственно в формуляр заказа.

ENEM – программное обеспечение по экономии энергии

ENEM рассчитывает потенциал экономии при проведении модернизации отопления.

Графики наглядно показывают в сравнении новую и старую системы отопления. Расчет сопровождается рекомендацией продукта.

Стандарт данных

Тексты описаний всего спектра продуктов с ценами брутто в стандартном формате данных.

Vitoplan 200 представляет собой мощный пакет программного обеспечения фирмы Виссманн, позволяющий удобно и просто проектировать даже комплексные отопительные системы.

Vitoplan 200 Оборудование для дома

- Расчет потребности тепла в соответствии с DIN 4701, включая расчет коэффициента теплопередачи и перечень строительных материалов
- Упрощенный и подробный метод
- Расчет подогрева полов в соответствии с DIN EN 1264
- Интегрированная таблица строительных материалов по DIN 4108
- Расчет радиаторов отопления в соответствии с BDH-2/VDI3805
- Определение коэффициента затрат на оборудование e_P
- Расчет смесителя для размещения котлового контура и его отдельных отопительных контуров
- Расчет котла с учетом данных из области тепловой потребности, ENEM и EDIS
- Расчет мембранных расширительных сосудов
- Программа предлагаемых продуктов (возможность передачи Gaeb, UGL)
- Расчет проточного теплообменника

Vitoplan 200 модуль EnEV II

- Определение коэффициента затрат на оборудование eP по детальному методу с использованием параметров продуктов фирмы Виссманн

Vitoplan 200 модуль расчета тепловой нагрузки **Новинка!**

- Расчет по сокращенному методу VDI 2078, раздел 6
- Перенос пространственной геометрии из модуля расчета отопительной нагрузки
- Графическое и табличное отображение результатов

Vitoplan CAD 2005 **Новинка!**

- Самая современная технология CAD фирмы Autodesk
- Новые функции графопостроения
- Значительное сокращение размеров файлов

Vitoplan 200 модуль трехмерного проектирования котельных

- Простое трехмерное проектирование комплексных теплоцентралей
- В комплекте со строительством резервуаров и трехмерным проектированием распределителей плюс возможность создания собственных деталей и узлов
- Проектирование каналов вентиляции квартир и расчет компонентов
- Двухмерные чертежи схем котельных и схем управления
- Спецификации, разрезы, виды и сечения

Vitoplan 200 модуль трубопроводных сетей: отопление, питьевая вода, сточные воды

- Отдельные модули для расчета трубопроводных сетей отопления, питьевой воды и канализации без ограничения размеров
- Возможность разделения на несколько плоскостей
- Двухмерный ввод и расчет
- Ввод своих трубных материалов и различных размеров вентилей
- Выбор нужных насосов
- Оптимизация главной нитки трубопровода
- Автоматическая гидравлическая коррекция
- Спецификации – сопряжение с компонентами Vitoset

Vitoplan 200 модуль трехмерного проектирования вентиляции квартир

- Обработка предварительно введенных данных каналов в системе
- Определение размеров
- Выбор продуктов из системы Fastflex-Flachkanal фирмы Виссманн
- Выдача спецификаций

Система заказа по Интернет

Информативно, наглядно и постоянно актуально в режиме online и в любое время суток Вы можете получить информацию о продукции и услугах фирмы в Интернете. От «скачивания» нормативных данных и рекламной информации до заказа в режиме online с данными цен нетто.

В любое время дня и ночи можно сделать заказ, от детали из программы компонентов отопительных систем Vitoset до комплексных отопительных систем. Пакеты образцов товаров, условия обработки и поставки, подтверждение заказа по электронной почте и обзор заказа – конечно на базе цен нетто.

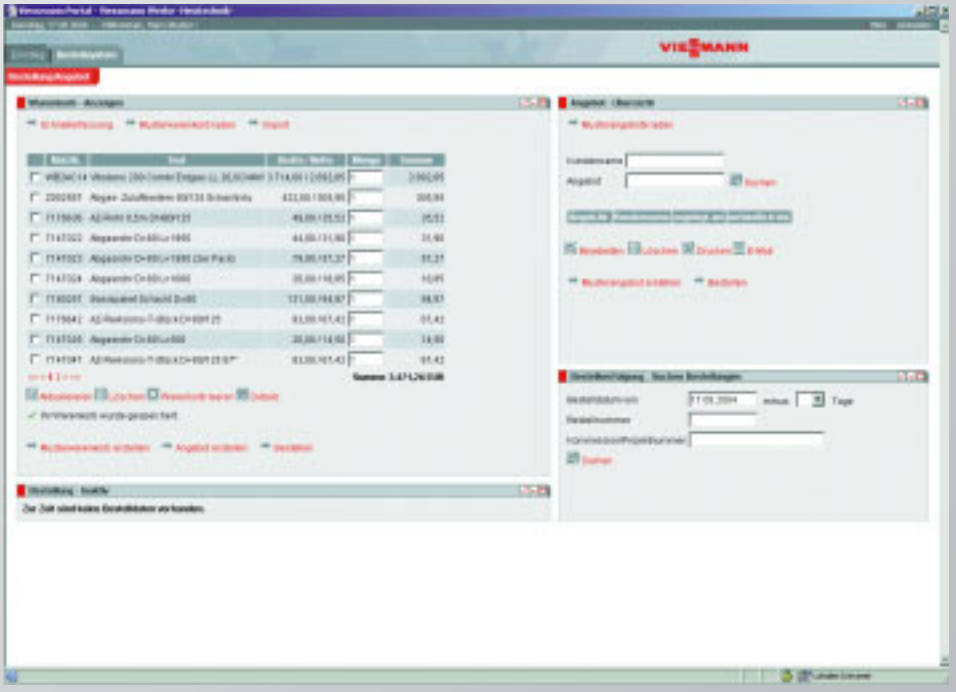

TDIS: Все для технического и сервисного обслуживания

Информационная система технической службы фирмы предлагает информацию, относящуюся к техническому и сервисному обслуживанию:

- Наглядно выделенная по категориям документация по группам продуктов
- База данных по наиболее часто задаваемым вопросам с ответами
- Сервисная книга Vitotec
- Запрос технической службе в режиме online
- ETEK-Online, взрыв-схемы или листы описаний отдельных деталей

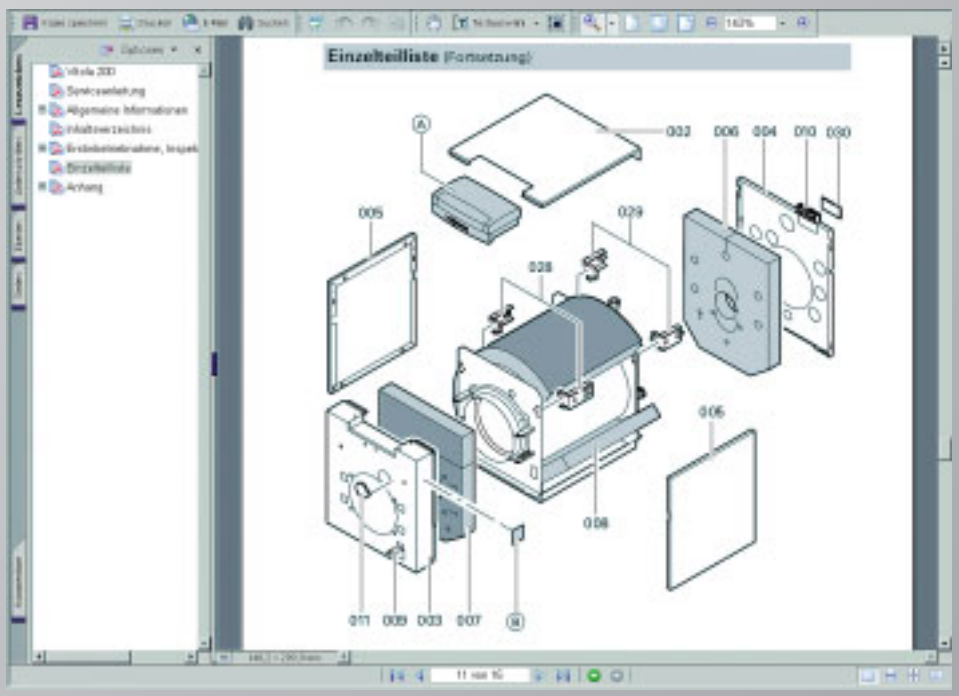

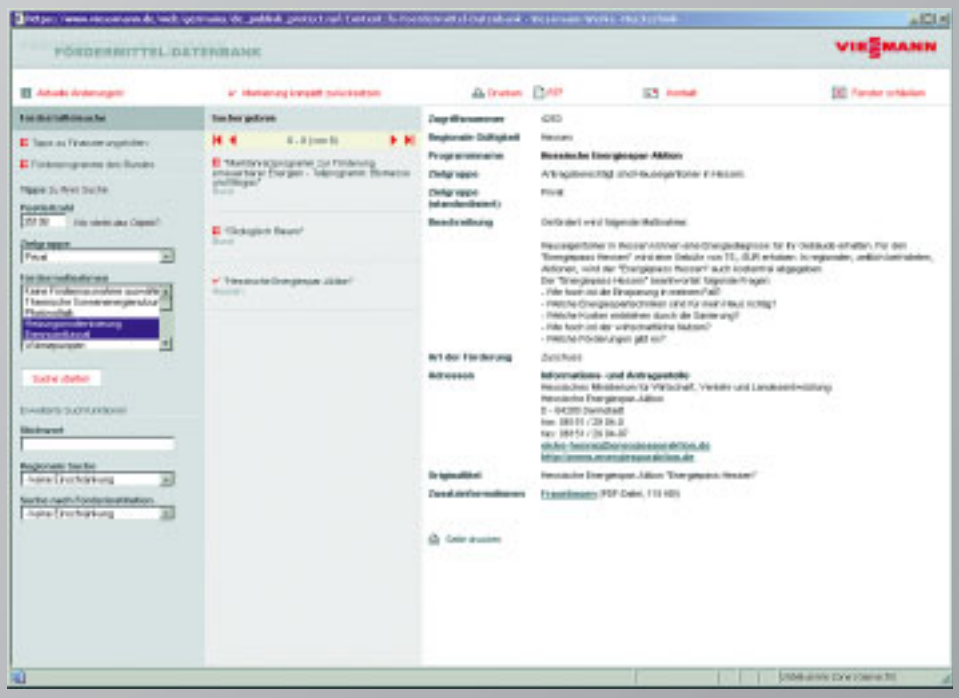

Программы транспортировки, директивы и бланки заявок в Германии

Из многообразия транспортных мероприятий на уровне федерации, земель, коммун, а также предприятий энергоснабжения можно быстро найти необходимые в данный момент пользователю программы. Просто вводится почтовый индекс и ключевое слово и последующий щелчок мыши открывает подробное описание, дополненное данными о контакте и месте заказа, а также формуляр заказа в формате PDF.

Интерактивное моделирование процессов регулирования

Интерактивное моделирование процессов регулирования позволяет облегчить знакомство пользователя с функциями регулирования. От начальных объяснений через демонстрацию важнейших установок системы регулирования и к интерактивному тренингу: презентация с языковым сопровождением предлагает пользователю все необходимое для скорейшего и комфортного освоения функций систем автоматического регулирования Vitotronic.

VIESSMANN

Viessmann s.r.l.
Via Brennero 56
37026 Balconi di Pescantin a(VR)
Tel. 045 6768999 – Fax 045 6700412
www.viessmann.com

9447 xxx I 03/2005
Salvo modifiche