Газовые настенные котлы Roca Victoria, Sara, Nora

ROCA

VICTORIA

Отличительные особенности:

- *4 модели мощностью до 23.3 Квт*
- *Система самодиагностики*
- *Одноконтурные и двухконтурные модели*
- *13,4 литров горячей воды в минуту при Δt =25 ^{0}C*
- *Отсутствие быстроизнашивающихся деталей и уплотнительных колец*
- *Функциональность и надежность конструкции*

ROCA

Модельный ряд настенных котлов Victoria

- ***Victoria 20**** ***(23,3 квт)***
- ***Victoria 20/20**** ***(23,3 квт)***
- ***Victoria 20/20F*** ***(23,3 квт)***
- ***Victoria 20/20T*** ***(23,3 квт)***

Условные обозначения:

- *F – закрытая камера сгорания принудительная тяга*
- *T – открытая камера сгорания + принудительная тяга*
- ** - открытая камера сгорания*
- *20/20 – контур ГВС*
- *20/20 – контур отопления*

ROCA

Victoria

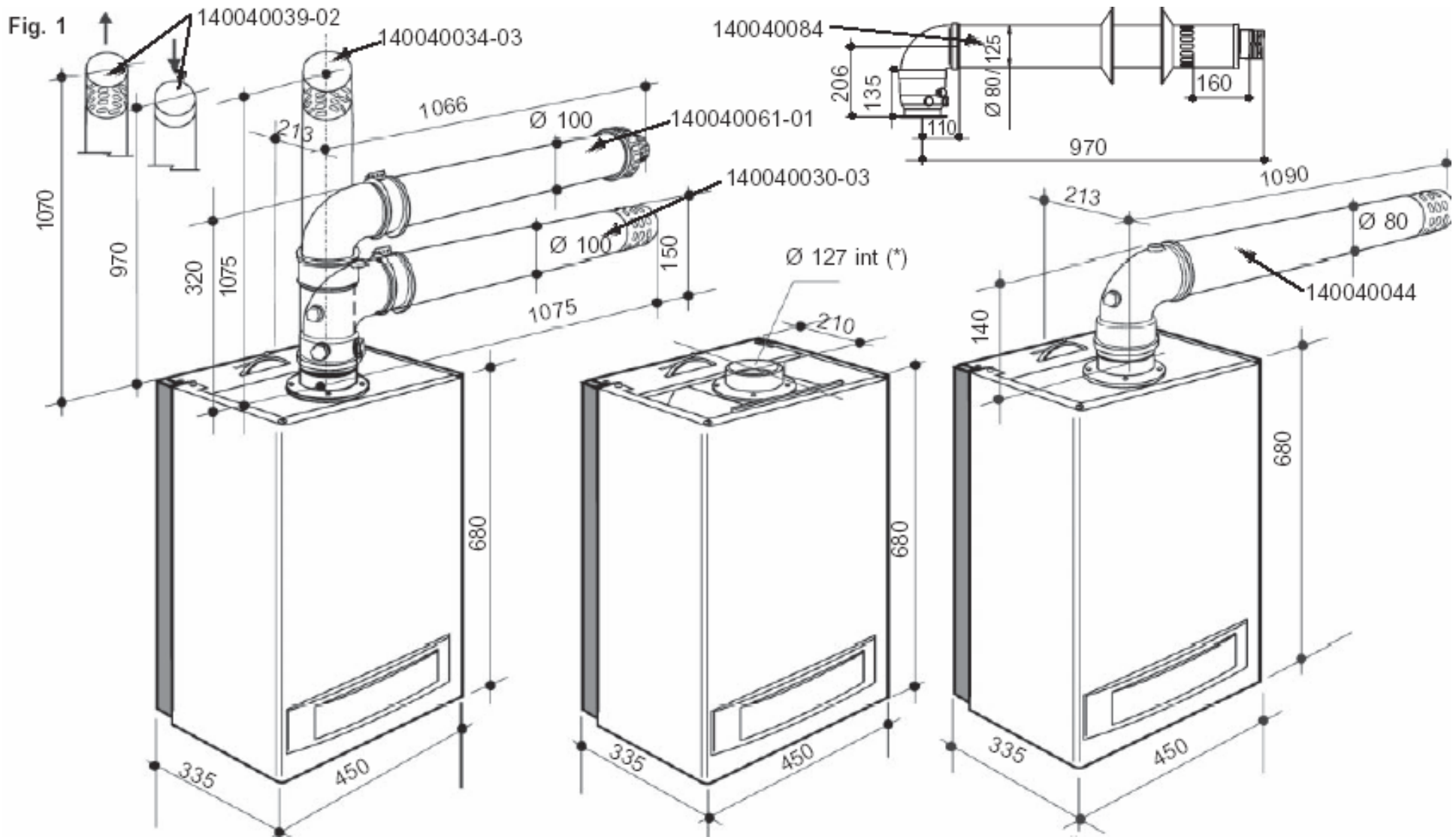
Fig. 1
140040039-02
140040034-03
140040084
140040061-01
140040030-03
140040044
1066
Ø 100
213
1070
970
320
1075
150
Ø 127 int (*)
210
206
135
125
Ø 80
110
160
1090
Ø 80
140
680
335
450

Удобство монтажа

- *Котлы полностью укомплектованы и готовы к установке в систему*
- *Укомплектованы **опорной планкой** и **шаблоном** для удобства монтажа*
- *Горизонтальное подключение труб отопления, ГВС, газа*
- *В комплектацию котлов с закрытой камерой сгорания входит: **горизонтальный коаксиальный, вертикальный** или **раздельный комплект дымоходных труб***

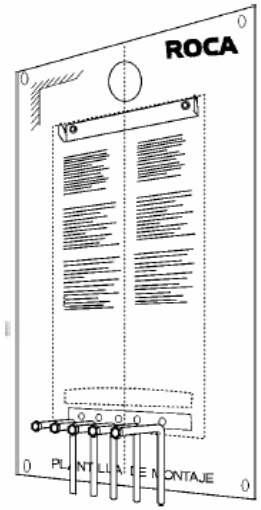

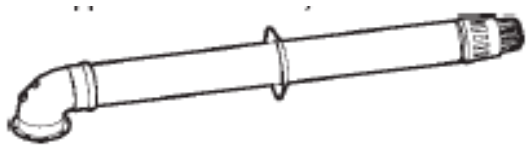

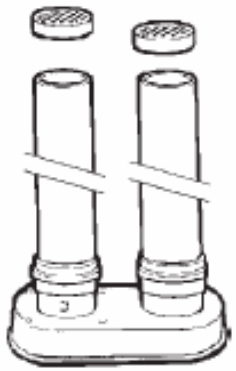

Удобство обслуживания

- Конструкция котла обеспечивает удобный доступ ко всем узлам через переднюю панель
- Электронная система диагностики неисправностей
- Отображение кодов неисправности (Индикация комбинации светодиодов отображения текущей температуры)

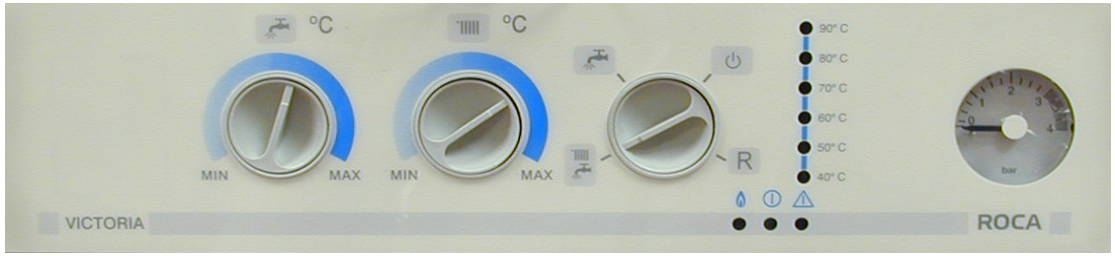

Функциональность

- Автоматический бай-пасс
- Постциркуляция насоса (30 сек. после выключения горелки или постоянно)
- Антиблокировка насоса (каждые 6 часов включение насоса на 15 сек.)
- 2 уровня защиты от замерзания <7 гр. С и < 5 гр. С
- Возможность подключения термостатов среды
- Возможность подключения внешнего накопительного бойлера
- Возможность регулирования теплопроизводительности отопительного контура отопления
- Индикация аварийных кодов
- Электронная система розжига и стабилизации пламени

Технические данные

Модель	Теплопроизводительность отопительного контура. ккал/ч	кВт	Теплопроизводительность контура горячего водоснабжения ккал/ч	кВт	Производительность контура горячего водоснабжения проточного типа л/мин при Дt = 25 °C	Вместимость бака-накопителя л
Отопление						
VICTORIA 20	7.000 / 20.000	8,1 / 23,3	-	-	-	-
Отопление и контур горячего водоснабжения проточного типа						
VICTORIA 20/20	7.000 / 20.000	8,1 / 23,3	20.000	23,3	13,4	-
VICTORIA 20/20 T	7.000 / 20.000	8,1 / 23,3	20.000	23,3	13,4	-
VICTORIA 20/20 F	7.000 / 20.000	8,1 / 23,3	20.000	23,3	13,4	-
Отопление и контур горячего водоснабжения накопительного типа						
VICTORIA 20 + Kit V3V	7.000 / 20.000	8,1 / 23,3	-	-	-	от 60 до 500 л.

Общие технические характеристики	Для всех моделей
Максимальная полезная мощность в системе отопления и горячего водоснабжения	23,25 кВт
Средняя полезная мощность в системе отопления и горячего водоснабжения	13,95 кВт
Минимальная полезная мощность в системе отопления и горячего водоснабжения	8,14 кВт
Максимальный расход тепла	25,50 кВт
Коэффициент полезного действия	92%
Максимальная температура носителя в системе отопления	90°C
Минимальная температура носителя в системе отопления	30°C
Максимальная температура воды в системе горячего водоснабжения	60°C
Минимальная температура воды в системе горячего водоснабжения	40°C
Давление при заполнении системы отопления	3 бар
Максимальное давление в системе горячего водоснабжения	7 бар
Давление при заполнении системы горячего водоснабжения	1,5 бар
Минимальное давление в системе горячего водоснабжения	0,2 бар
Минимальный расход для включения системы горячего водоснабжения	3 л/мин.
Тарирование предохранительного клапана	3 бар
Емкость расширительного бака	8 л
Давление при заполнении расширительного бака	0,8 бар
Электропитание однофазное	220 В - 50 Гц
Емкость конденсатора	3,5 μF
Напряжение термостата среды	220 В

$\Delta t = 25°C$ - 13 л/мин.
$\Delta t = 30°C$ - 11,1 л/мин.
$\Delta t = 35°C$ - 9,5 л/мин.

ROCA

Панель управления

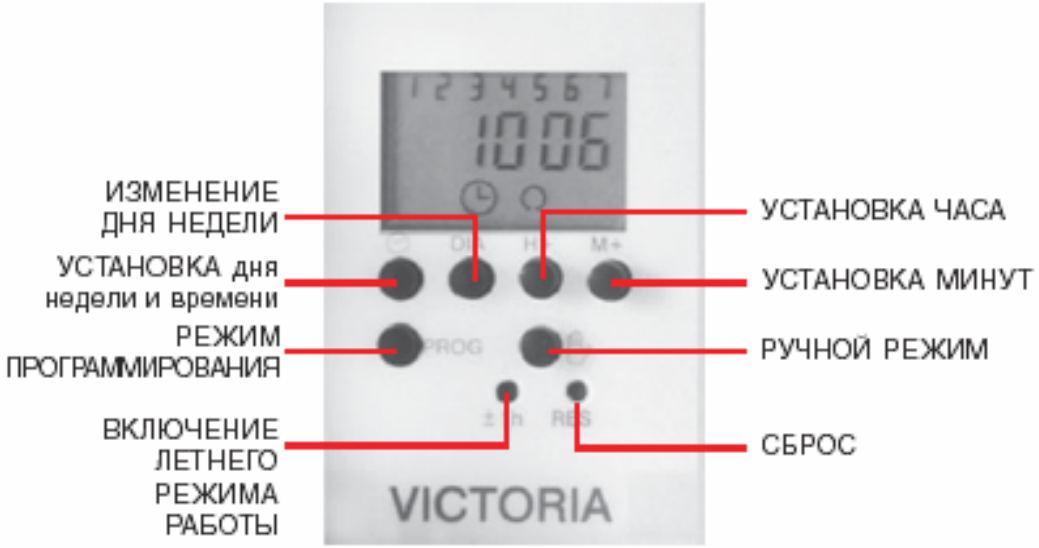

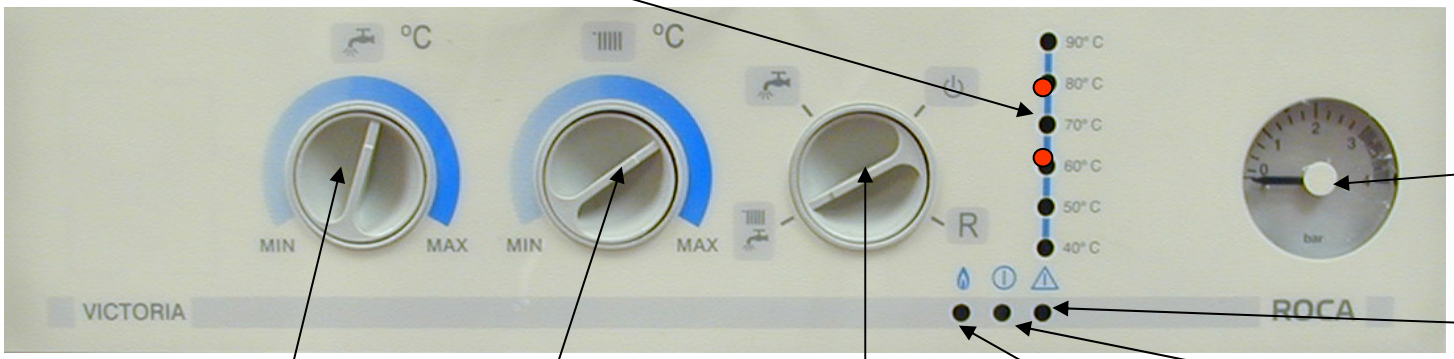

Индикаторы температуры и кодов неисправностей

Манометр

Индикатор блокировки

Регулятор температуры контура ГВС

Регулятор температуры контура отопления

Переключатель режимов работы Зима/Лето/Сброс/Режим ожидания

Индикатор работы горелки

Индикатор питания

ROCA

Теплообменник

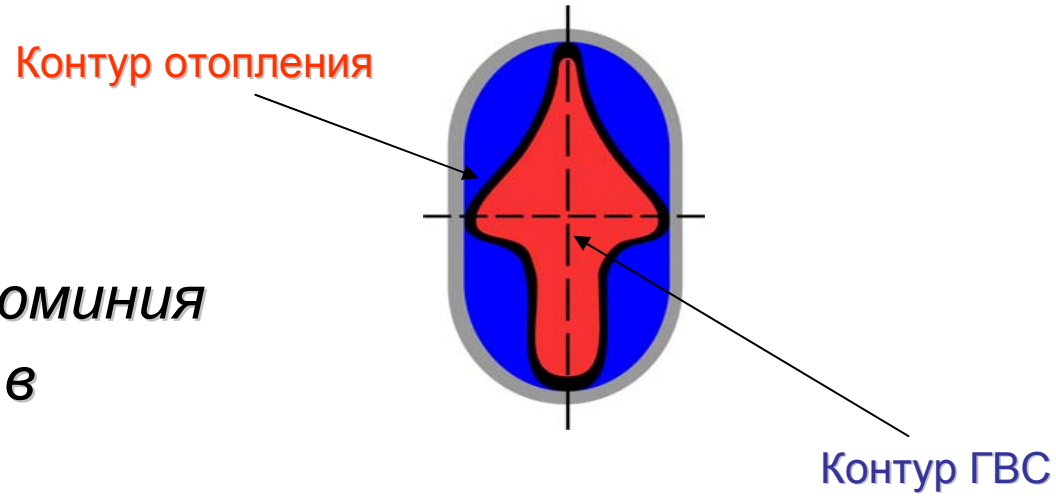

- *Материал: медь*
- *Покрытие на основе алюминия*
- *Битермический (трубка в трубке)*

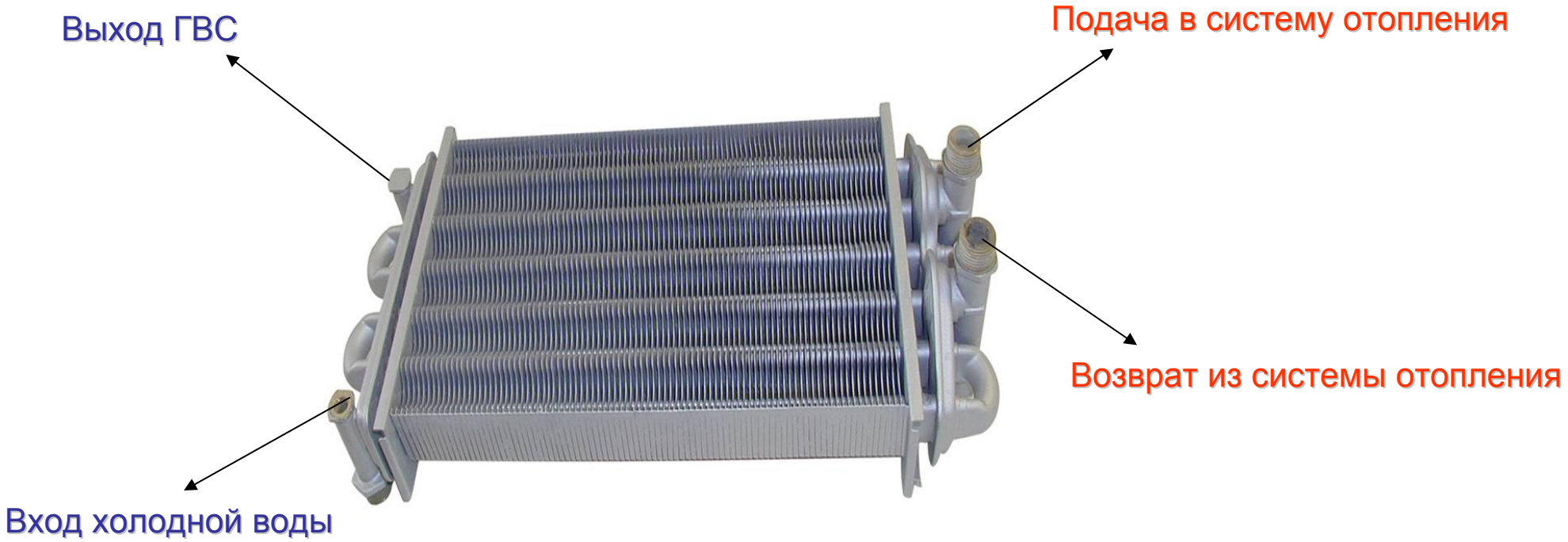

Газовый клапан Victoria

Диафрагмы прохода газа,

Различные диаметры согласно типу газа.

Форсунки

Алюминиевая рампа для установки форсунок

4 Клапана

Крепление

Электроклапан

7.000 ккал/ч

Электроклапан 12,000 ккал/ч

Электроклапан 20,000 ккал/ч

Электроклапан безопасности

Корпус блока газовых клапанов

Прокладка блока клапанов

Корпус газового клапана

Прокладка, Материал пробка.

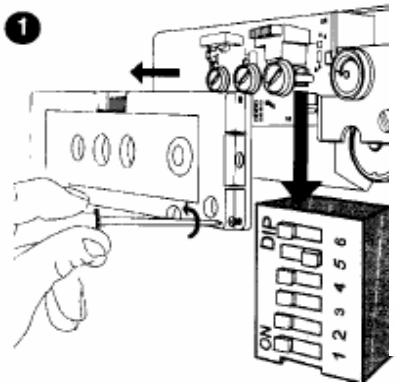

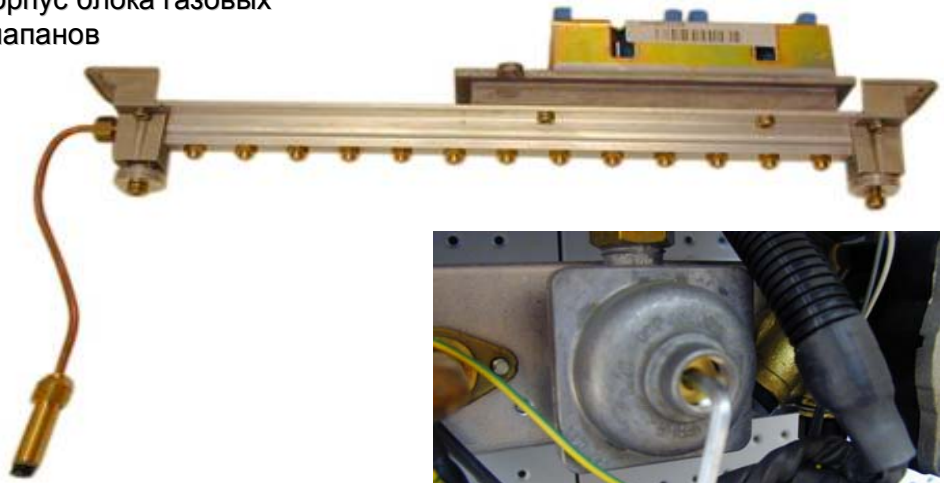

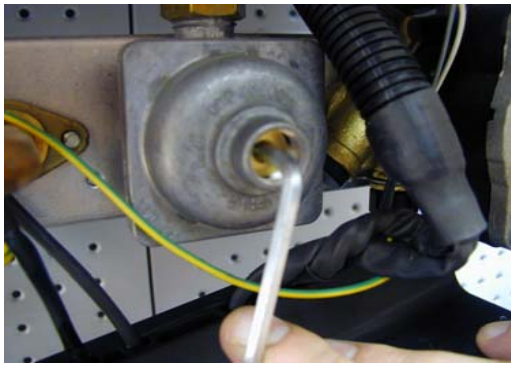

- *SW1 OFF/SW2 ON 7.000 ккал/ч*
- *SW1 ON/SW2 OFF 12.000 ккал/ч*
- *SW1 ON/SW2 ON 20.000 ккал/ч*

Полезная мощность: регулируемая от 7000 до 20000 ккал/ч

ROCA

Датчики температуры

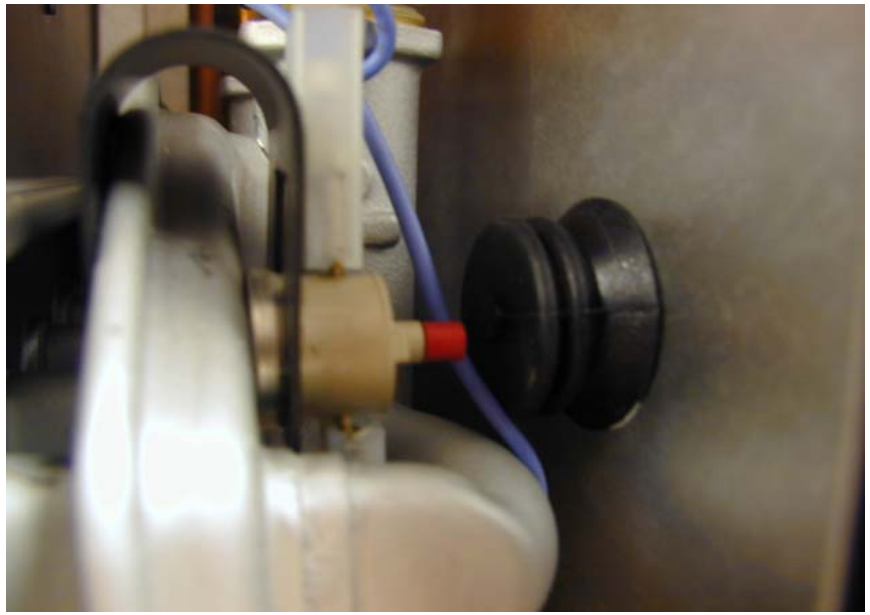

Термостат безопасности контактного типа

Блокировка котла при температуре выше 105 гр.С
Возврат в рабочее положение кнопкой

°C	кОм
-10	55,2
0	32,6
10	19,9
20	12,4
25	10,0
30	8,06
40	5,33
50	3,60
60	2,49
70	1,75
80	1,25
90	0,91
100	0,67
110	0,51

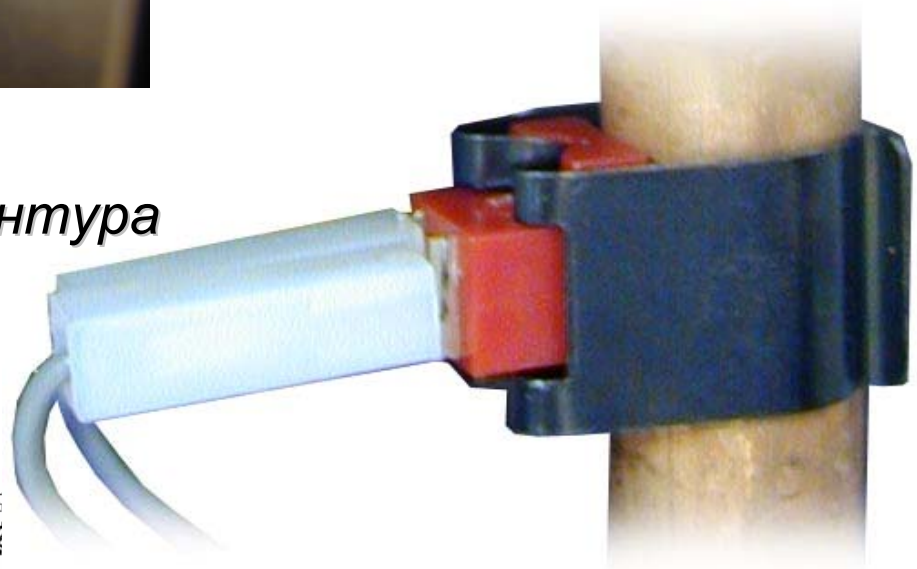

Датчик температуры контура отопления и Гвс NTC

Один тип датчиков

SW 4 ON/OFF Синхронизация включений 6 мин.

SW 5 OFF/SW 6 ON

Гистерезис 17 гр.С

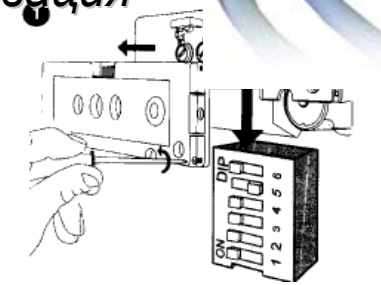

ROCA

Гидроузел

Victoria 20/20, 20/20F, 20/20T.

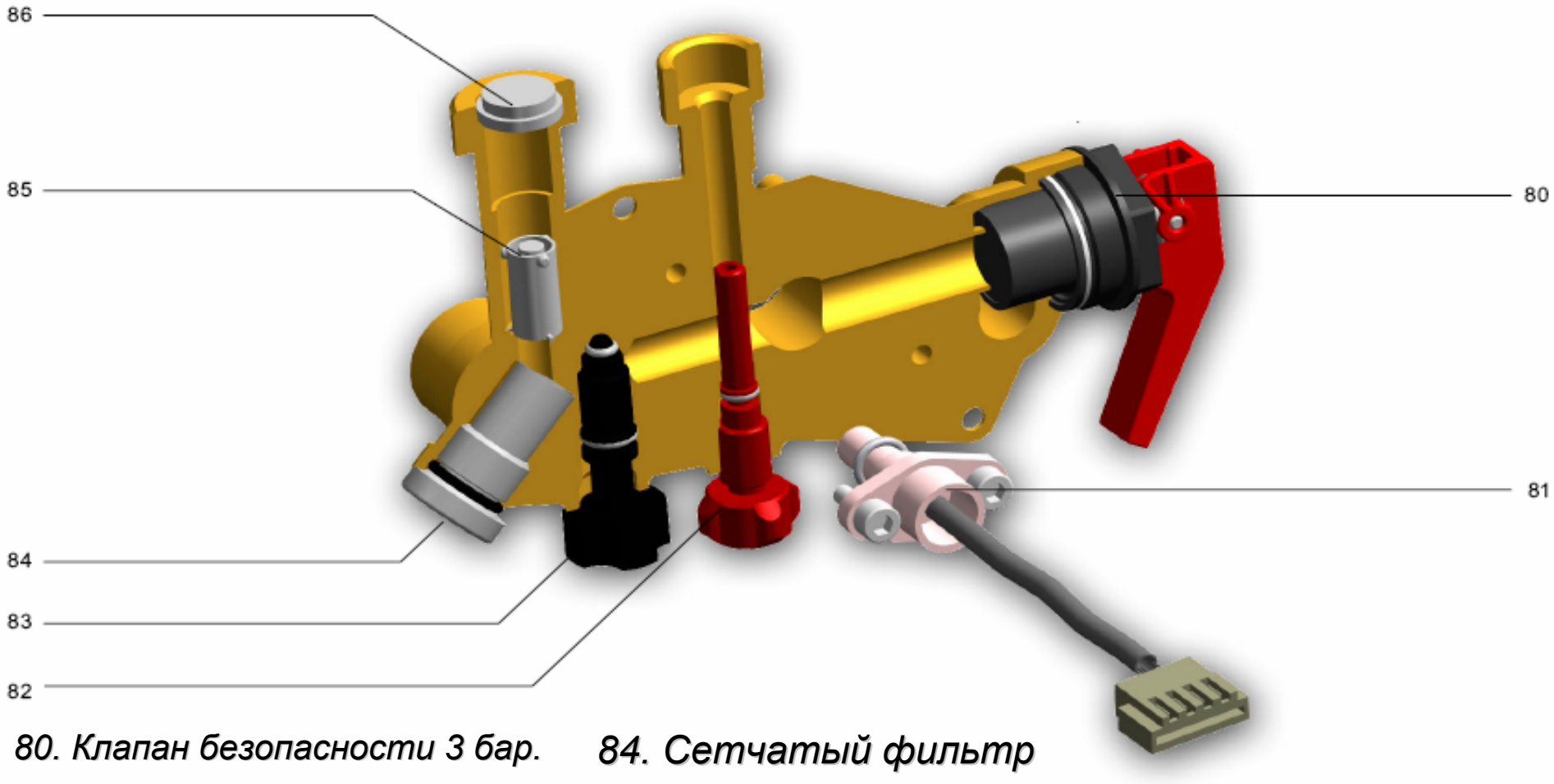

80. Клапан безопасности 3 бар.

81. Датчик протока

82.Сливной кран

83. Кран подпитки

84. Сетчатый фильтр

85. Магнитный поплавок

86. Рассекатель

ROCA

Датчик потока контура ГВС

Датчик потока контура ГВС

Установлен на входе холодной воды в контур ГВС

Минимальное давление на входе 0,2 бар

Минимальный расход 3 л/мин

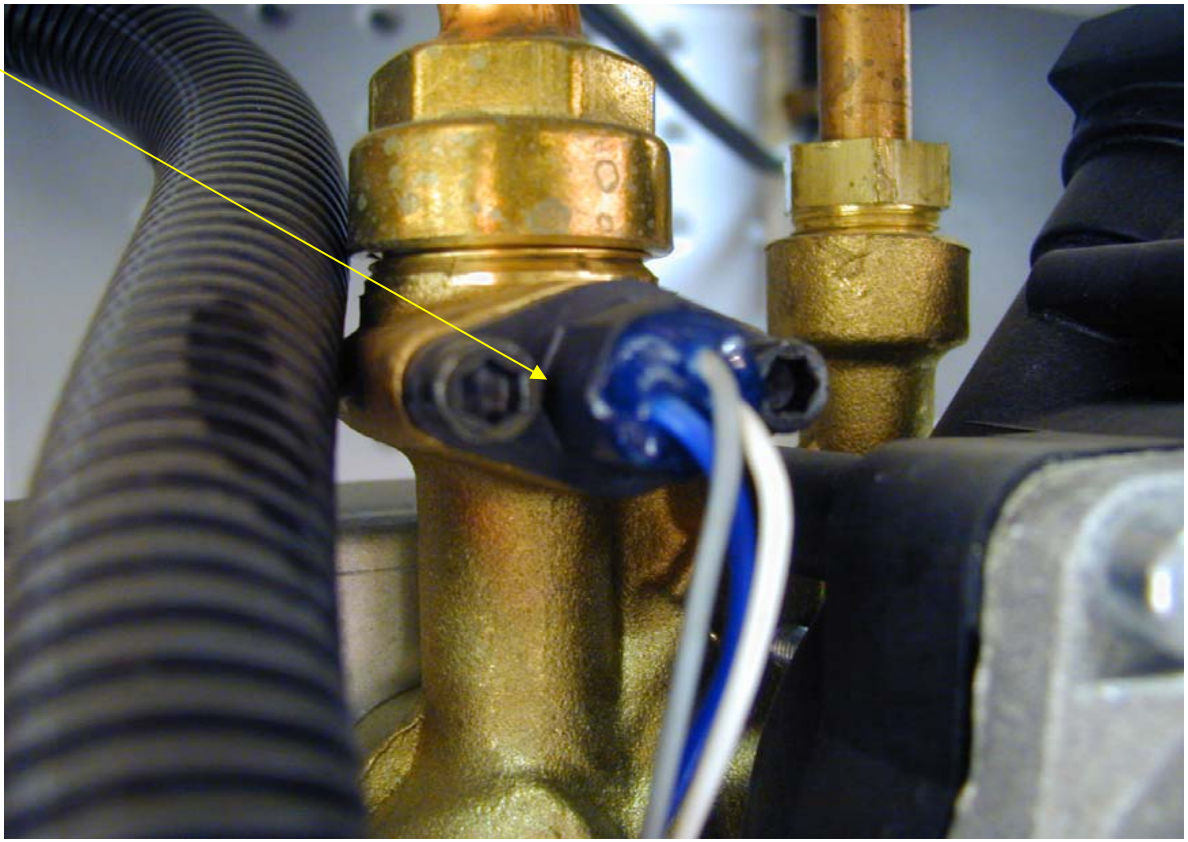

ROCA

Гидроузел

Victoria 20

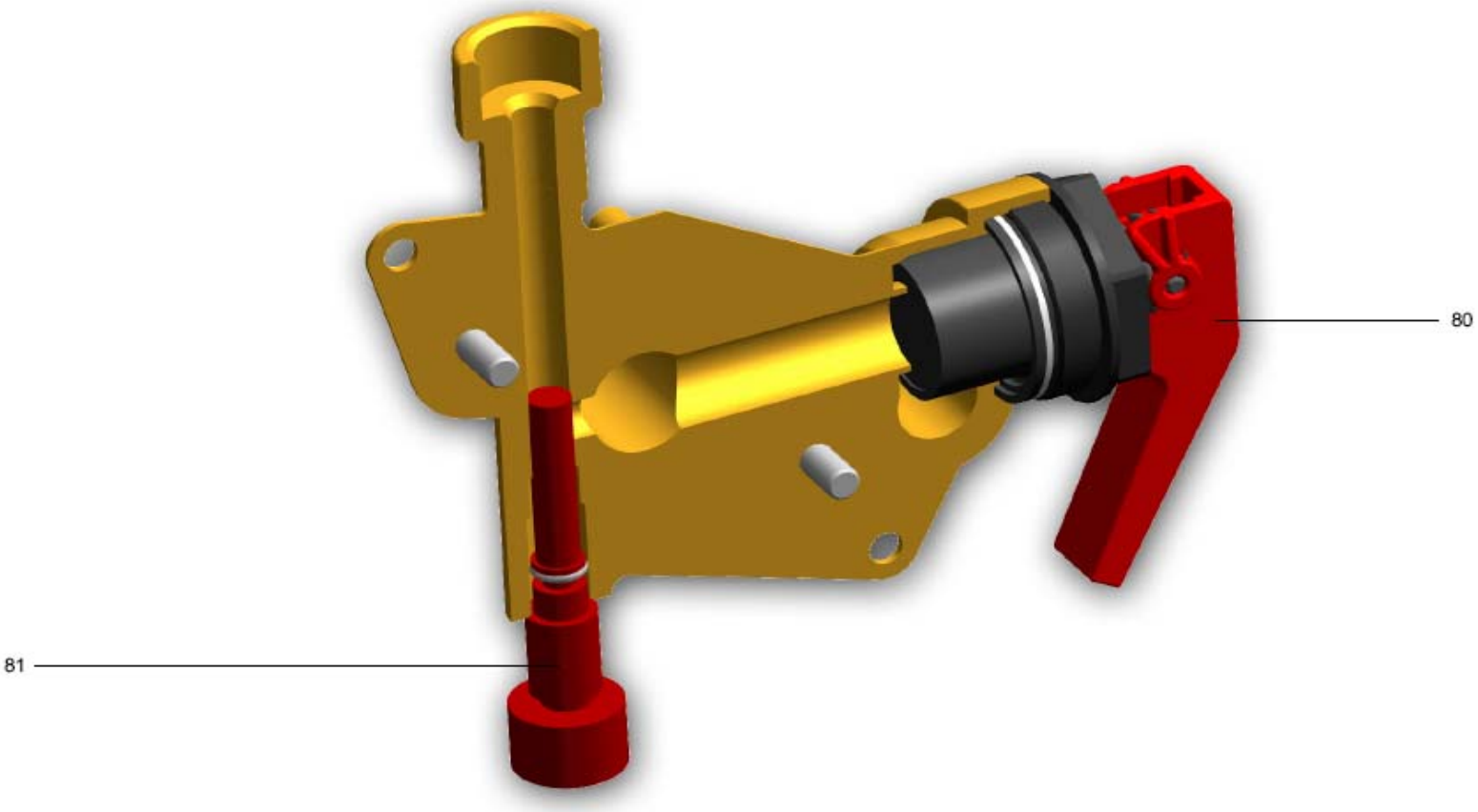

80. Клапан безопасности 3 бар.

81.Сливной кран

ROCA

Камера сгорания, горелка

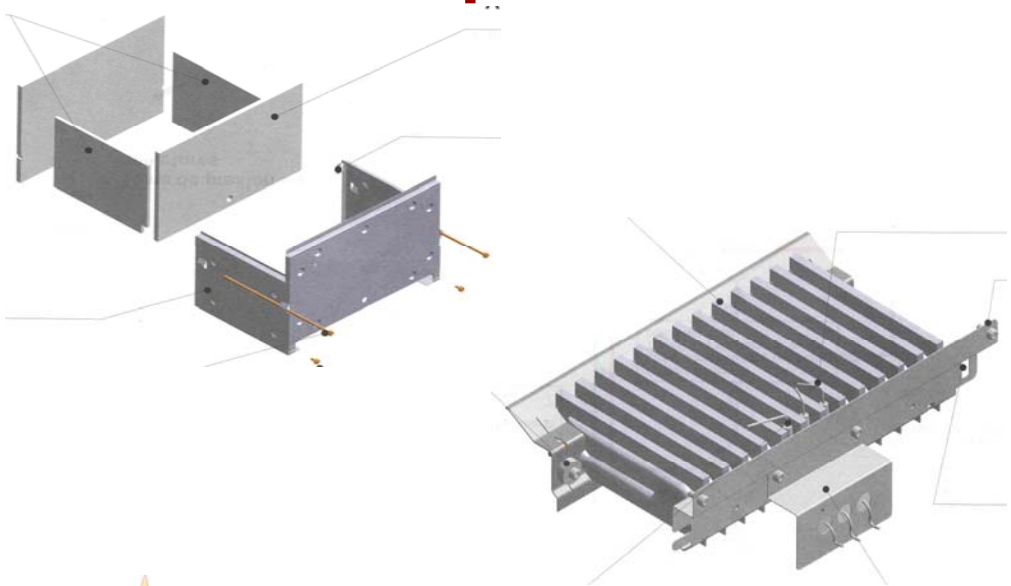

- *Горелка нержавеющая сталь*
- *13 горелок*
- *Пламя 3 лепестка на одном инжекторе*

- *Моноблочная камера сгорания*
- *Изоляционный материал: асбест*

Циркуляционный насос Victoria

Три скорости вращения ротора

SW 3 ON Работа циркуляционного насоса в течение 30 сек после отключения по сигналу термостата

SW 3 OFF Постоянная работа циркуляционного насоса

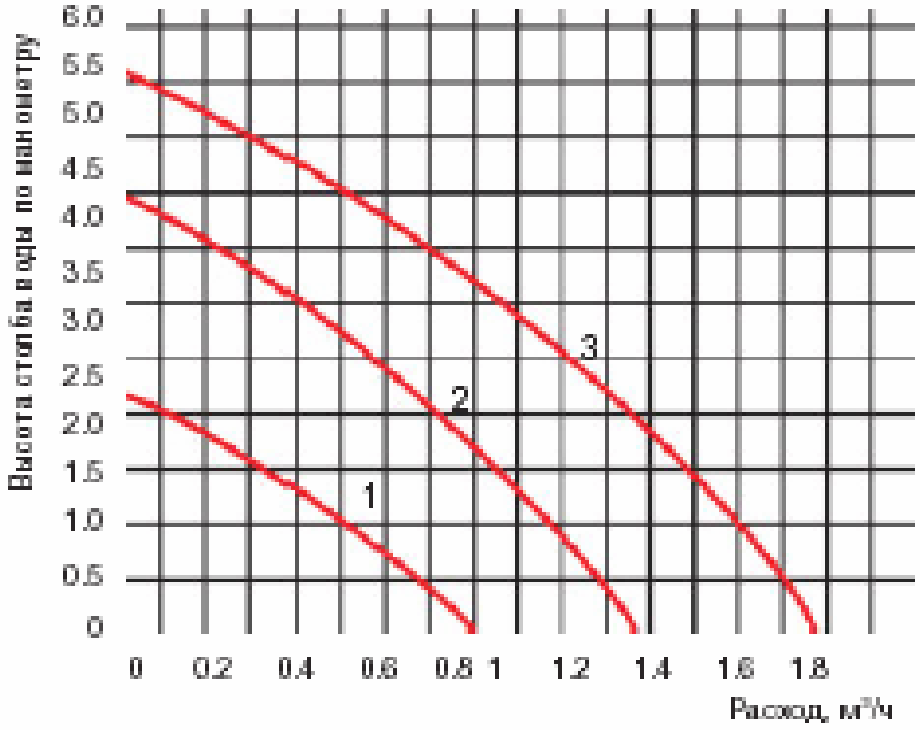

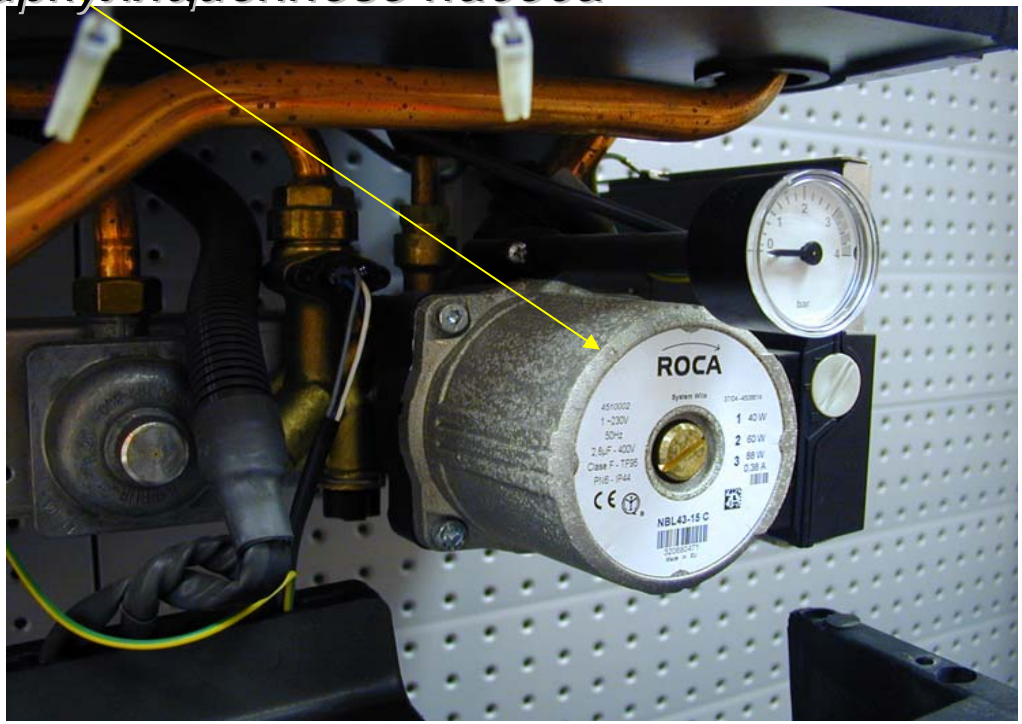

Отвод дымовых газов

Модель F: ***закрытая камера с вентиляторной группой. Пресостат тяги обеспечивает безопасный отвод продуктов сгорания.***

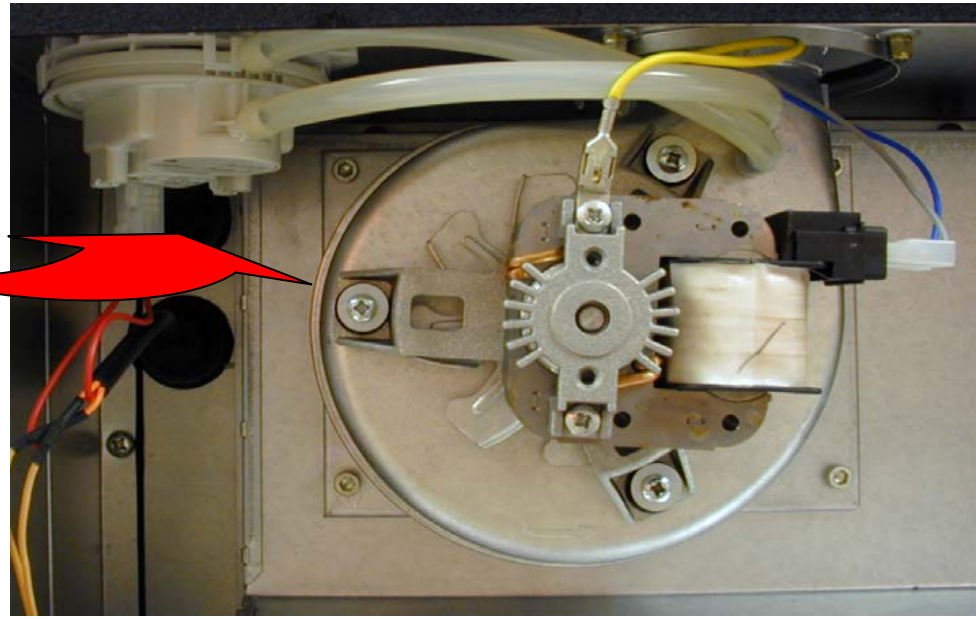

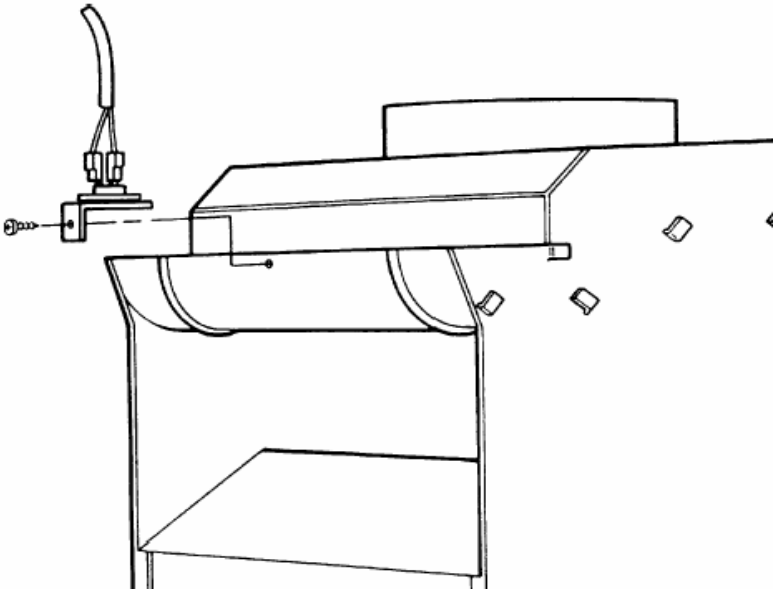

Открытая камера. Термостат дымовых газов обеспечивает безопасный отвод продуктов сгорания 70 гр. С

Состав

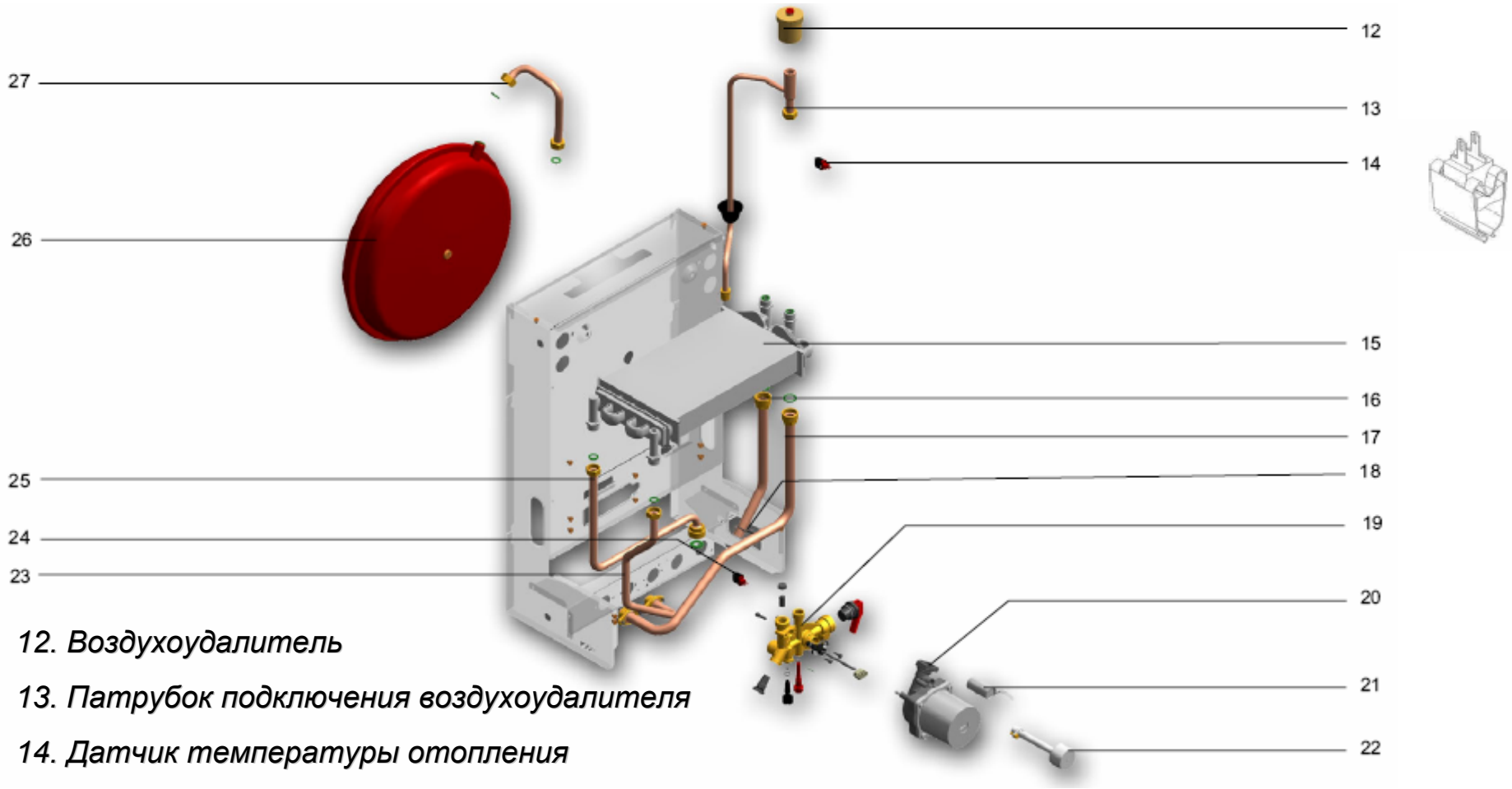

12. Воздухоудалитель
13. Патрубок подключения воздухоудалителя
14. Датчик температуры отопления
15. Теплообменник
16,18 Патрубок обратки отопл.
17. Патрубок подачи отопл.
19. Гидроузел
20. Циркуляционный насос
21. Конденсатор
22. Манометр
23. Патрубок Вход ХВ.
24. Датчик ГВС
25. Патрубок ГВС
26. Расширительный бак 8л.
27. Патрубок подсоединения расширительного бака

ROCA

Состав

29. Крепления дымохода 127 мм.

30. Дымовая коробка

31,32,33,42,43, Камера сгорания

34. Прокладка газового клапана

35. Газовый клапан

36. Штуцер контроля давления газа

37. Крепежная планка

38,39 Горелка

40. Зонд ионизации, электроды розжига

41. Пластина

44. Уголок крепления газ. Трубы (сжиж. Газ.)

45. Прокладка

46. Газовый редуктор (метан)

47. Патрубок газа.

49. Крепление термостата обратной тяги.

50. Термостат обратной тяги

ROCA

Состав

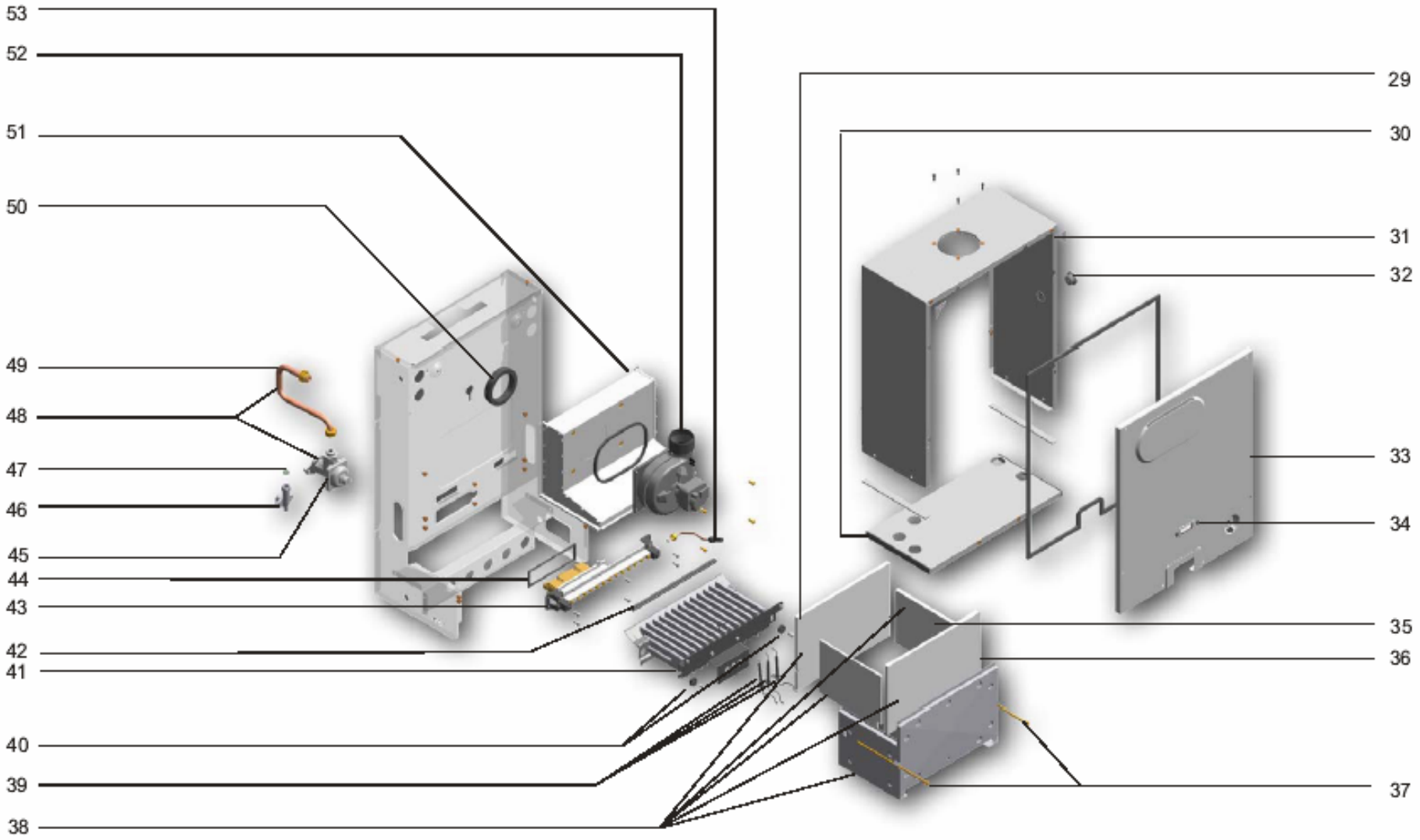

33,34,32,31,30,29 Герметичная камера

50. Диафрагма

52. Дымосос

53. Камера сгорания

ROCA

Состав

66. Пресостат воздуха

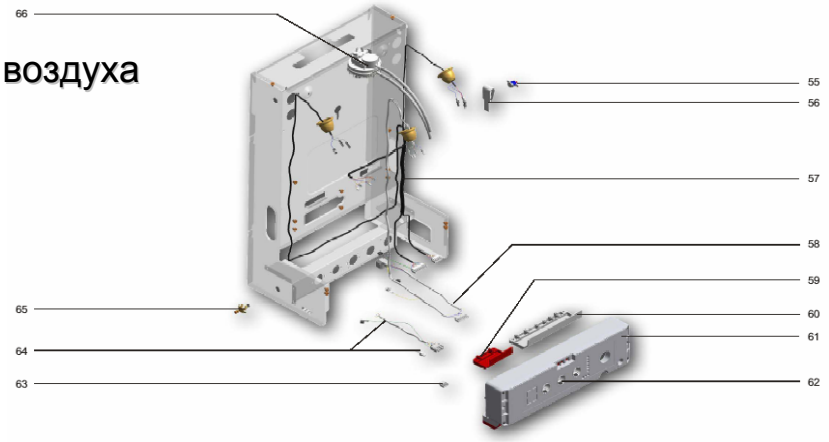

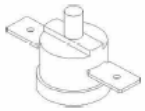

52. Термостат безопасности

53. Крепления термостата безопасности

54. Элетрокабель

55. Провод насоса

56,57 Крышка панели

58,59. Панель управления

60. Коннектор

61. Электрокабель

62. Крепление провода заземления

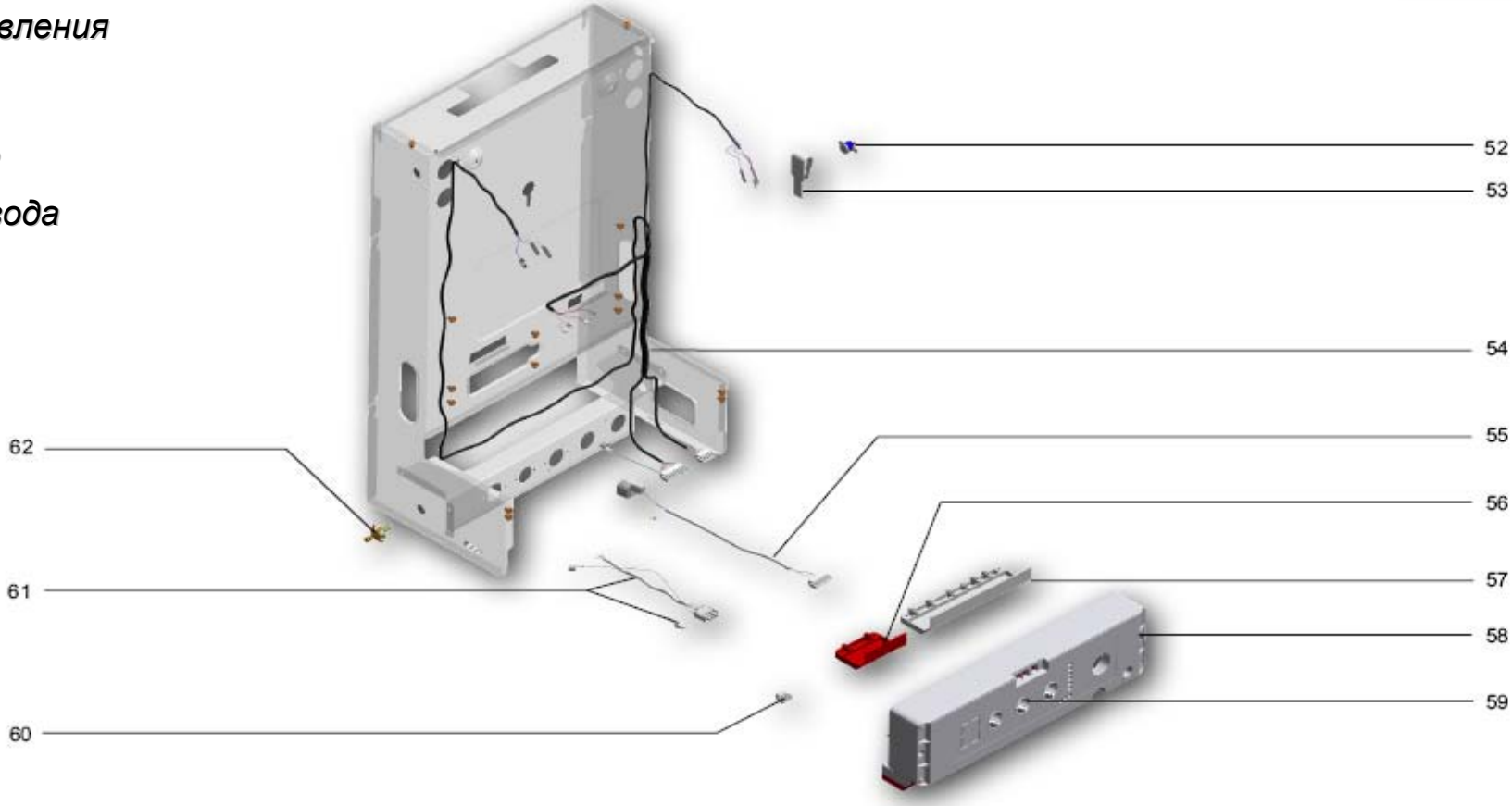

Монтаж

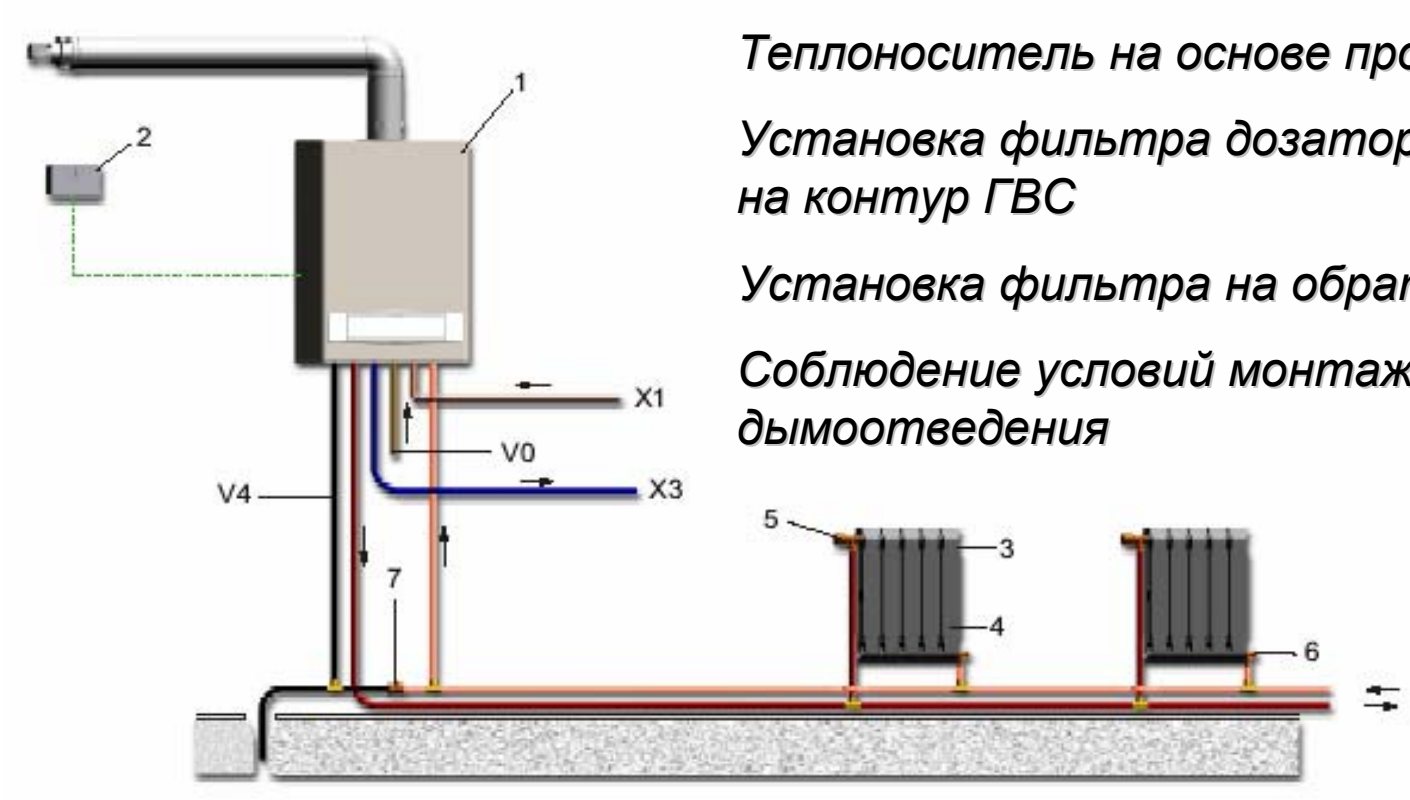

Теплоноситель на основе пропилен гликоля

Установка фильтра дозатора полифосфатов на контур ГВС

Установка фильтра на обратке

Соблюдение условий монтажа систем дымоотведения

Обязательное заполнение контура ГВС

Установка комнатного термостата

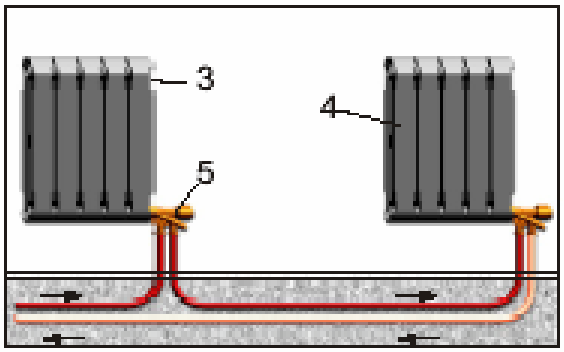

НОВИНКИ

Настенные газовые котлы Sara и Nora

ROCA

Sara Nora

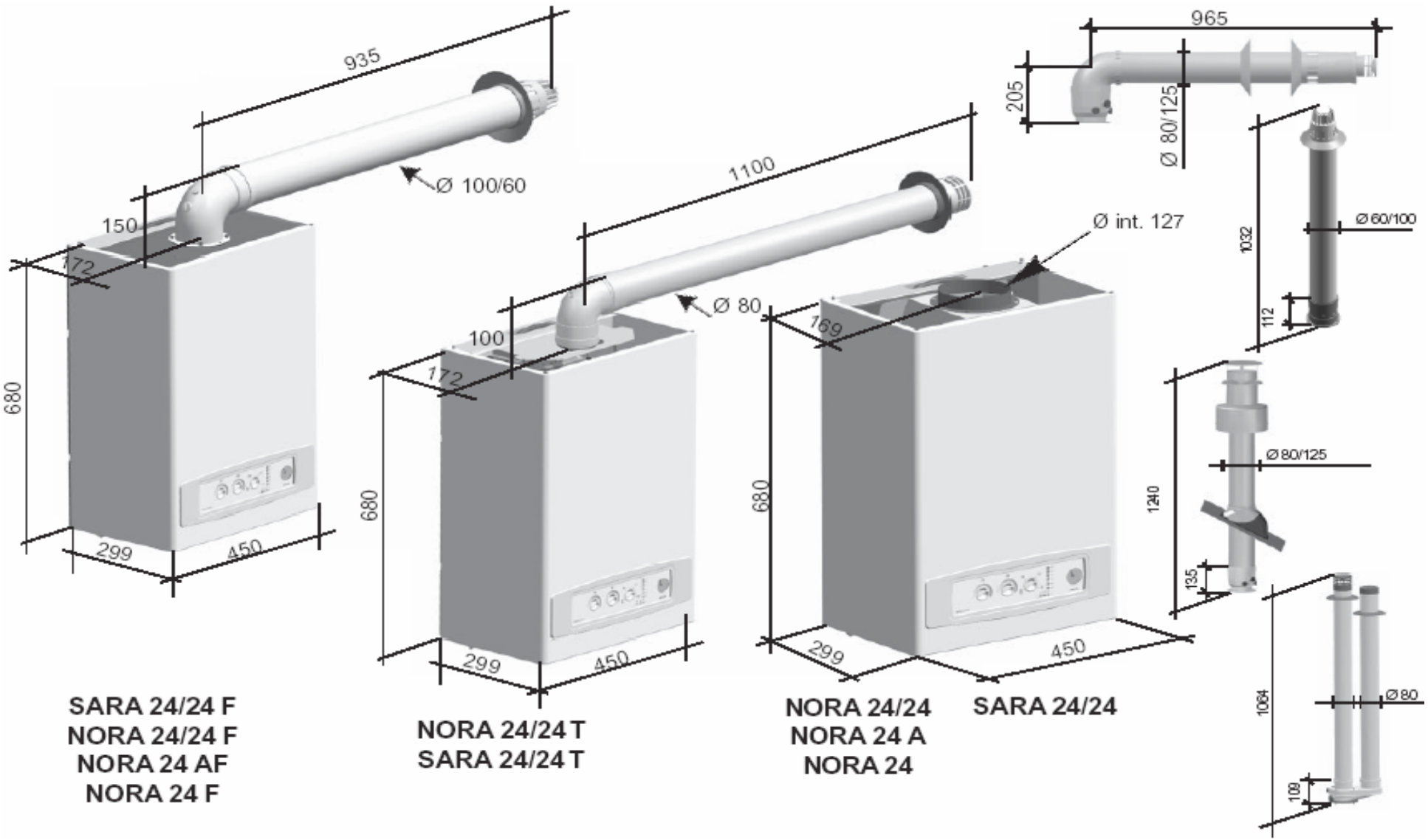

КОМПАКТНЫЕ РАЗМЕРЫ

ROCA

Sara

- **Sara 24/24*** **(24 квт)**
- **Sara 24/24F** **(24 квт)**
- **Sara 24/24T** **(24 квт)**

Отличительные особенности:

- *3 модели мощностью до 24 Квт*
- *Система самодиагностики*
- *Двухконтурные модели*
- *13,8 литров горячей воды в минуту при Δt =25 ^{0}C*
- *Отсутствие быстроизнашивающихся деталей*
- *Два диапазона регулирования в контуре отопления 30-45 40-85*
- *Единая гидравлическая группа с интегрированным циркуляционным насосом*
- *Функциональность и надежность конструкции*

ROCA

Nora

- **Nora 24** **(24 квт)**
- **Nora 24F** **(24 квт)**
- **Nora 24/24** **(24 квт)**
- **Nora 24/24 T** **(24 квт)**
- **Nora 24/24 F** **(24 квт)**
- **Nora 28/28 F** **(28 квт)**
- **Nora 24 A** **(24 квт)**
- **Nora 24 AF** **(24 квт)**

Отличительные особенности:

- *8 моделей мощностью до 28 Квт*
- *Система самодиагностики*
- *Одноконтурные и двухконтурные модели*
- *13,8 литров горячей воды в минуту при Δt =25 ^{0}C*
- *Два диапазона регулирования в контуре отопления 30-45 40-85*
- *Единая гидравлическая группа с интегрированным циркуляционным насосом*
- *Функциональность и надежность конструкции*
- *Вторичный пластинчатый теплообменник из нержавеющей стали*

ROCA

Sara

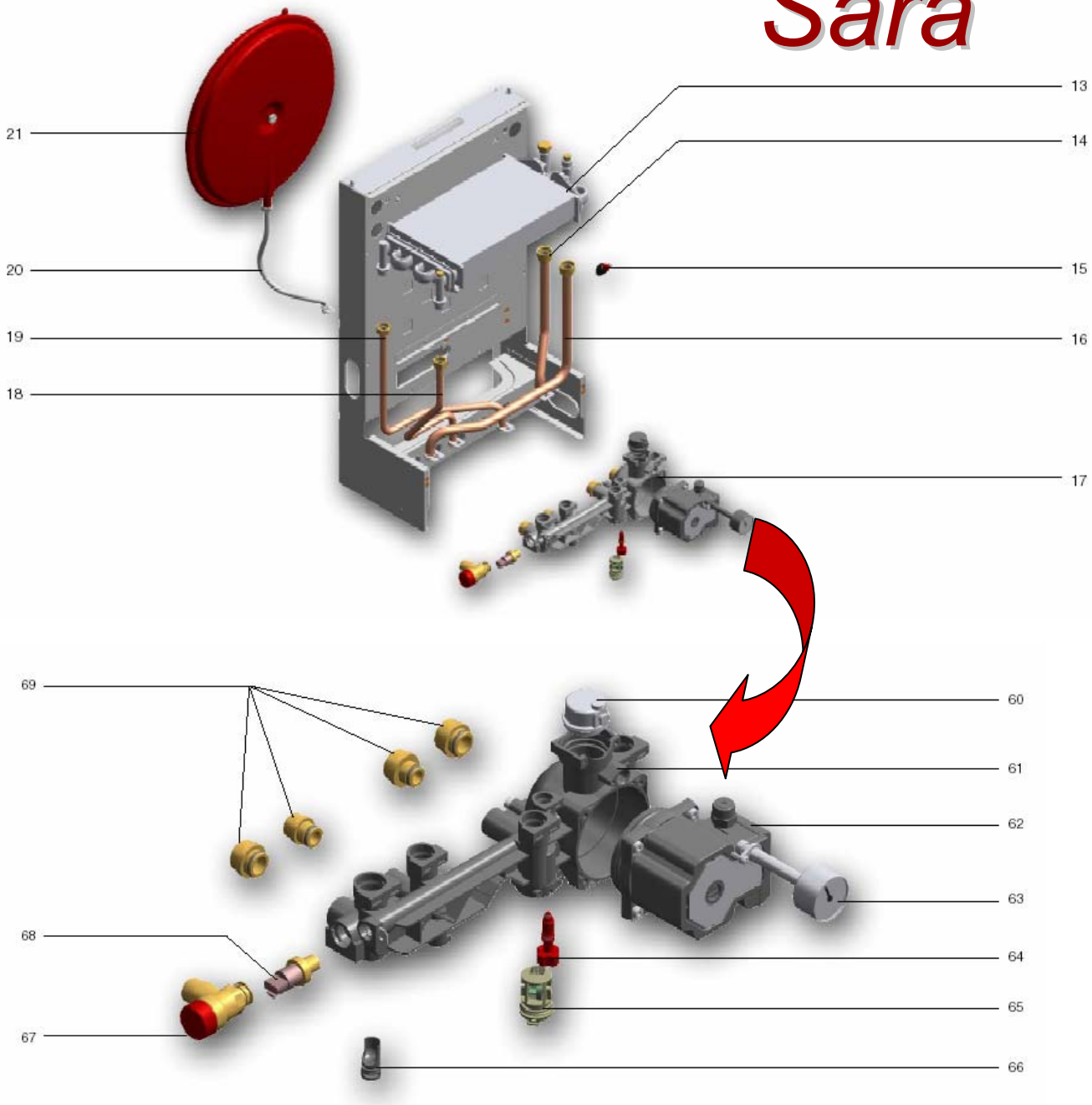

13.Теплообменник (2 контура)

14,16 Патрубок, отопление

18,19 Патрубок ГВС

15. Датчик NTC Отопление

17. Гидравлическая группа

20. Патрубок подключения расширительного бака

21. Расширительный бак 6л.

60. Автоматический воздухоудалитель

61. Корпус гидравлической группы

62. Циркуляционный насос

63. Манометр

64. Кран подпитки

65. Датчик потока

66. Регулятор расхода

67. Клапан безопасности 3 бар

68. Датчик давления в контуре отопления

69. Соединительные муфта

ROCA

Гидравлическая группа Sara

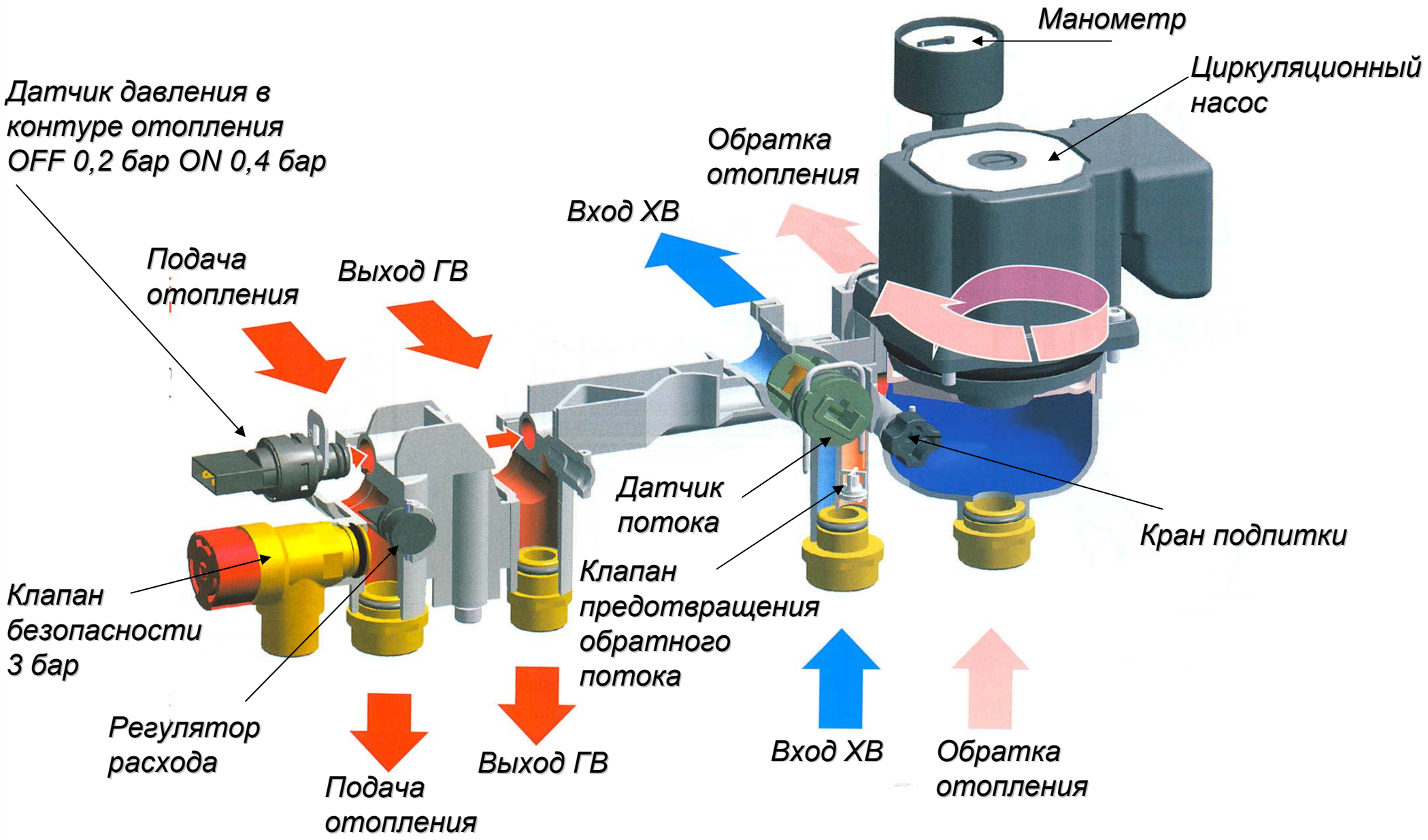

ROCA

Гидравлическая группа Sara

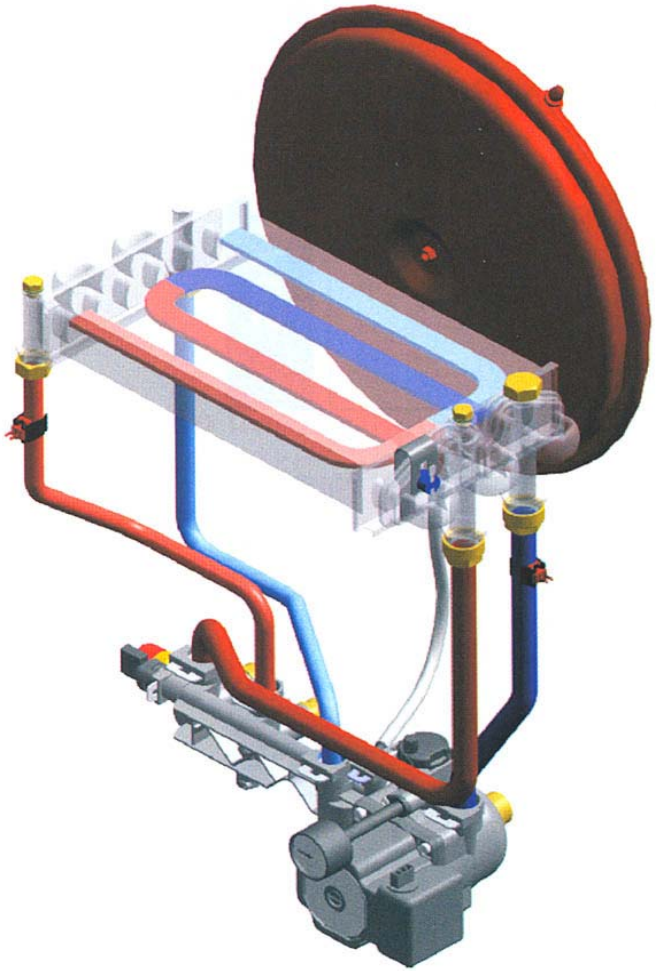

Регулировка расхода теплоносителя в контуре отопления

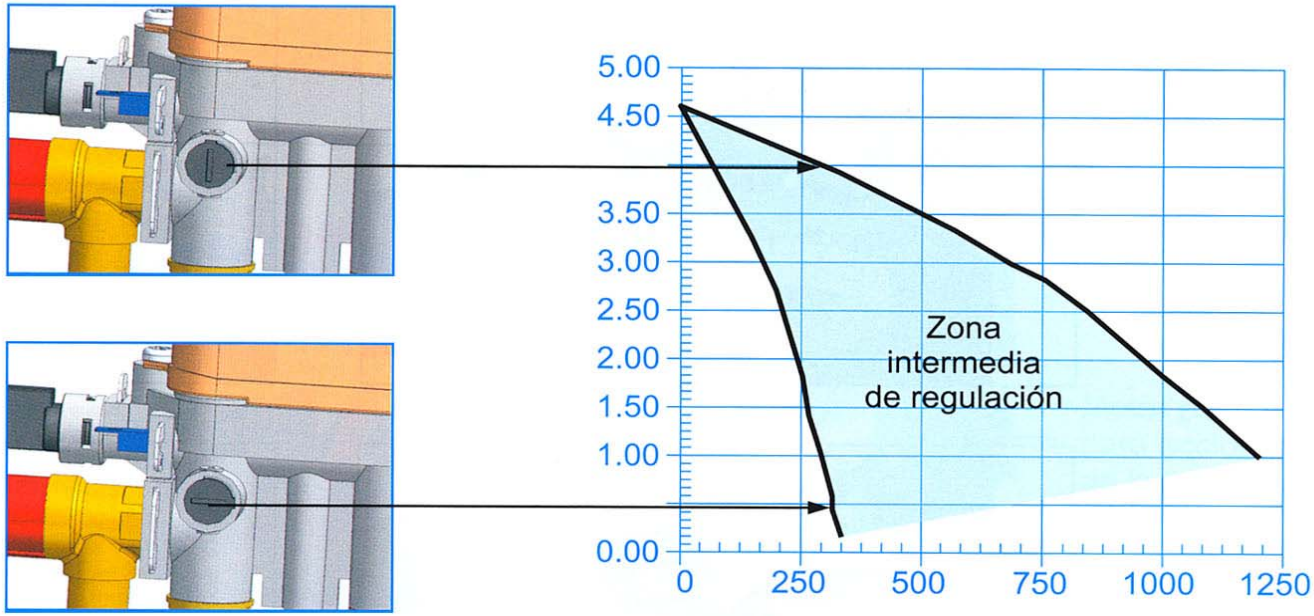

Гидравлический контур Sara

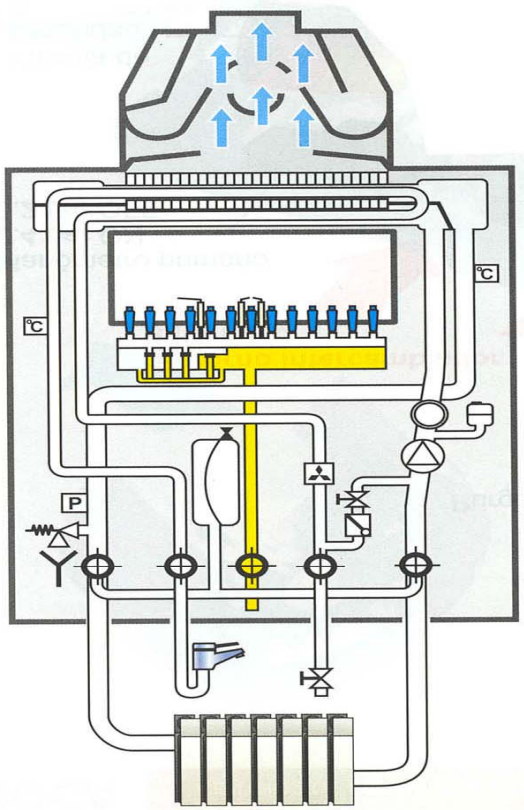

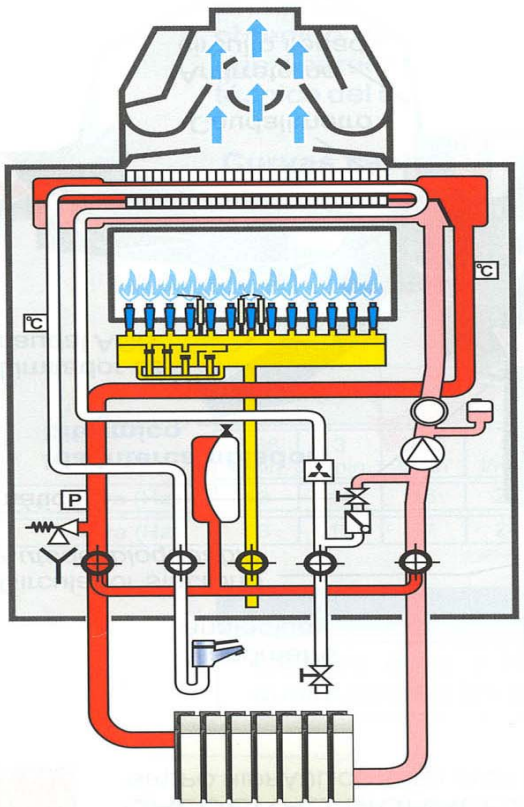

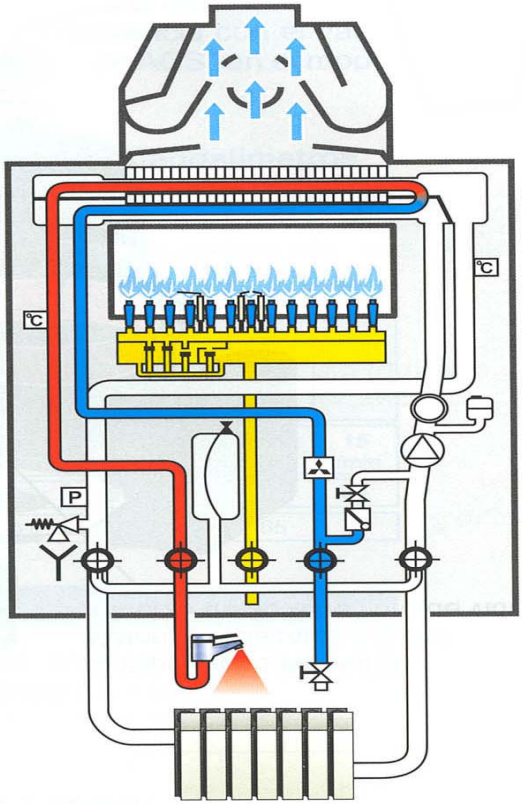

ROCA

Nora

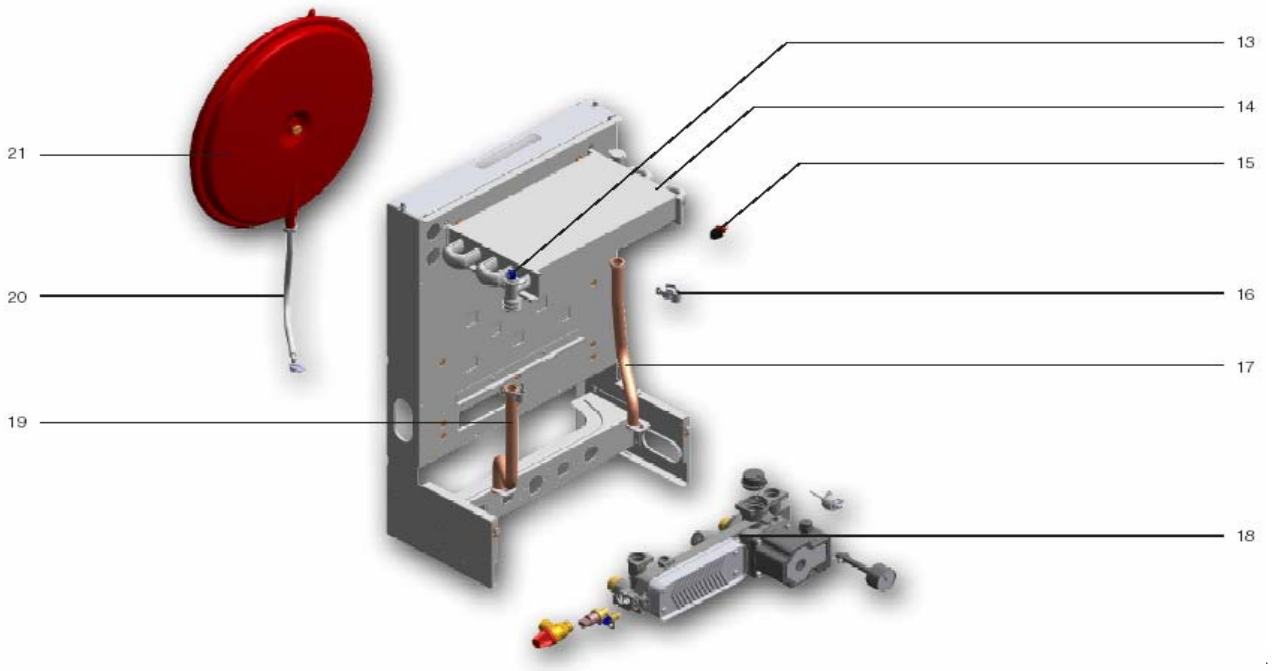

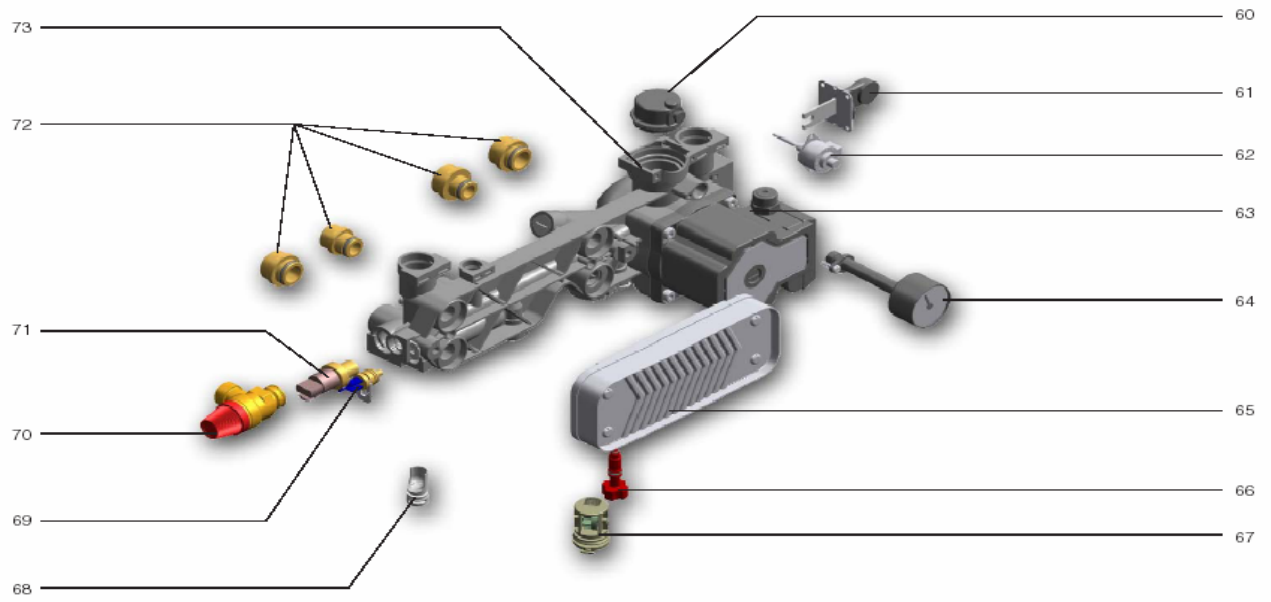

13. *Термостат безопасности 105 гр.С*
14. *Теплообменник*
15. *Датчик температуры контура отопления NTC*
16. *Клипса крепления трубы*
17,19 *Патрубок отопление*
20. *Патрубок расширительного бака*
21. *Расширительный бак 6л.*
60. *Воздухоудалитель автомат.*
61. *Клапан трехходовой*
62. *Сервопривод клапана*
63. *Циркуляционный насос*
64. *Манометр*
65. *Теплообменник*
66. *Кран подпитки контура отоп.*
67. *Датчик потока*
68. *Регулятор расхода*
69. *Датчик температуры NTC ГВС*
70. *Клапан безопасности 3 бар*
71. *Датчик давления в контуре отопления*
72. *Соединительная муфта*

ROCA

Подготовка к работе

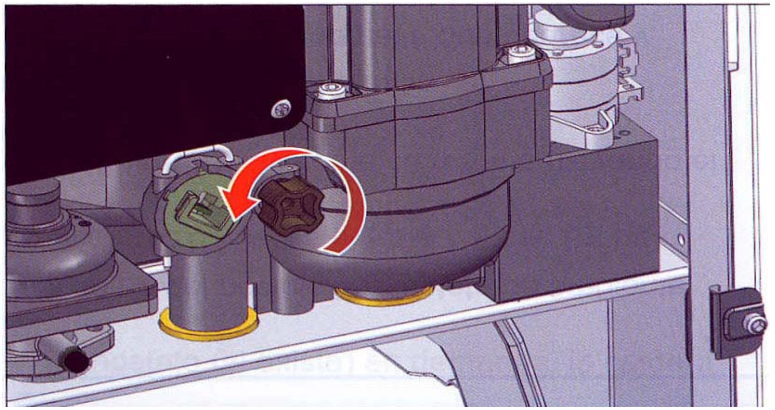

Открыв кран подпитки заполните контур отопления

Откройте колпачок автоматического воздухоудалителя

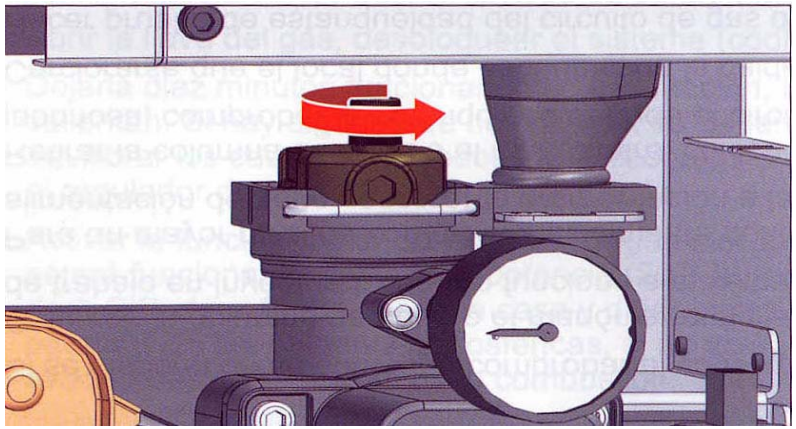

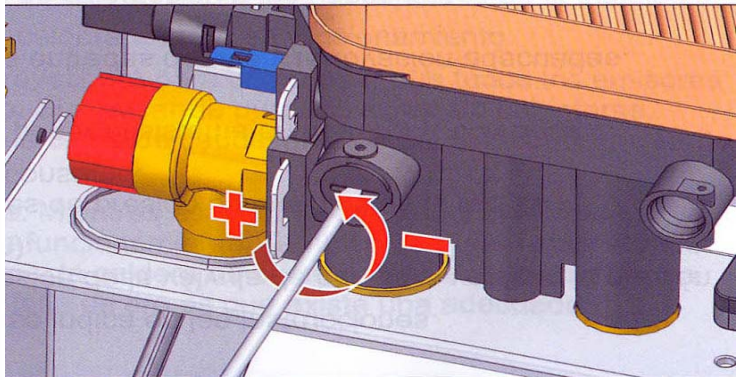

Отрегулируйте необходимый расход в системе отопления

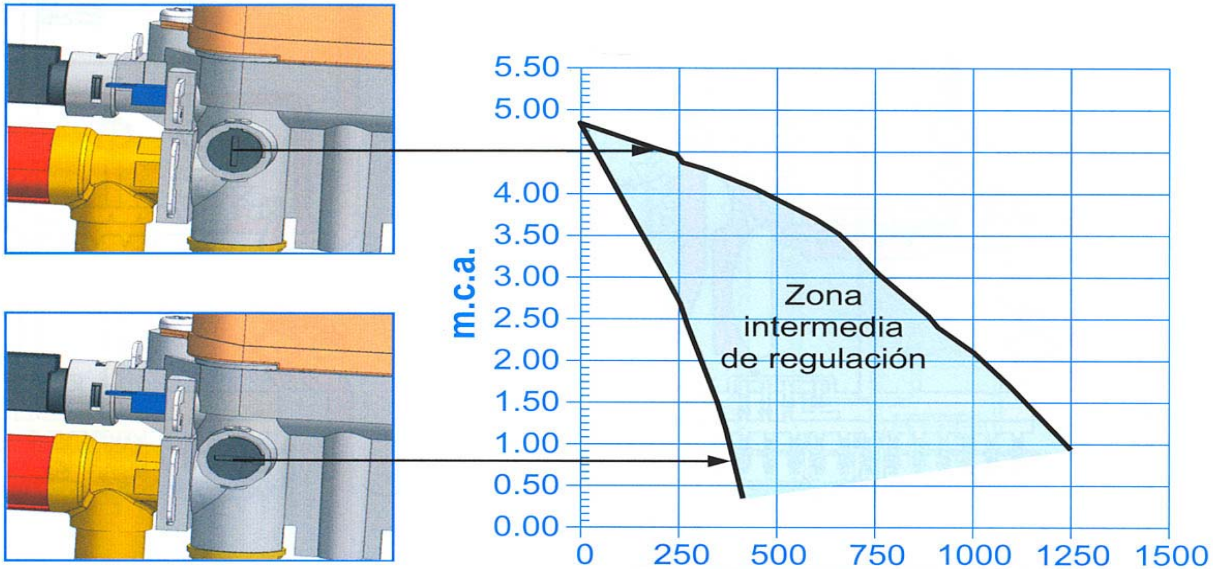

ROCA

Гидравлическая группа Nora

Материал гидрогруппы:
Полиамид 6,6 укрепленный
30% стекловолокна

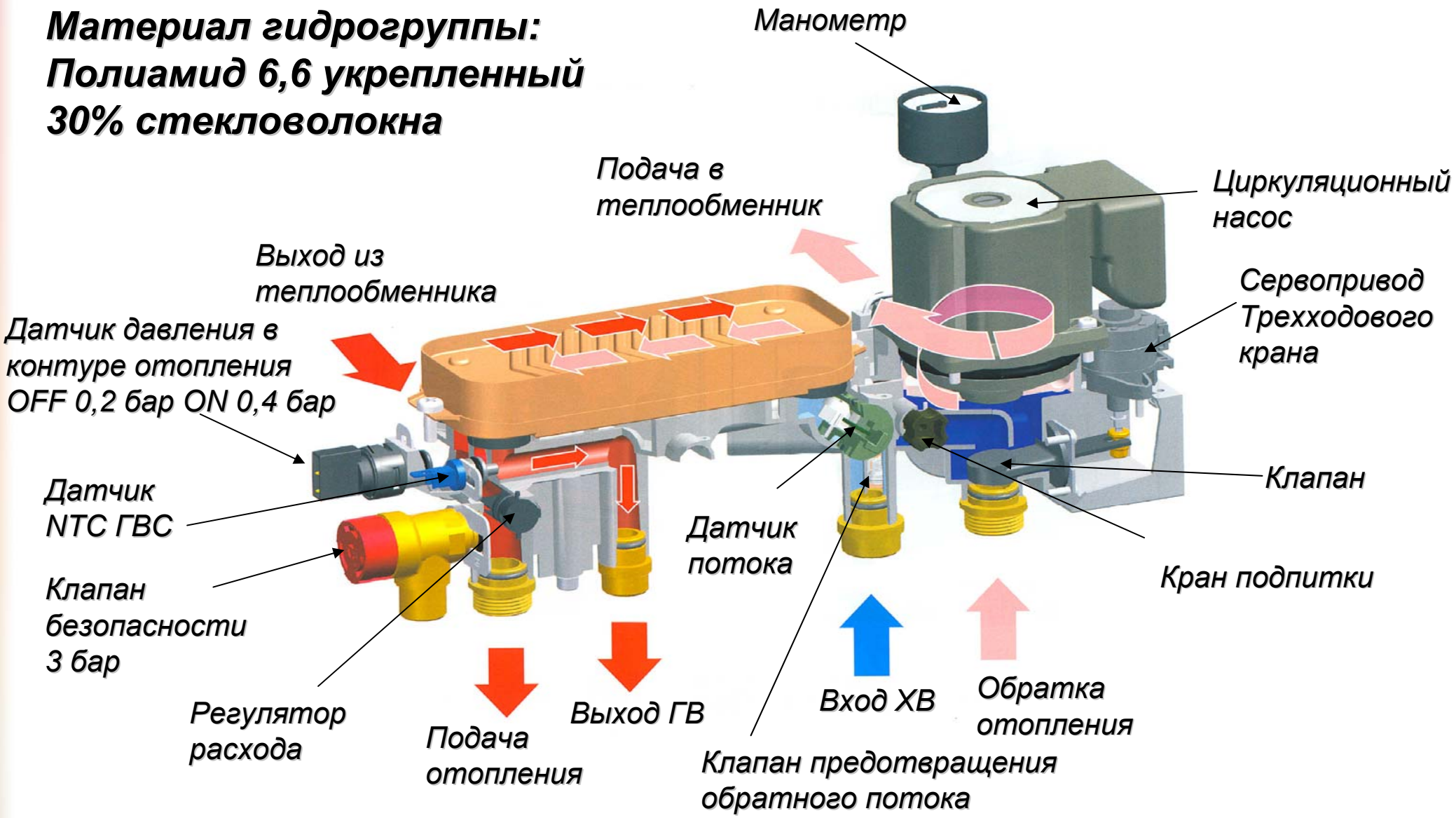

Для Nora 24/24, 24/24F, 24/24 T, 28/28F.

ROCA

Гидравлическая группа Nora

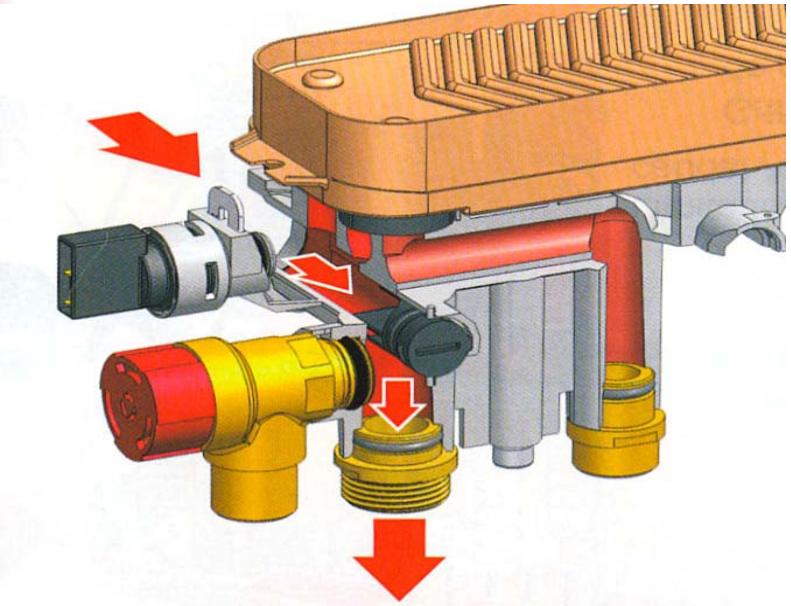

Работа контура отопления

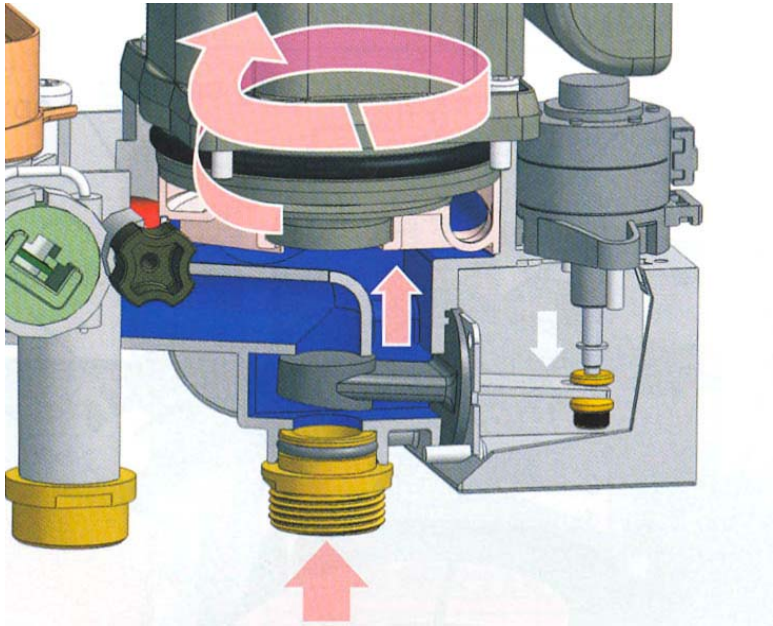

Работа контура ГВС

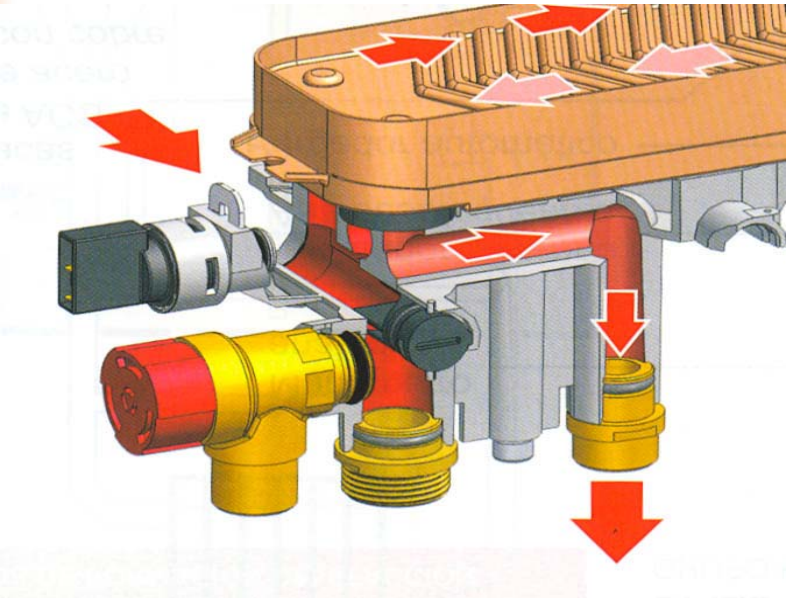

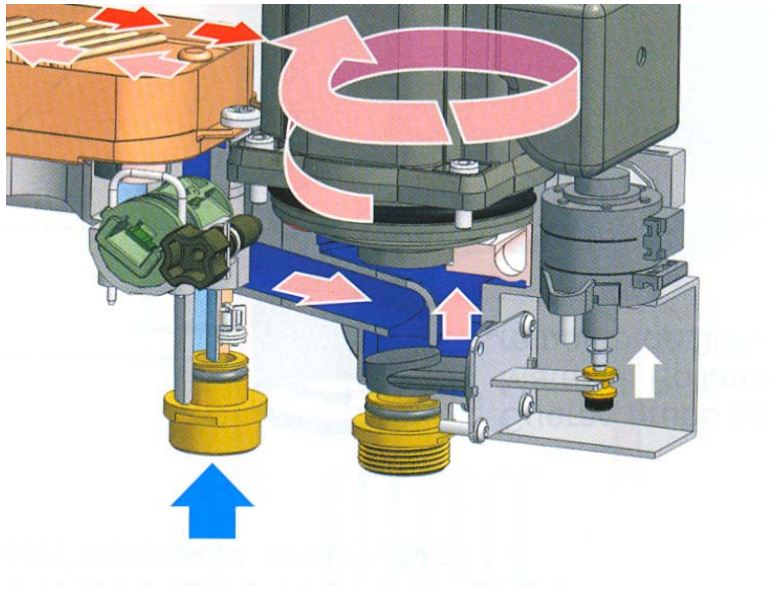

Вторичный теплообменник ГВС

Материал: Нержавеющая сталь AISI 316

Количество пластин: 10 шт.

Мощность: 24 Квт

Максимальное рабочее давление 10 бар

Испытательное давление 20 бар

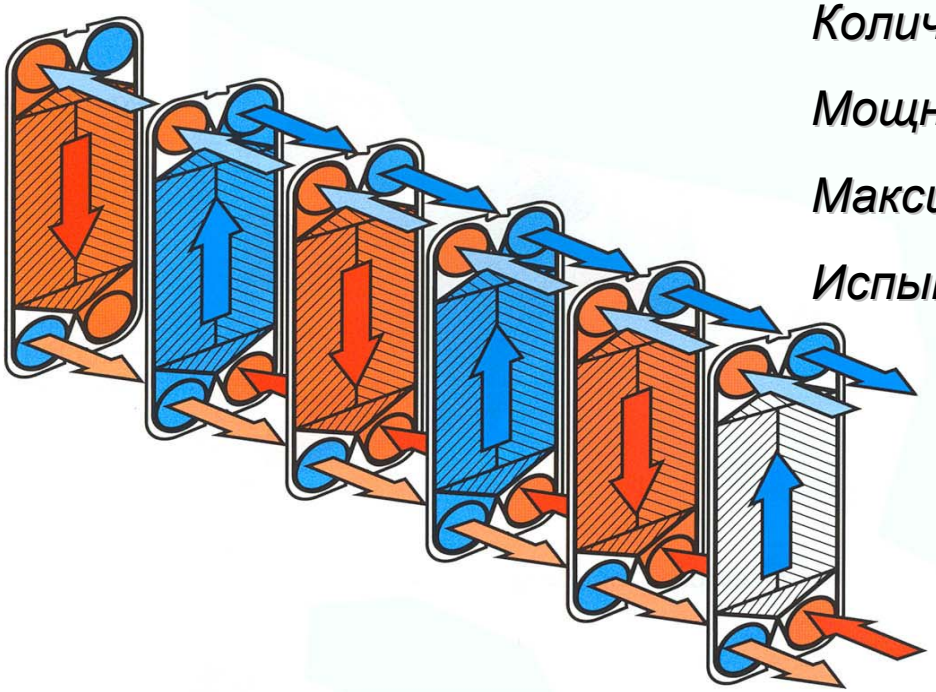

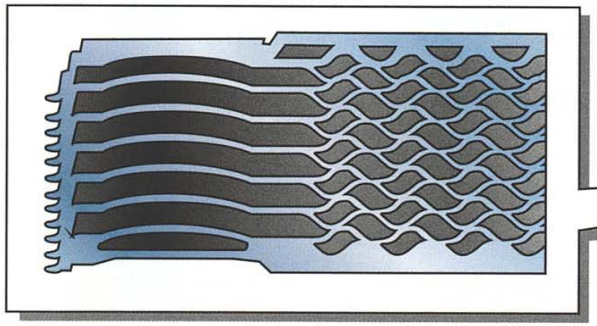

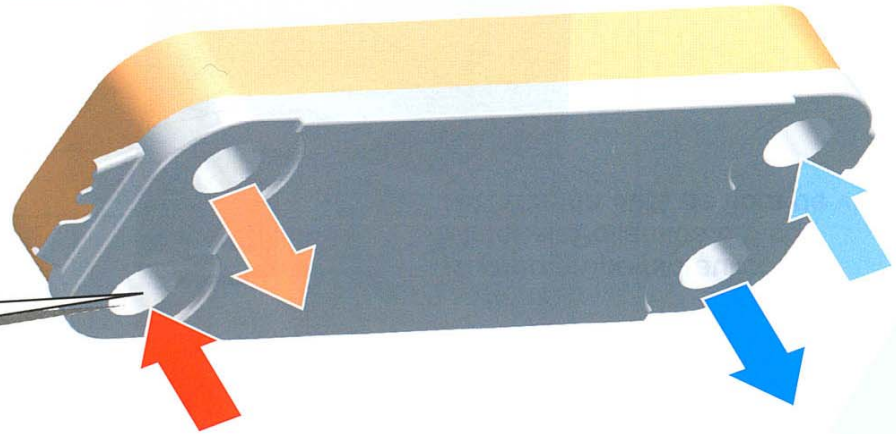

Для Nora 24/24, 24/24F, 24/24 T, 28/28F.

ROCA

Гидравлический контур Nora

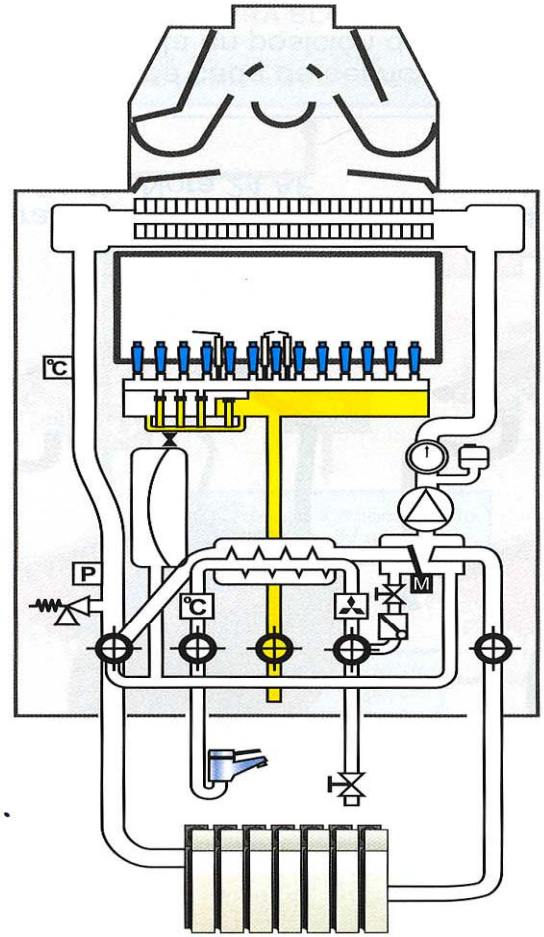

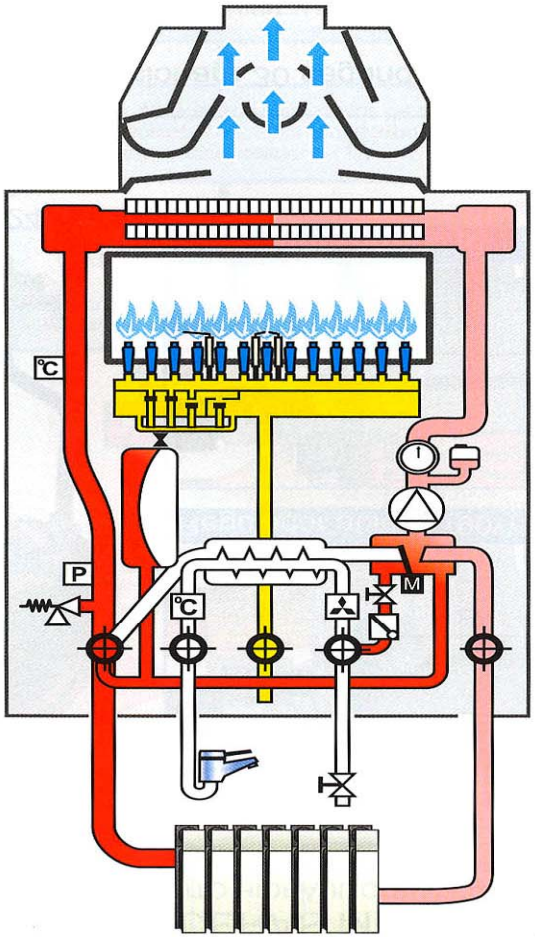

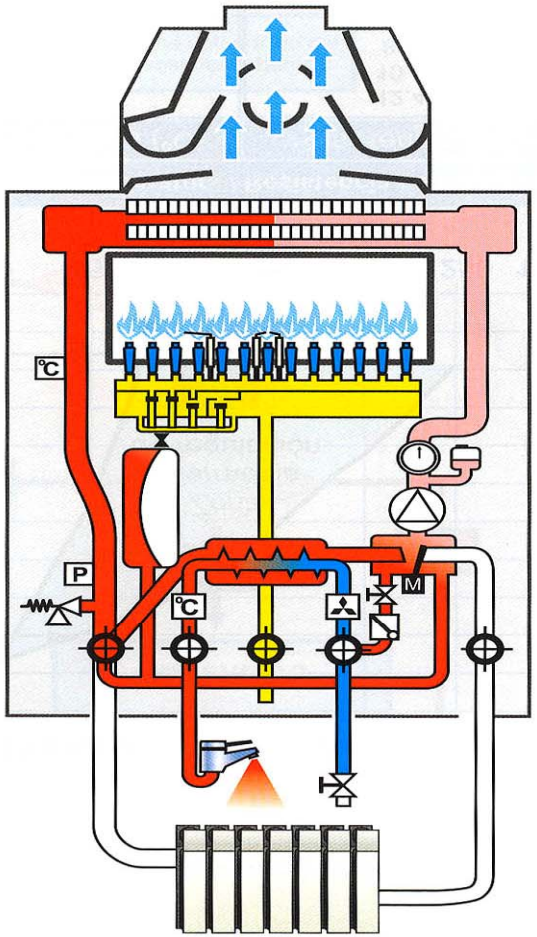

Для Nora 24/24, 24/24F, 24/24 T, 28/28F.

ROCA

Nora A, AF

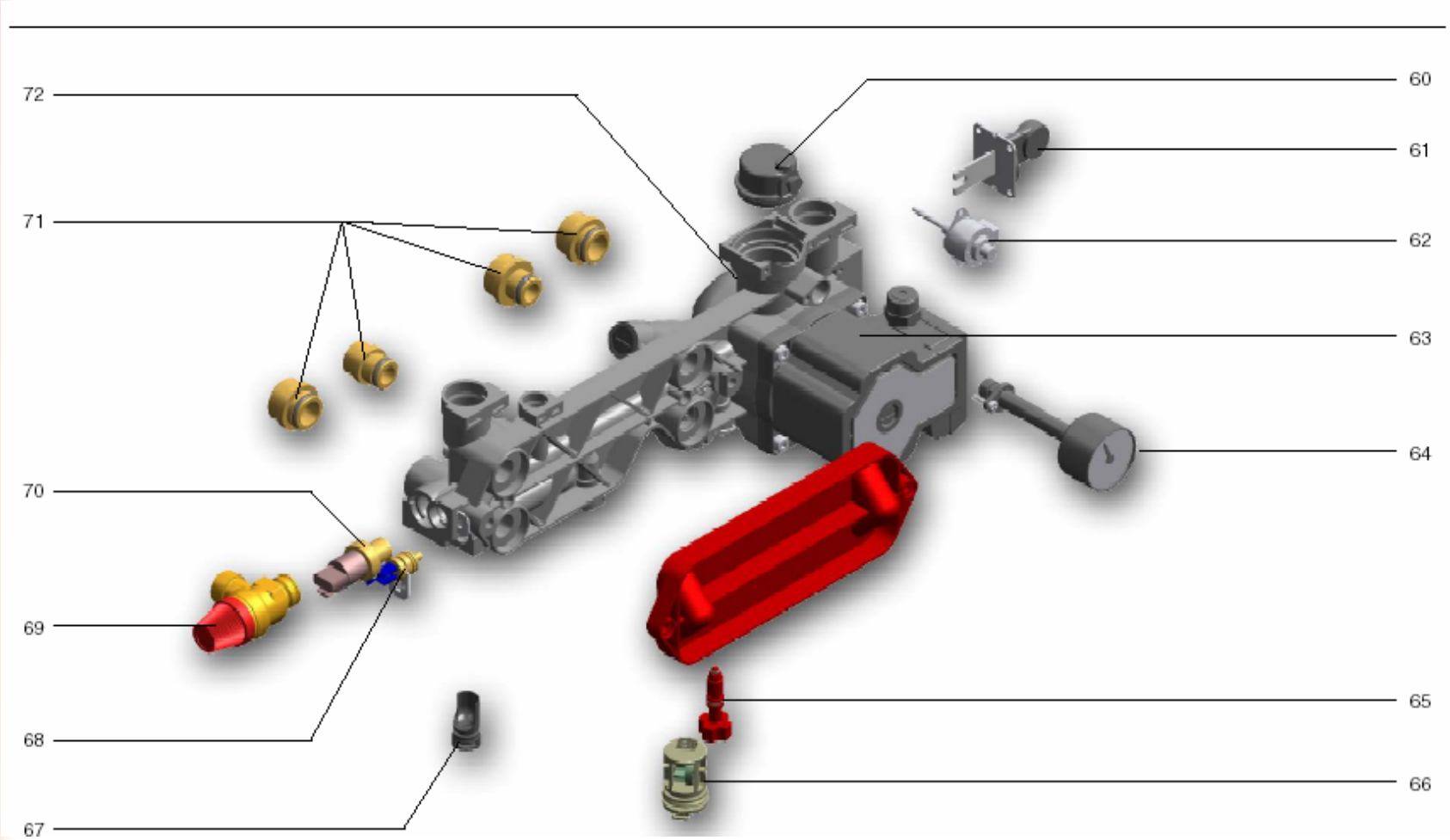

60. Воздухоудалитель
61. Кран трехходовой
62. Сервопривод
63. Цирк. Насос
64. Манометр
65. Кран подпитки
66. Датчик потока
67. Регулятор расхода
68. Датчик температуры NTC ГВС
69. Клапан безопасности контура отопления 3 бар
70. Датчик давления контура отопления
71. Соединительная муфта

ROCA

Гидравлическая группа Nora

Для Nora 24A, 24AF.

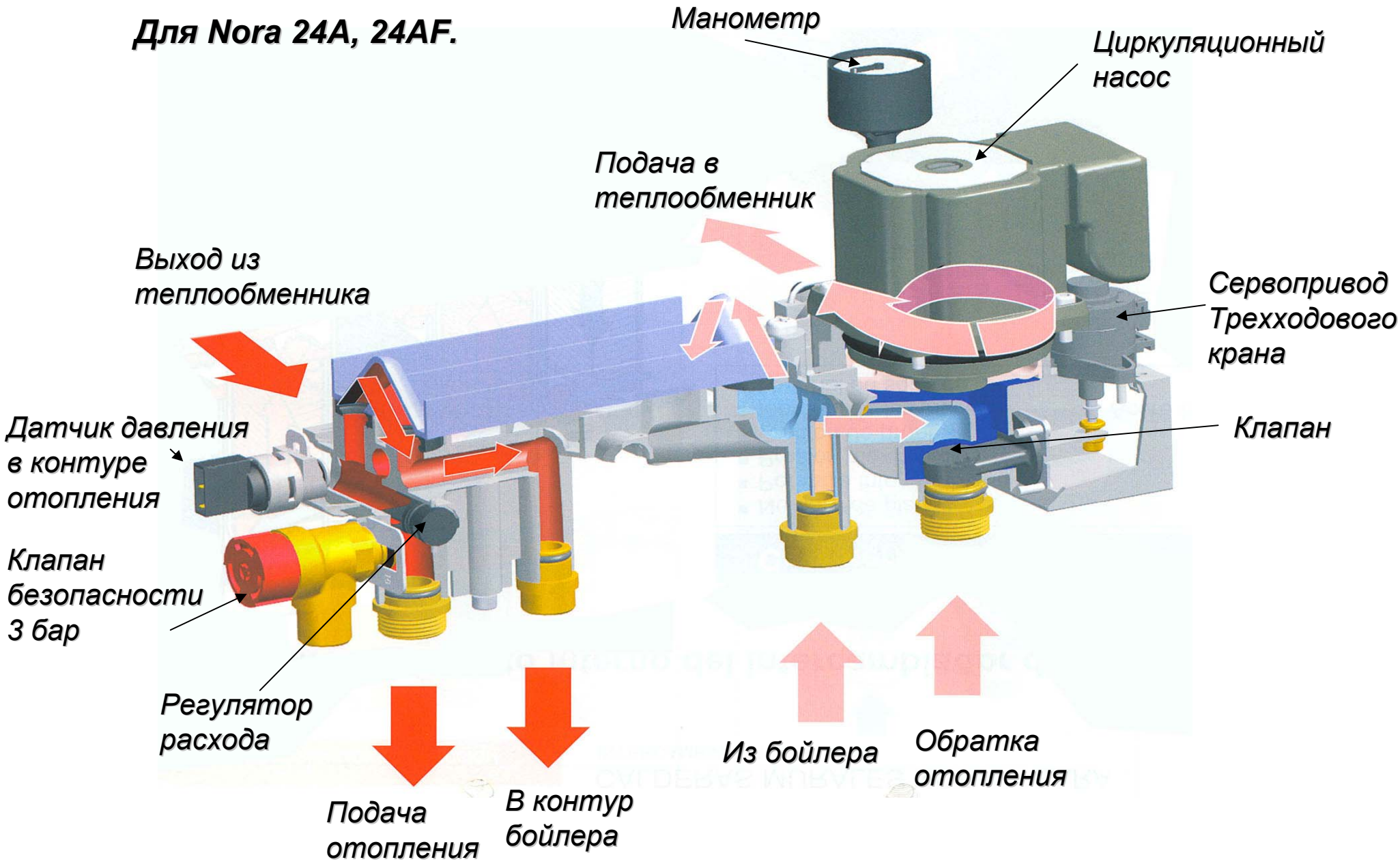

ROCA

Гидравлическая группа Nora

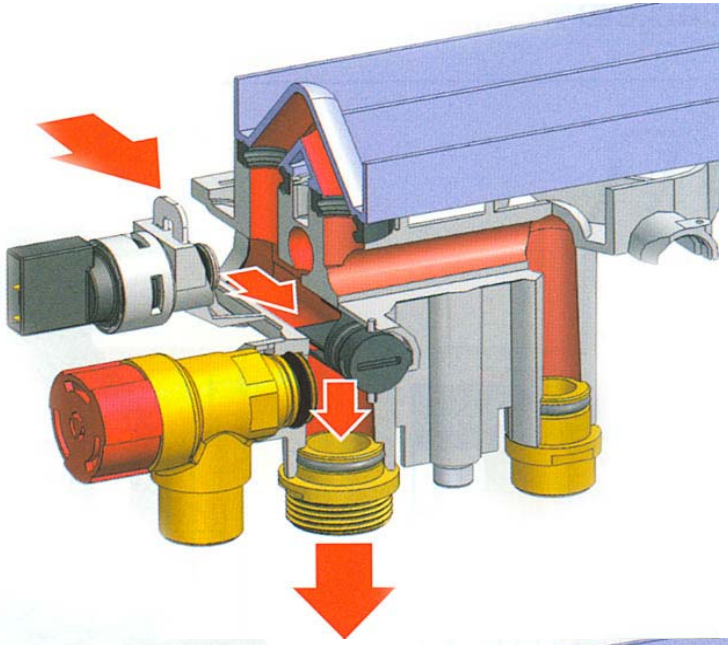

Работа контура отопления

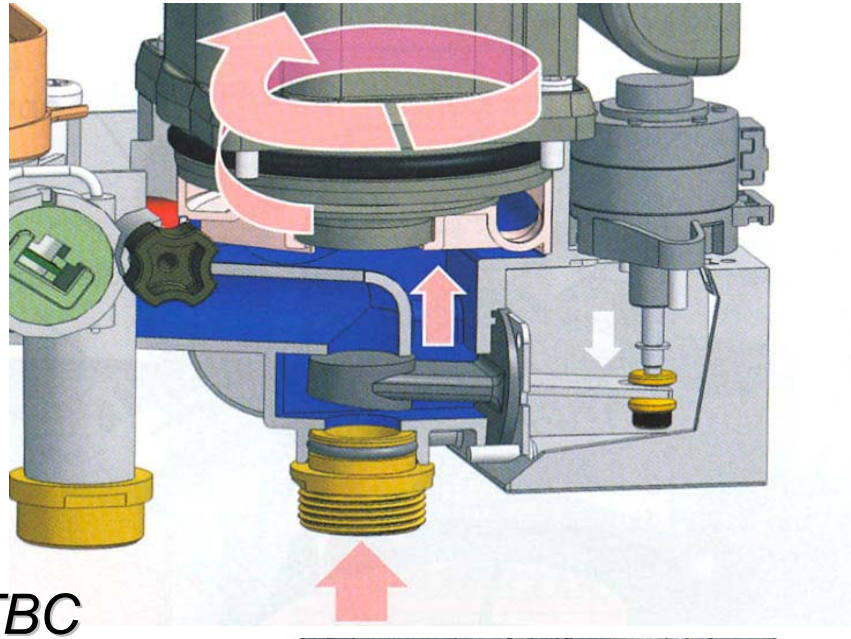

Работа контура ГВС

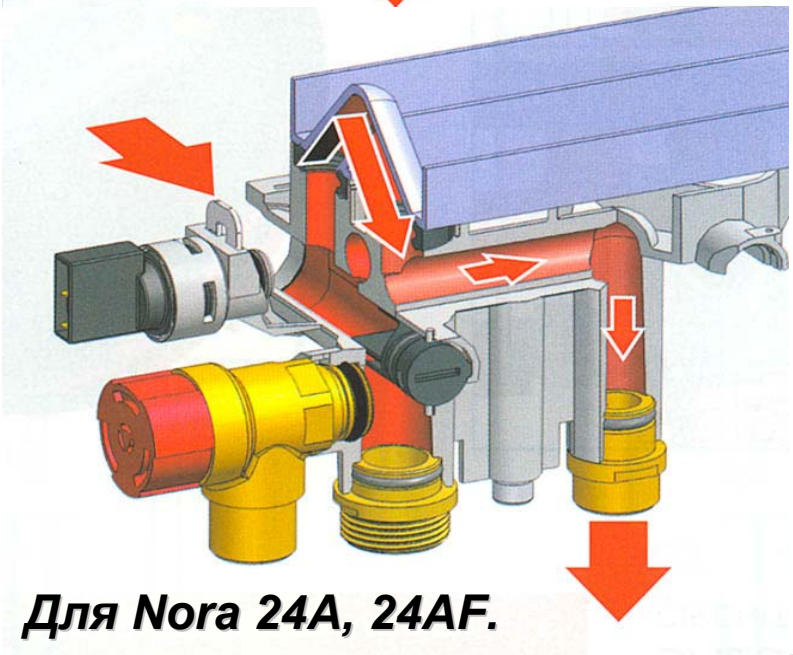

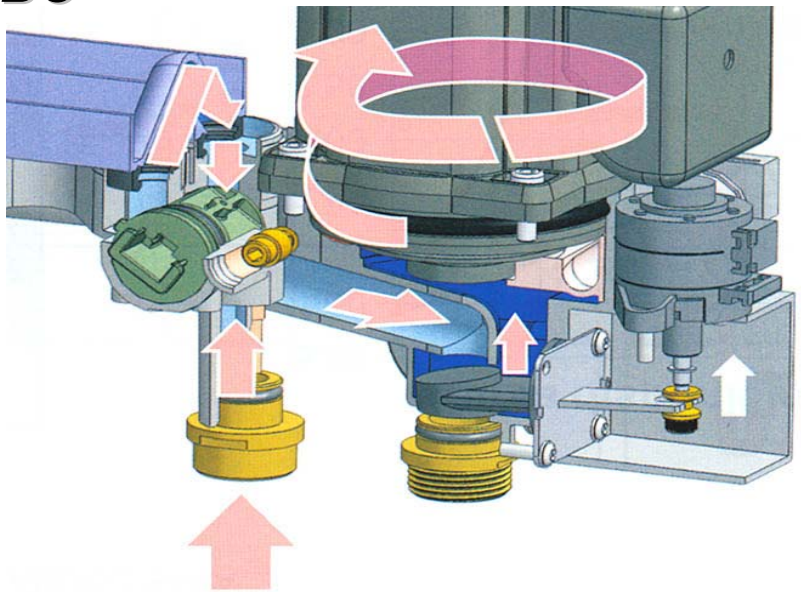

Для Nora 24A, 24AF.

ROCA

Гидравлический контур

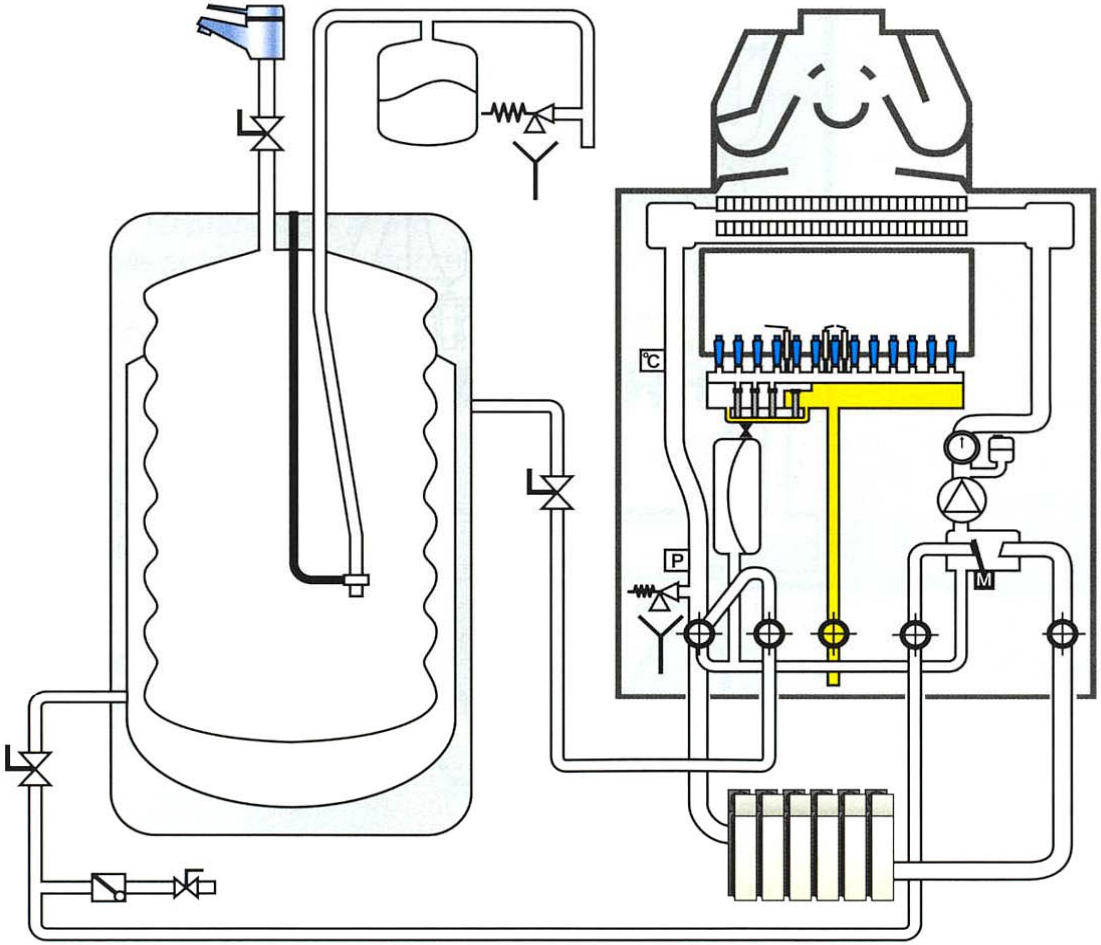

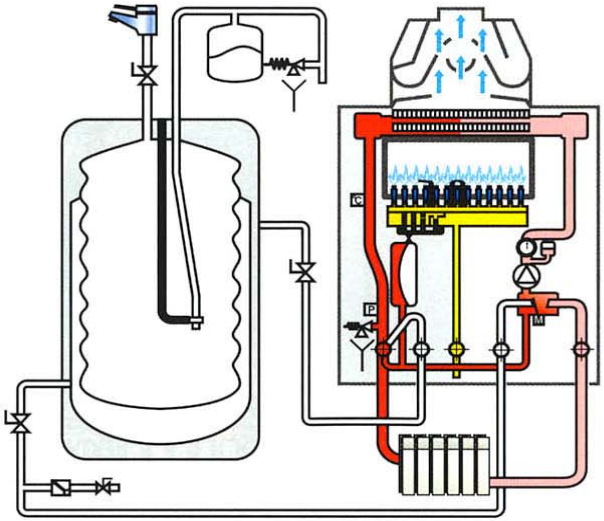

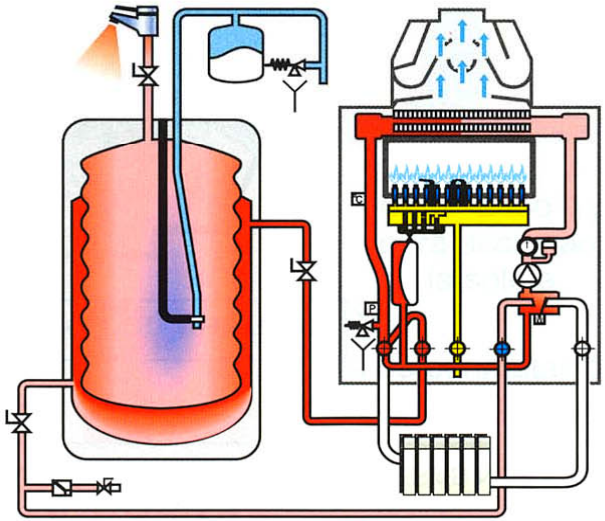

ROCA

Датчик потока

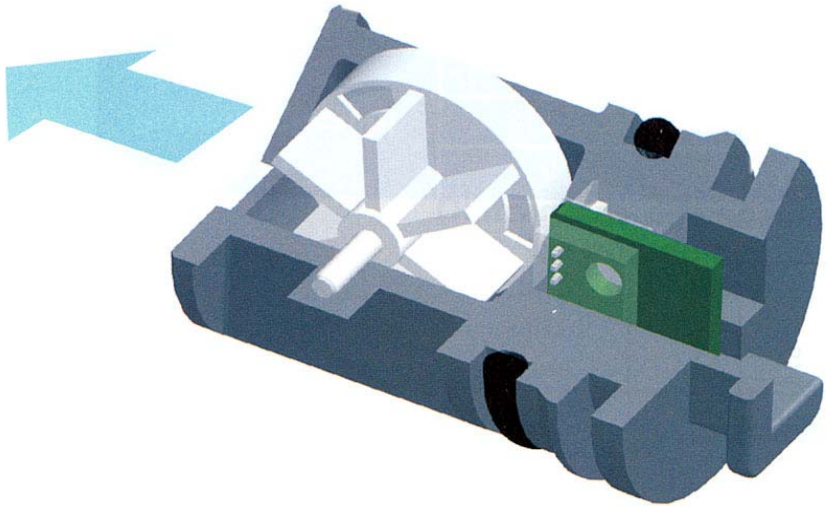

Измерение скорости потока холодной воды на входе в контур ГВС

Двойной контроль датчика температуры и датчика потока

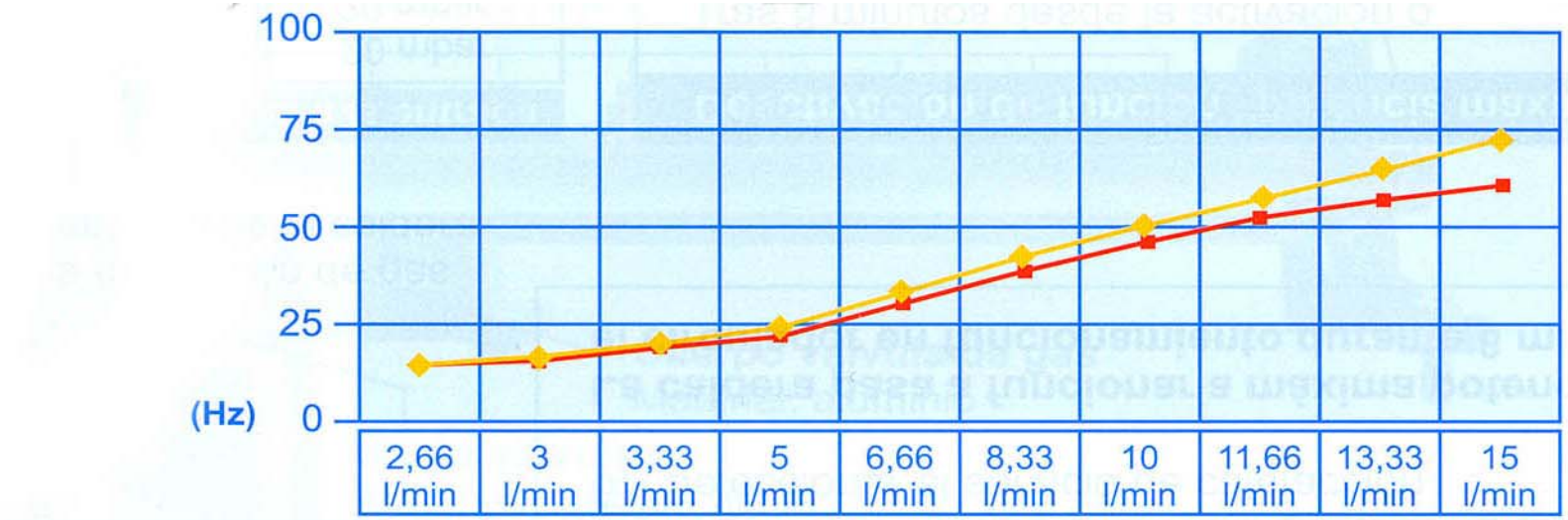

	2,66 l/min	3 l/min	3,33 l/min	5 l/min	6,66 l/min	8,33 l/min	10 l/min	11,66 l/min	13,33 l/min	15 l/min
Sara (Hz)	13	14	16	22	30	37	45	53	57	61
Nora (Hz)	13	15	17	24	33	41	50	57	65	73

ROCA

Установки на плате управления

Установка мощности котла на систему отопления	Переключатель 1	Переключатель 2
24 KW	ON	ON
14 KW	ON	OFF
8 KW	OFF	OFF
Работа циркуляционного насоса		Переключатель 3
Работа циркуляционного насоса в течение 30 секунд после отключения горелки по сигналу термостата		ON
Постоянная работа циркуляционного насоса		OFF
Работа контура ГВС		Переключатель 4
Функционирование контура ГВС Norma		ON
Функционирование в системе с солнечными коллекторами		OFF
Температурный режим контура отопления		Переключатель 5
Диапазон температур контура отопления 40-85 гр. С		ON
Диапазон температур контура отопления 30-45 гр. С		OFF
Гистерезис		Переключатель 6
8 гр. С		ON
12 гр. С		OFF

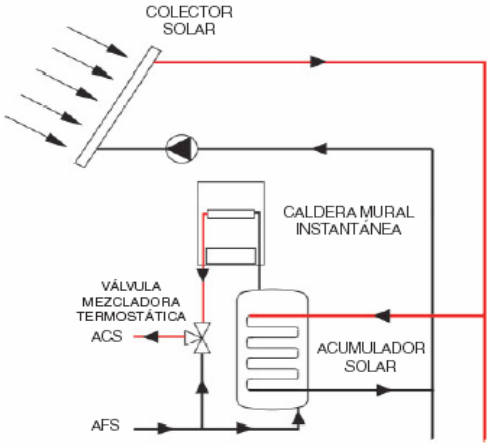

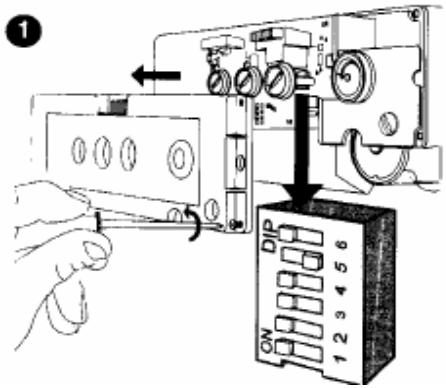

ROCA

Газовый клапан Sara Nora

Диафрагмы прохода газа,

Различные диаметры согласно типу газа.

Форсунки
1.33Nat.
0.75 GLP

Алюминиевая рампа для установки форсунок

4 Клапана

Крепление

Электроклапан

7.000 ккал/ч

Электроклапан
12,000 ккал/ч

Электроклапан
20,700 ккал/ч

Электроклапан
безопасности

Корпус блока газовых клапанов

Прокладка блока клапанов

Прокладка, Материал пробка.

Корпус газового клапана

Газовый клапан котлов Sara и Nora идентичен по конструкции клапану котла Victoria

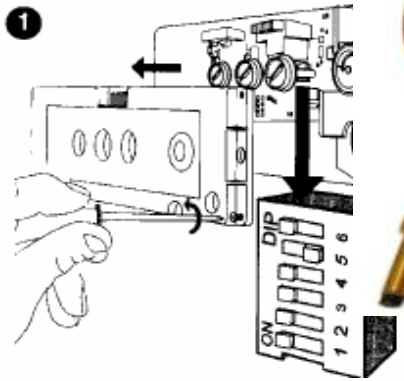

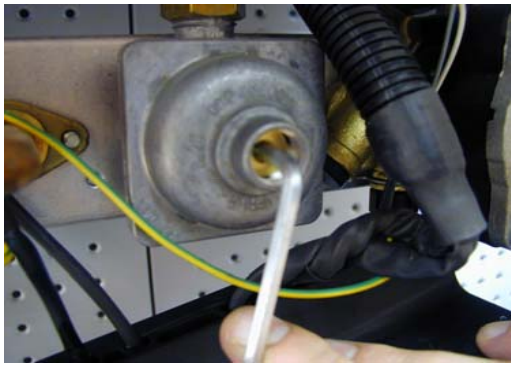

ROCA

Датчики температуры

Датчик температуры контура отопления и ГВС котлов Sara

Датчик температуры контура отопления котлов Nora

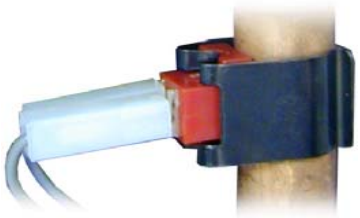

Датчик температуры контура ГВС Nora

Термостат безопасности 105гр. С Sara / Nora

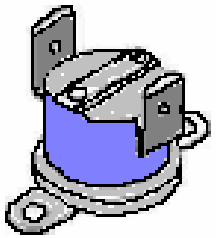

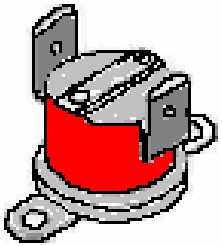

Термостат Обратной тяги 65 гр. С Sara / Nora

°C	кОм
-10	55,2
0	32,6
10	19,9
20	12,4
25	10,0
30	8,06
40	5,33
50	3,60
60	2,49
70	1,75
80	1,25
90	0,91
100	0,67
110	0,51