АРМАТУРА KSB

Прайс 2009

KSB

СОДЕРЖАНИЕ

BOA-Compact, BOA-Compact EKB	3
BOA-H	4
BOAX-S	5
BOA-S	6
BOA-RVK	7
BOA-R	8

BOA-Compact, BOA-Compact EKB

Не требующие обслуживания запорные вентили с небольшой монтажной длиной

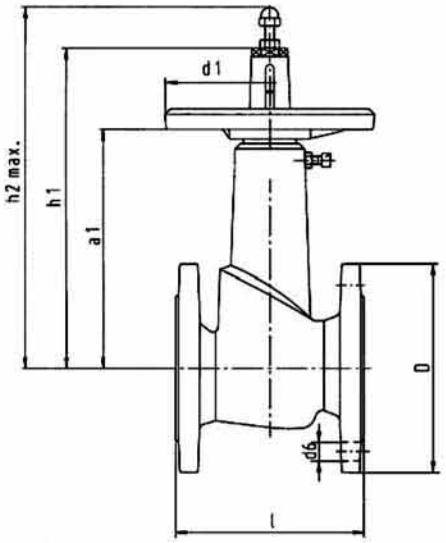

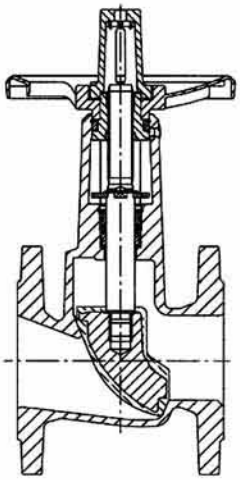

Область применения BOA-Compact:
• водонагревательные и отопительные установки с температурами до 120 °C в соответствии с DIN4751;
• кондиционеры;
• не предназначены для сред, содержащих минеральные масла, для пара и сред агрессивных по отношению к EPDMэтиленпропиленовый тройной сополимер и чугуну.

Область применения BOA-Compact EKB:
• системы бытового водоснабжения, питьевая вода;
• системы кондиционирования воздуха;
• контуры охлаждения;
• среды, содержащие минеральные масла;
• возможен монтаж в медных трубопроводах при соблюдении указаний по монтажу;
• не для паров и сред, разъедающих бутадиен нитрильный каучук (NBR) и эпоксидные покрытия.

Рабочие параметры:
• температурный диапазон: от -10 до +120 °C, кратковременно +130 °C;
• диапазон давлений: до Δp = 6 или 16 бар.

Исполнение:
• проходная конструкция с наклонным седлом и с прямой верхней частью;
• проточная часть с наклонным седлом;
• небольшая монтажная длина в соответствии с EN 5581/14 (ранее: DIN 3202/F 4);
• цельный корпус, работающий под давлением;
• не поднимающийся маховик ручного привода;
• индикация положения седла снаружи изоляции;
• не вращающийся шпиндель с защищенной, наружной резьбой;
• не требующее обслуживания уплотнение шпинделя с набором из четырех кольцевых втулок круглого сечения;
• компактный дроссельный воротник с покрытием из EPDM, мягкое уплотнение кромок седла;
• отсутствие материалов из асбеста, FCKW, PCB;
• наружное покрытие: голубого цвета , аналогичное RAL 5002;
• красноорангевый маховик (из пластмассы).

Материалы:
• корпус: чугун с пластинчатым графитом GG25;
• шпиндель: нержавеющая сталь;
• уплотнение: пластмасса, усиленная стекловолокном, эластомер.

PN	Размеры, мм								Вес, кг	Цена, euro	
	DN	L	h1	h2 max	d1	a1	D	n x d6		Compact	Compact EKB
6	32	130	203	237	100	162	120	4 x 14	4,6	120,74	
6	40	140	203	237	100	162	130	4 x 14	4,9	131,84	
6	50	150	233	273	125	179	140	4 x 14	6,0	152,77	
6	65	170	261	307	125	207	160	4 x 14	8,0	200,83	
6	80	180	309	365	160	234	190	4 x 18	12,4	240,26	
6	100	190	318	383	160	234	210	4 x 18	15,8	327,74	
16	32	130	203	237	100	162	140	4 x 18	5,7	120,74	249,80
16	40	140	203	237	100	162	150	4 x 18	6,1	131,84	266,58
16	50	150	233	273	125	179	165	4 x 18	8,0	161,40	334,27
16	65	170	261	307	125	207	185	4 x 18	10,6	225,47	432,13
16	80	180	309	365	200	234	200	8 x 18	14,1	283,38	525,07
16	100	190	318	383	200	243	220	8 x 18	18,8	381,97	733,78
16	125	200	439	522	250	325	250	8 x 18	32,1	607,43	1047,73
16	150	210	447	540	250	338	285	8 x 22	38,3	760,20	1467,54

BOA-H

Не требующие технического ухода запорные вентили с металлическим уплотнением

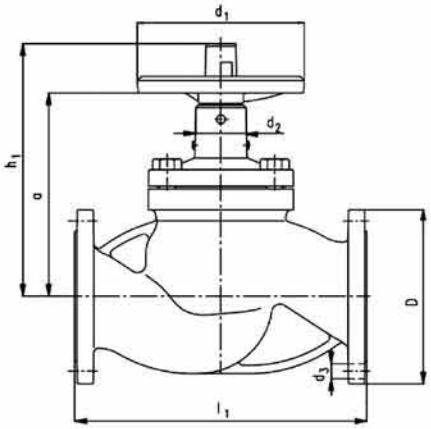

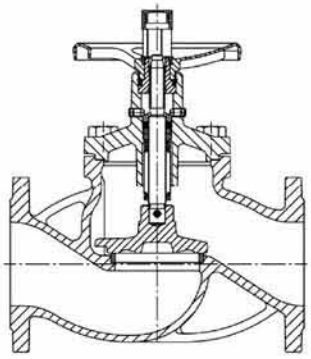

Область применения:
- Системы водяного отопления по DIN 4751
- Системы водяного отопления высокого давления по DIN 4752
- Теплообменники DIN 4754
- Оснащение сосудов, работающих под давлением, согласно TRB 801 1 45
- Парокотельные установки согласно TRD 108/110
- Другие среды по запросу

Рабочие параметры:
- Температурный диапазон: от -10 до +350 °C для материалов EN-GJS-400-18-LT от -10 до +350 °C для материалов EN-GJS-400-18-LT
- Максимальное рабочее давление: до 16 бар

Исполнение:
- Приходная или угловая форма с прямым исполнением седла клапана
- Компактная форма крышки корпуса
- Не требующее техобслуживания уплотнение шпинделя с сильфоном и предохранительным сальником
- Не поднимающийся маховик
- Индикатор положения вентиля
- Фланцы по DIN EN 10922 тип 21
- Отсутствие асбеста, фторхлоруглеводородов, полихлорированных бифенилов
- Наружное покрытие: синее RAL 5002

Материалы:
Корпус:
- Чугун с чешуйчатым графитом EN-GJL-250
- Чугун с шаровидным графитом EN-GJS-400-18-LT

PN	Размеры, мм								Вес, кг	Цена, euro
	DN	l1	h1	d1	d2	a	D	n x d3		
16	25	160	184	125	47	146	115	4 x 14	4,7	119,91
16	32	180	205	125	47	161	140	4 x 19	7,3	140,52
16	40	200	210	125	47	166	150	4 x 19	7,7	159,88
16	50	230	235	160	51	190	165	4 x 19	10,2	195,96
16	65	290	246	160	51	201	185	4 x 19	17,0	270,75
16	80	310	282	200	60	223	200	8 x 19	22,0	342,97
16	100	350	304	200	60	245	220	8 x 19	32,0	447,39
16	125	400	390	250	80	310	250	8 x 19	54,0	715,57
16	150	480	408	250	80	328	285	8 x 23	70,5	905,10

BOAXS

Не требующие технического ухода поворотные дисковые заслонки с мягким уплотнением для инженерного оборудования зданий и ооружений

с рычагом храпового механизма LP

с планетарным редуктором MA

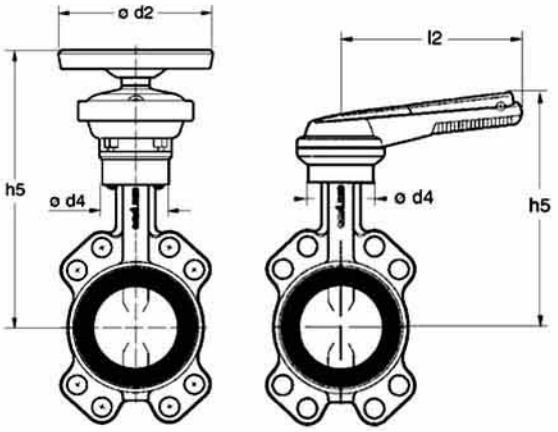

Область применения:
- Системы водяного отопления по DIN 4751
- Климатические и холодильные установки (в том числе с циркуляцией водно гликолевой смеси)
- Оборудование плавательных бассейнов по DIN 19643
- Системы хозяйственного водоснабжения
- Системы водоснабжения питьевой водой

Рабочие параметры:
- Температурный диапазон: от -10 °C до макс. +130 °C (E.P.D.M.XV) от -10 °C до макс. + 90 °C (E.P.D.M.XC)
- Допустимое рабочее давление: макс. 16 бар
- Допустимая разность давлений Δp:
- DN 20-200: макс. 16 бар при температуре окружающей среды
- DN 250-400: макс. 10 бар при температуре окружающей среды
- Вакуум макс. до 0,2 бар (абс.)
- Допустимая скорость потока макс. 4 м/с для воды

Исполнение:
- Неразъемный корпус, кольцевой формы с центрирующими проушинами, пригоден для встраивания в трубопровод и в качестве концовой арматуры, возможность изоляции согласно Положения об отопительных установках, интегрированная блокировка точки росы (от DN 20 до DN 400)
- Герметичность корпуса, напорного патрубка, места посадки испытаны согласно:
- DIN 3230 BN/ интенсивность утечки 1
- ISO 5208/интенсивность утечки A
- NFE29311/интенсивность утечки 3
- Установочная длина согласно:
- ISO 5752 20
- EN 5581/20 (ранее: NF E 29305.120, DIN 3202 K1)
- Приводной фланец по ISO 5211
- Фланцевые соединения по DIN/ISO PN 6/10/16 для DN от 20 до 300
- Фланцевые соединения по DIN/ISO PN 6/10/16 для DN от 350 до 400
- Маркировка по EN 19
- Отсутствие асбеста, фторхлоруглеводородов, полихлорированных бифенилов
- Наружное покрытие: полиуретан 80 мкм, оранжевый цвет RAL 2002
- Вентили соответствуют требованиям техники безопасности Приложения 1 Директивы ЕС по гидравлической арматуре (DGR) 97/23/EG для жидкостей группы 2

Материалы:
- Корпус: чугун с шаровидным графитом JS 1030
- Вал: нержавеющая сталь, 1.4029
- Поворотный диск: нержавеющая сталь, 1.4301

PN	Размеры, мм					Вес, кг	Цена, euro
	DN	l2	h5	d4	d2		
с рычагом храпового механизма LP							
6/10/6	25	165	156	60	-	1,1	74,63
6/10/6	32	165	160	60	-	1,4	76,80
6/10/6	40	165	178	60	-	1,7	95,18
6/10/6	50	165	183	60	-	2,0	103,53
6/10/6	65	165	209	60	-	2,7	113,57
6/10/6	80	165	215	60	-	3,3	139,53
6/10/6	100	230	253	70	-	5,1	158,99
6/10/6	125	230	266	70	-	6,1	196,85
6/10/6	150	330	298	95	-	8,8	287,70
6/10/6	200	330	326	95	-	12,9	473,29
с планетарным редуктором MA							
6/10/6	100	-	285	70	140	5,9	284,46
6/10/6	125	-	299	70	140	7,1	324,48
6/10/6	250	-	355	95	225	10,8	852,30

BOA-S

Грязеуловитель

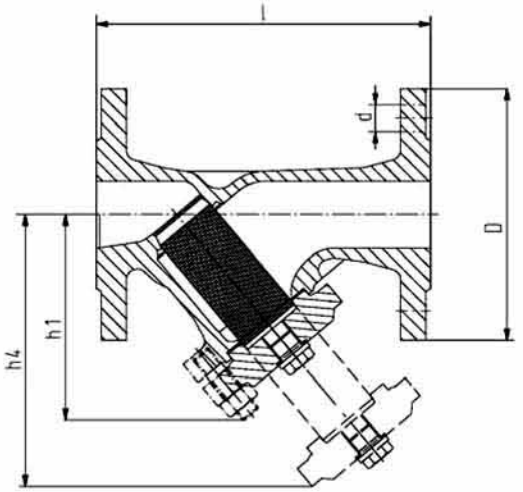

Область применения:
- Горячая и перегретая вода, пар
- Системы водяного отопления по DIN 4751
- Системы водяного отопления высокого давления по DIN 4752
- Другие среды по запросу Необходимо учитывать ограничения, устанавливаемые техническими нормами.

Рабочие параметры:
- Максимально допустимое давление 16 бар
- Максимально допустимая температура +300 °C

Материалы:
Корпус:
- Чугун с чешуйчатым графитом EN-GJL-250

Исполнение:
- Грязеуловитель с диагональным расположением фильтра
- Сетчатый фильтр из нержавеющей стали
- Точное направление фильтра в крышке и корпусе
- Уплотняющая прокладка фильтра ограничена выступом корпуса с наружной стороны
- Наружное покрытие: синее, аналогичное RAL 5002
- Резьбовая пробка сливного отверстия
- Дополнительный колпачковый фильтр из перфорированного листа нержавеющей стали
- Отсутствие асбеста, фторхлоруглеводородов, полихлорированных бифенилов

DN	Стандартный фильтр	
	Размер ячеек	Толщина проволоки
15-50	1,0	0,5
65-80	1,25	0,63
100-300	1,6	1,0

PN	Размеры, мм						Резьба пробки	Kv, м3/ч	Вес, кг	Цена, euro
	DN	L	D	n x d	h1	h4				
16	15	130	95	4 x 14	90	120	G 3/4 “	5,7	3,0	28,97
16	20	150	105	4 x 14	100	139		10,4	4,0	31,88
16	25	160	115	4 x 14	115	144		16,4	5,0	40,56
16	32	180	140	4 x 18	125	171		27,3	7,0	47,80
16	40	20	150	4 x 18	150	180		42,0	9,0	65,19
16	50	230	165	4 x 18	160	202		64,7	12,0	79,67
16	65	290	185	4 x 18	180	224	G 1/2 “	96,0	16,0	114,46
16	80	310	200	8 x 18	215	255		149,0	21,0	154,99
16	100	350	220	8 x 18	235	344		223,0	30,0	211,49
16	125	400	250	8 x 18	275	366		347,0	43,0	354,86
16	150	480	285	8 x 22	305	426		480,0	61,0	496,82
16	200	600	340	12 x 22	390	565		853,0	121,0	935,73

BOA-RVK

Обратный клапан дисковый

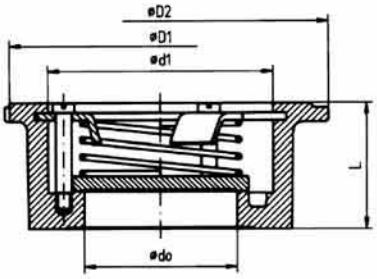

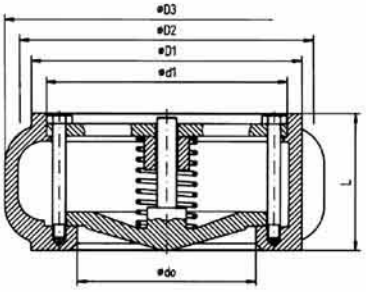

Область применения:
- Промышленные и отопительные системы
- Жидкости, газы и пары
- Системы водяного отопления по DIN 4751
- Системы водяного отопления высокого давления по DIN 4752
- Системы передачи теплоты по DIN 4754 (только PN 6/10/16)

Необходимо учитывать ограничения, устанавливаемые техническими нормами.
Не пригодны для жидкостей (сред), оказывающих агрессивное действие на применяемые материалы.

Рабочие параметры:
- Температурный диапазон: PN 6: от -30 до +100 °C
PN 6/10/16: от -30 до +250 °C
для DN 125-200 (EN-GJL-250) до -10°C
- Диапазон давления Δp: 6 или 16 бар

Материалы:
Корпус
- DN 15-100: Латунь CuZn39Pb3
- DN 125-200: Чугун с чешуйчатым графитом EN-GJL-250

Исполнение:
- Корпус, подверженный давлению
- Крышка корпуса
- Запорный блок-пластина с пружиной
- Уплотняющий диск перемещается в корпусе
- Положение уплотняющего диска определяется как режимом потока, так и пружиной (вмонтированной в стандартном исполнении)

PN	Размеры, мм							Вес, кг	Цена, euro
	DN	L	D1	D2	D3	d0	d1		
6/10/16	15	17	43	51	-	15	28	0,15	34,07
6/10/16	20	20	53	61	-	20	33	0,25	37,17
6/10/16	25	23	64	71	-	25	41,5	0,30	41,81
6/10/16	32	28	76	82	-	32	51,5	0,50	60,36
6/10/16	40	31,5	86	92	-	40	58,5	0,65	66,57
6/10/16	50	40	96	108	-	48,5	71,5	0,90	91,22
6/10/16	65	46	116	127	-	63	90	1,20	128,35
6/10/16	80	51	132	142	-	77	110	2,00	195,93
6/10/16	100	61	152	162	-	96	126	2,80	258,42
6/10/16	125	90	184	192	210	118	161	10,0	437,82
6/10/16	150	106	209	218	250	138	186	13,0	532,05
6/10/16	200	140	263	273	273	194	240	22,0	761,12

BOA-R

Обратный клапан

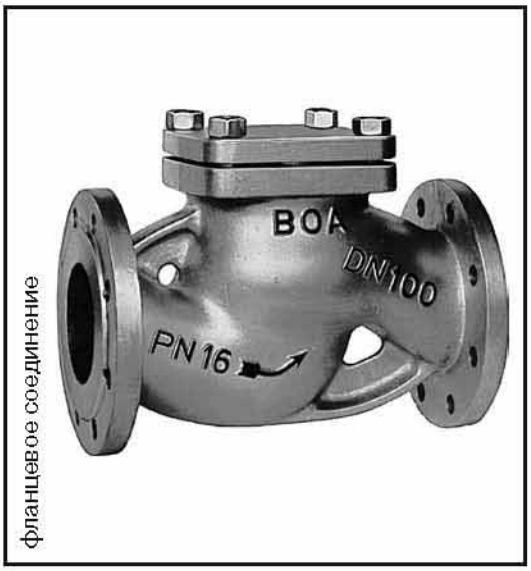

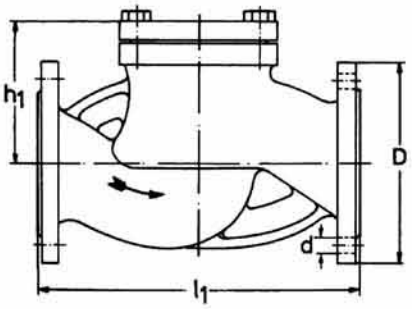

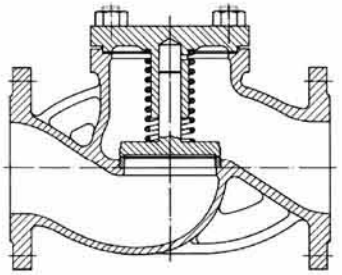

Область применения:
- Системы водяного отопления по DIN 4751
- Системы водяного отопления высокого давления по DIN 4752
- Системы передачи теплоты по DIN 4754
- Оборудование напорных емкостей по нормам TRB 801 Nr. 45
- Котельные установки по нормам TRB 108/110

Необходимо учитывать ограничения, устанавливаемые техническими нормами.

Рабочие параметры:
- Температурный диапазон:
- от -10 до +300 °C для EN-GJL-250
- от -10 до +350 °C для EN-GJS-400-18-LT
- Диапазон давления: проходная форма: Δp: 6 или 16 бар

Материалы:
Корпус, проходная форма:
- Чугун с чешуйчатым графитом EN-GJL-250
- Чугун с шаровидным графитом EN-GJS-400-18-LT

Исполнение:
- Корпус, подверженный давлению
- Крышка корпуса
- Функциональный запорный блок-головка клапана с пружиной
- Головка клапана направляется в крышке или через крушку корпуса
- Положение головки клапана определяется как режимомпотока, так и пружиной (вмонтированной в стандартном исполнении)

PN	Размеры, мм					Вес, кг	Цена, euro
	DN	l1	h1	D	n x d		
16	25	160	65	115	4 x 14	4,0	151,46
16	32	180	85	140	4 x 18	6,9	175,91
16	40	200	90	150	4 x 18	8,0	195,45
16	50	230	95	1656	4 x 18	10,5	237,81
16	65	290	120	185	4 x 18	16,8	329,01
16	80	310	130	200	8 x 18	22,0	416,97
16	100	350	155	220	8 x 18	32,5	552,14
16	125	400	175	250	8 x 18	52,0	853,46
16	150	480	195	285	8 x 22	72,0	1088,02
16	200	600	245	340	12 x 22	123,0	2506,63