ГЛАВТЕПЛОТОРГ

КОТЕЛЬНОЕ ОБОРУДОВАНИЕ

Хорошо, когда есть возможность сделать все что хочешь. Неприятно, когда тебя ограничивают.
Хорошо, когда стараются решить задачу вместе с тобой. Неприятно, когда ставят барьеры.
Хорошо, когда все есть. Расстраивает, когда чего-то нет.
Хорошо, когда ты свободен в выборе. Неудобно, когда загнан в рамки.

С инженерным оборудованием все тоже самое:
Хорошо, когда любой замысел может быть реализован. Плохо когда возникают препятствия из-за невозможности чего-то сделать или приобрести.

Так было раньше на рынке инженерных систем.

Теперь все по-другому. Мы говорим нет слову "НЕТ"! ГлавТеплоТорг и все наши мощности говорят "ДА" задачам любой сложности.

Дорогие партнеры, мы знаем, что в условиях жесткой конкуренции Вы часто делаете ставку на нестандартные решения, но не всегда можете воплотить задуманное. Знайте, что с нами Вы можете воплотить все.

Потому что все, что Вам нужно для решения вопросов в области отопления, водоснабжения, канализации, вентиляции, сантехники есть у нас!

Потому что для Вас работает огромная складская программа с более чем 300 000-м наименованием оборудования находящегося на складах Москвы, Московской области и Европы.

Потому что в Вашем распоряжении находятся самые последние достижения в области инженерных систем ОВК, менеджеры, специалисты, логисты, и консультанты высокого уровня, которые помогут найти самый оптимальный путь для решения Вашей задачи в любом городе, регионе нашей страны.

Потому что Вы можете комбинировать наши возможности так, что бы они оптимально отвечали Вашим потребностям.

Потому что это удобно – работать с одним специалистом по множеству задач.
Потому что это здорово – быть уверенным в результате.
Потому что это надежно – работать с профессионалом.
Потому что настоящая плодотворная работа возможна только тогда, когда все работают в команде.

Потому что в ГлавТеплоТорг есть все что Вам нужно.
Потому что ГлавТеплоТорг – это поистине безграничные возможности.
Потому что Вам нужен поистине безграничный выбор.

ГЛАВТЕПЛОТОРГ

Ознакомиться с полным перечнем предлагаемой продукции Вы можете на нашем сайте
www.glavteplotorg.ru
или обратившись в офис компании по телефону в Москве (495) 225-36-76

СОДЕРЖАНИЕ

КОТЛЫ «BUDERUS» (ГЕРМАНИЯ) 4

КОТЛЫ «SIME» (ИТАЛИЯ) 12

КОТЛЫ «UNICAL» (ИТАЛИЯ) 19

ГОРЕЛКИ «CUENOD» (ФРАНЦИЯ) 22

«MEIBES» 31

АВТОМАТИКА «EbV» (ГЕРМАНИЯ) 38

АВТОМАТИКА «MUT» (ГЕРМАНИЯ) 39

МЕМБРАННЫЕ БАКИ «VAREM» (ИТАЛИЯ) 40

ПРИНАДЛЕЖНОСТИ «WATTS» (ГЕРМАНИЯ) 42

КОТЛЫ «DAKON» (ЧЕХИЯ) 44

ДЫМОХОДЫ «JEREMIAS» (ГЕРМАНИЯ) 46

БАКИ-ВОДОНАГРЕВАТЕЛИ «REFLEX» (ГЕРМАНИЯ) 52

G124WS - Чугунный газовый котел с атмосферной горелкой

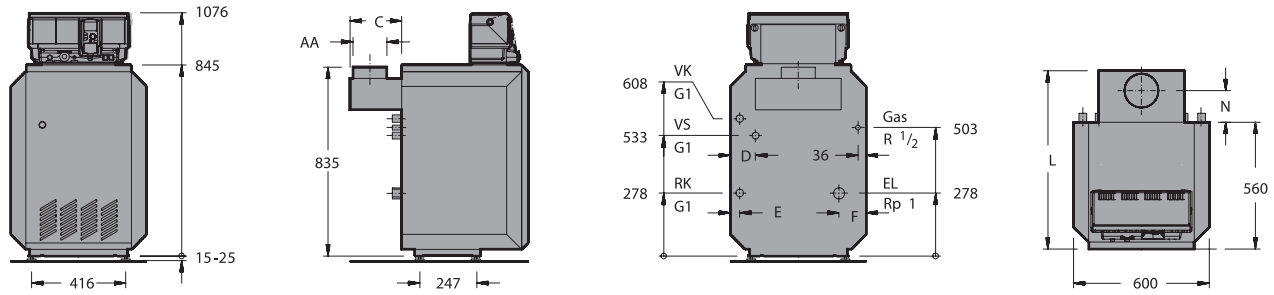

Типоразмер	G124			
П/Н	1000	1001	1002	1003
Номинальная мощность, кВт	20	24	28	32
Длина L, мм	768	768	788	788
AA, мм	130	130	150	150
Выход продуктов сгорания N, мм	130	130	140	140
C, мм	208	208	228	228
D, мм	201	201	111	111
Размер E, мм	131	131	41	41
F, мм	120	120	120	120
Вес котла, кг	127	127	151	151

G115WS - Чугунный котел под вентиляторную горелку

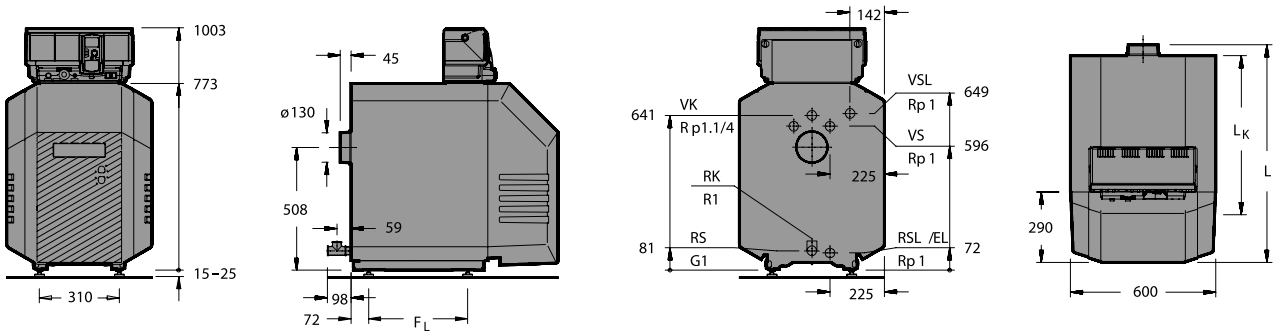

Типоразмер	25	32	40
П/Н	1036	1037	1038
Номинальная мощность, кВт	21-25	28-32	34-30
Тепловая нагрузка, кВт	22.7-27.3	30.2-34.9	36.7-43.6
Длина Lk, мм	536	656	776
Длина L, мм	581	708	828
Длина Lu (с кожухом), мм	780	900	1020
Расстояние между ножками, мм	290	410	530
Сопротивление топки, daPa	8	10	9
Вес котла, кг	150	183	216

VK - подающая линия котла
RK - обратная линия котла
VSL - удаление воздуха
VS - подающая к баку-водонагревателю
RS - обратная от бака-водонагревателя
EL - слив, заполнение котла

G234WS - Чугунный газовый котел с атмосферной горелкой

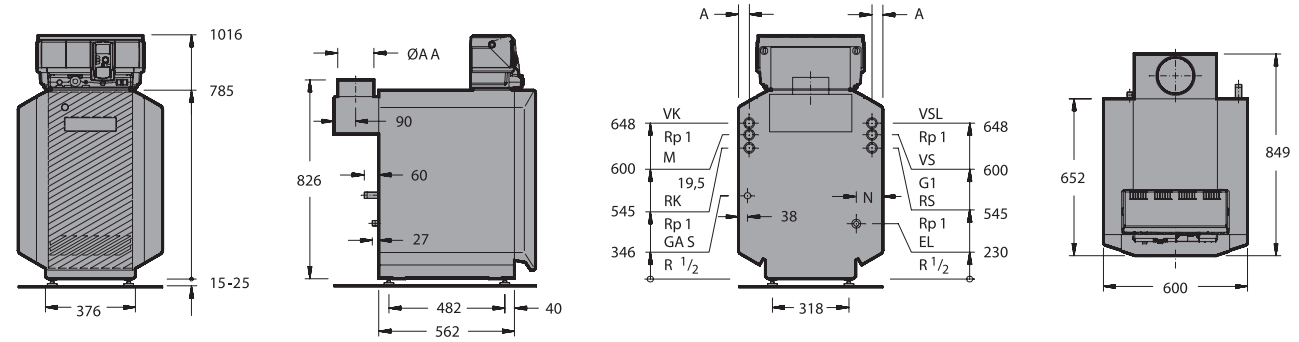

Типоразмер	G234			
П/Н	1004	1005	1006	1007
Номинальная мощность, кВт	38	44	50	55
Длина L, мм	726	726	726	726
Ширина B1, мм	650	650	740	740
Ширина B2, мм	530	530	620	620
AA, мм	180	180	180	180
Выход продуктов сгорания E, мм	130	130	130	130
F, мм	28	28	28	28
Вес котла, кг	221	221	255	255

G215WS - Чугунный котел под вентиляторную горелку

VK - подающая линия котла
RK - обратная линия котла
VSL - удаление воздуха
VS - подающая к баку-водонагревателю
RS - обратная от бака-водонагревателя
EL - слив, заполнение котла

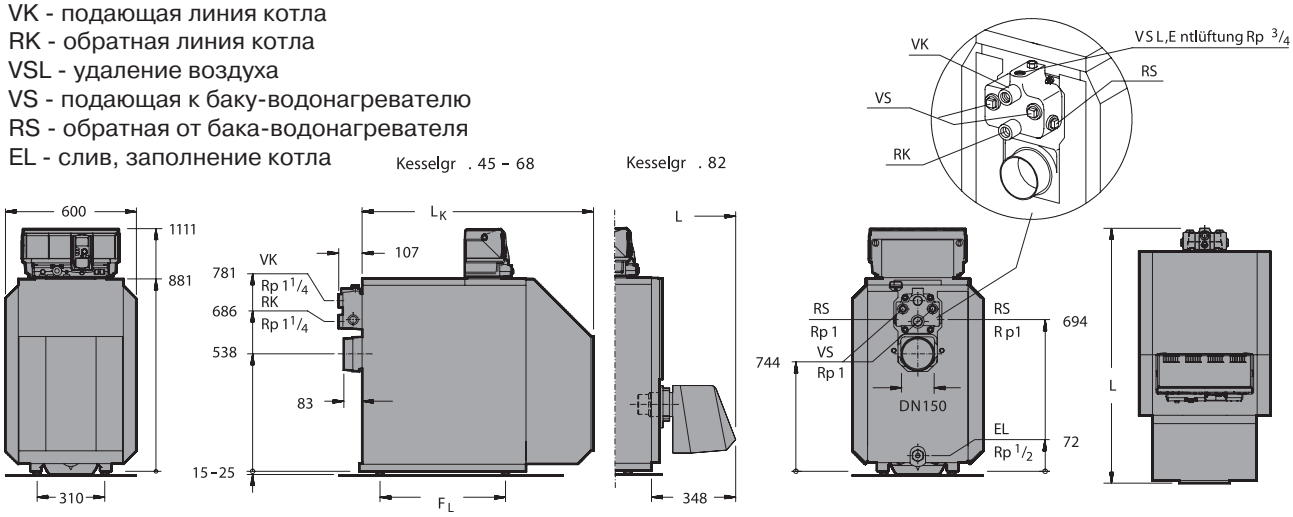

Типоразмер	52	64	78	95
П/Н (в сборе)	1039	1040	1041	1042
П/Н (секциями)			1043	1044
Номинальная мощность, кВт	40-52	46-64	59-78	71-95
Тепловая нагрузка, кВт	44.0-56.6	51.5-69.8	63.3-85.1	76.0-103.2
Длина Lk, мм	680	800	920	1040
Длина L, мм	787	907	1027	1147
Длина Lu (с кожухом), мм	1047	1167	1287	-
Расстояние между ножками, мм	455	575	695	815
Сопротивление топки, daPa	4.0	2.6	3.7	5.4
Вес котла, кг	227	272	317	362

G334 - Чугунный газовый котел с атмосферной горелкой

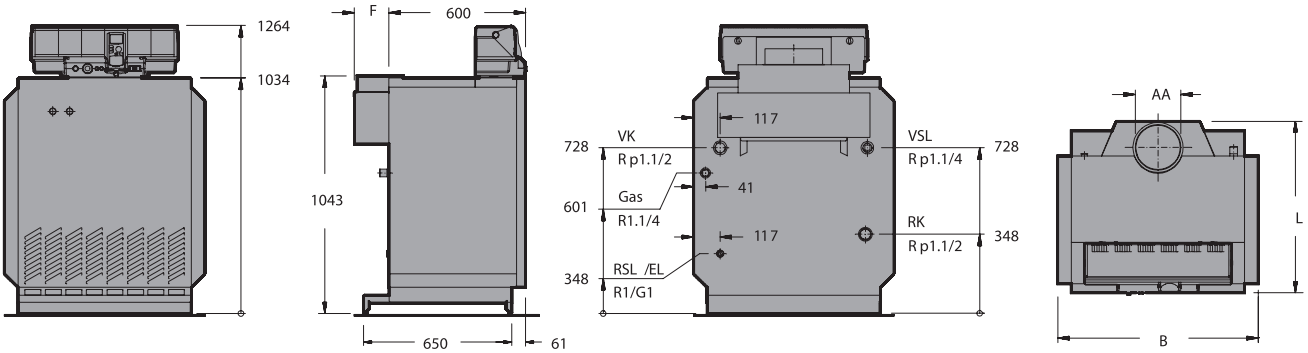

Типоразмер	G334			
П/Н (в сборе)	1008	1009	1010	1011
П/Н (секциями)	1012	1013	1014	1015
Номинальная мощность, полная, кВт	71	90	110	130
Номинальная мощность, частичная, кВт	40.5	49.5	60.2	70.1
Длина L, мм	750	775	800	800
Ширина B, мм	880	1060	1240	1420
Длина тела котла, мм	700	700	700	700
Ширина тела котла, мм	760	940	1120	1300
Выход продуктов сгорания AA, мм	200	225	250	250
F, мм	150	175	200	200
Объем воды в котле, л	35	43	51	59
Вес котла, кг	344	422	496	572

GE315 - Чугунный котел под вентиляторную горелку

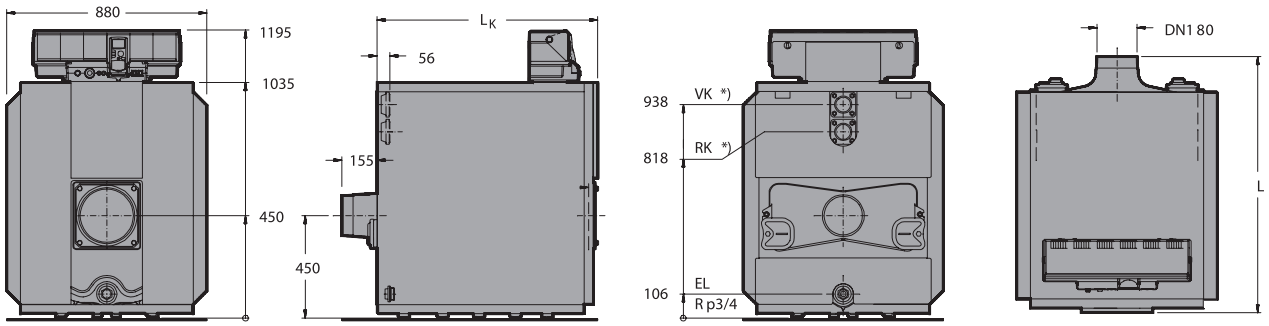

Типоразмер	GE315				
П/Н (в сборе)	1045	1046	1047	1048	1049
П/Н (секциями)	1050	1051	1052	1053	1054
Номинальная мощность, кВт	105	140	170	200	230
Тепловая нагрузка, кВт	113.5	151.4	183.4	215.1	248.9
Длина L, мм	1125	1185	1445	1605	1765
Длина Lk, мм	970	1130	1290	1450	1610
Размеры секции, мм	ширина 712 / высота 934 / глубина 160				
Объем воды в котле, л	143	171	199	227	255
Максимальная рабочая температура	120 град				
Максимальное рабочее давление	6 бар				
Сопротивление топки, daPa	4.1	7.9	13.0	17.8	17.7
Вес котла, кг	543	631	719	807	895

GE515 - Чугунный котел под вентиляторную горелку

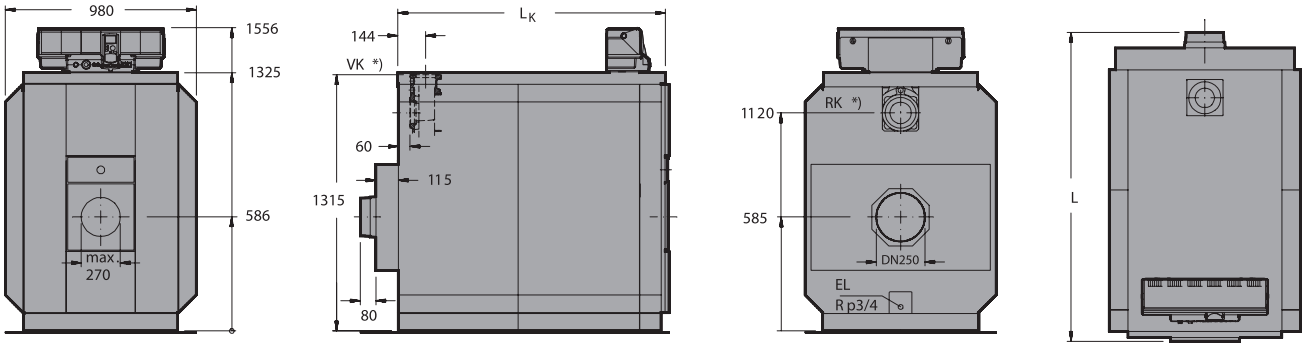

Типоразмер	GE515					
П/Н (секциями)	1055	1056	1057	1058	1059	1060
Номинальная мощность, кВт	240	295	350	400	455	510
Тепловая нагрузка, кВт	259.7	319	377.1	429.6	489.2	547.8
Длина L, мм	1580	1750	1920	2090	2260	2430
Длина Lk, мм	1360	1530	1700	1870	2040	2210
Размеры секции, мм	ширина 835 / высота 1315 / глубина 170					
Объем воды в котле, л	258	294	330	366	402	438
Максимальная рабочая температура	120 град					
Максимальное рабочее давление	6 бар					
Сопротивление топки, daPa	6	14	16	29	33	31
Вес котла, кг	1270	1430	1590	1753	1900	2060

GE615 - Чугунный котел под вентиляторную горелку

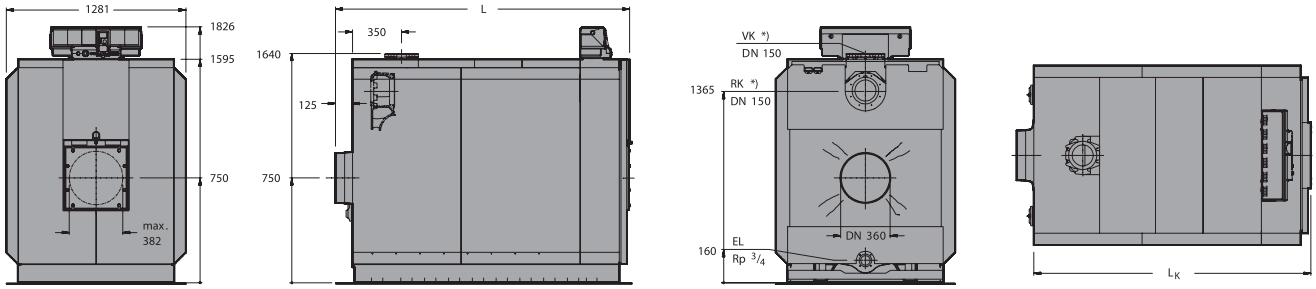

Типоразмер	GE615							
П/Н (секциями)	1061	1062	1063	1064	1065	1066	1067	1068
Номинальная мощность, кВт	570	660	740	820	920	1020	1110	1200
Тепловая нагрузка, кВт	616.2	713.5	800	886.5	994.6	1102	1200	1297
Длина L, мм	1926	2096	2266	2436	2606	2776	2946	3116
Длина Lk, мм	1804	1974	2144	2314	2484	2654	2824	2994
Размеры секции, мм	ширина 1096 / высота 1640 / глубина 170							
Объем воды в котле, л	561	621	681	741	801	861	921	981
Максимальная рабочая температура	120 град							
Максимальное рабочее давление	6 бар							
Сопротивление топки, daPa	24	34	42	42	41	45	54	58
Вес котла, кг	2505	2747	2990	3232	3475	3710	3953	4147

SK425 - Стальные котлы под вентиляторную горелку

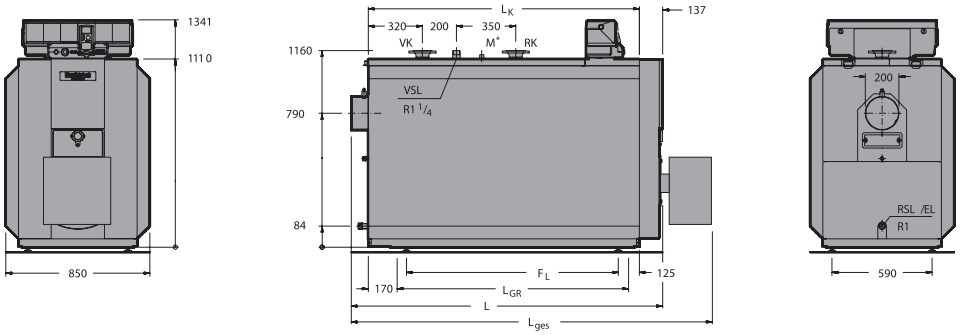

Типоразмер	SK425			
П/Н	1069	1070	1071	1072
Номинальная мощность, кВт	90	120	150	180
Тепловая нагрузка, кВт	97.3	129.7	162.2	194.6
Длина L, мм	1623	1623	1823	1823
Длина Lk, мм	1400	1400	1600	1600
Длина рамы основания Lgr, мм	1160	1160	1360	1360
Расстояние между ножками Fl, мм	1050	1050	1250	1250
Необходимая ширина проема, мм	660			
Подающая/обратная линия, DN	50	50	65	65
Объем воды в котле, л	143	171	199	227
Максимальная рабочая температура	120 град			
Максимальное рабочее давление	4 бар			
Сопротивление топки, daPa	5	9	13	16
Вес котла, кг	407	414	505	514

SK625, SK725 - Стальные котлы под вентиляторную горелку

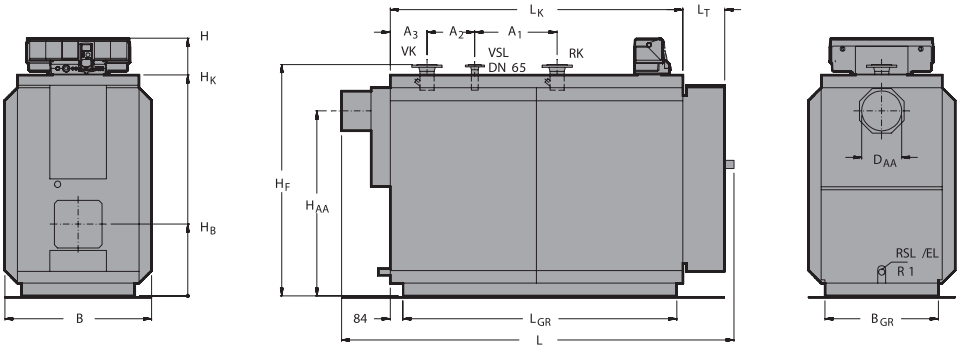

Типоразмер	SK625					SK725			
П/Н	1073	1074	1075	1076	1077	1078	1079	1080	1081
Номинальная мощность, кВт	230	310	410	530	690	870	1070	1320	1600
Тепловая нагрузка, кВт	249	335	443	573	746	940.5	1156.8	1427	1729.7
Длина L, мм	2396	2396	2615	2615	2651	2873	3013	3013	3140
Длина Lk, мм	1835	1835	2015	2015	2015	2240	2360	2360	2465
Высота H, мм	1615	1615	1713	1713	2050	1615	1615	1713	1713
Высота Hк, мм	1385	1385	1483	1483	1820	1385	1385	1483	1483
Ширина B, мм	920	920	1015	1015	1100	1100	1275	1275	1345
Длина рамы основания Lgr, мм	1716	1716	1895	1895	1895	2118	2238	2238	2345
Ширина рамы основания Bgr*, мм	710	710	805	805	890	890	1065	1065	1135
Диаметр патрубка отходящих газов, мм	248	248	248	248	297	297	357	357	357
Высота оси патрубка Haa, мм	1115	1115	1230	1230	1488	1488	1784	1784	1908
Подающая/обратная линия, DN	80	80	100	100	125	125	125	125	150
Объем воды в котле, л	717	702	803	774	1158	1260	1885	1820	2300
Максимальная рабочая температура	120 град								
Максимальное рабочее давление	5 бар					6 бар			
Сопротивление топки, daPa	20.0	23.5	30	33.5	40.5	48.5	56.9	58.7	60.5
Вес котла, кг	889	927	1199	1247	1564	1832	2421	2554	3037

* - соответствует минимальной ширине проема помещения для установки котла

Баки - водонагреватели Logalux ST, SU вертикального исполнения

(располагаются рядом с котлом - компоновка для большого помещения котельной)

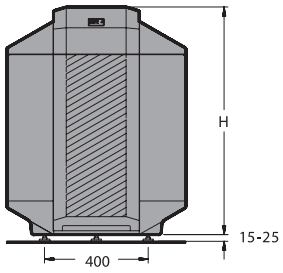

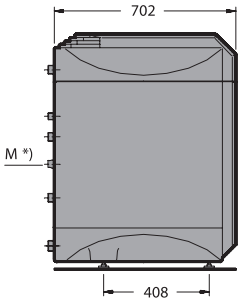

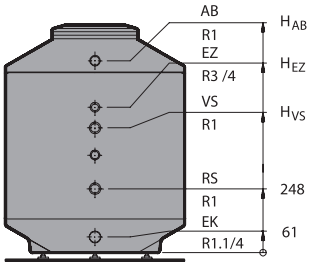

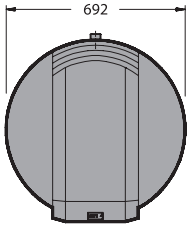

Типоразмер	ST150-ST300		
П/Н	1092	1093	1094
Объем, л	150	200	300
Высота, мм	880	1075	1465
Вход греющей воды Hvs, мм	483	583	683
Вход циркуляции Hez, мм	563	663	763
Выход горячей воды Hab, мм	743	937	1327
Длительная мощность*, л/час	814	1133	1491
Длительная мощность*, кВт	33	46.1	60.7
Максимальное избыточное давление, бар	16 греющая/10 нагреваемая		
Максимальная рабочая температура	110 греющая/95 нагреваемая		
Вес, кг	111	133	155

* -значения длительной мощности указаны для температуры нагреваемой воды на входе/выходе 10/45 °С, температуры греющей воды 80°С

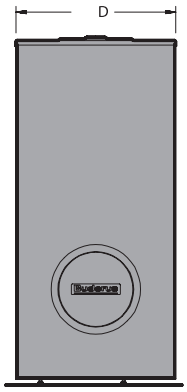

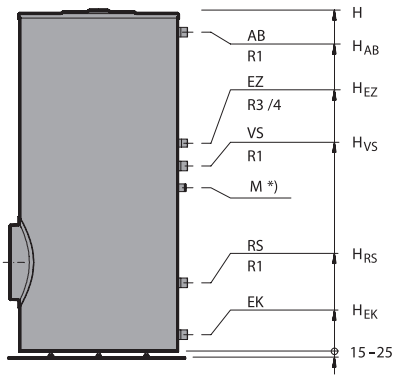

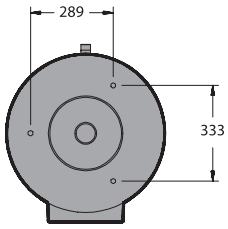

SU 160/200

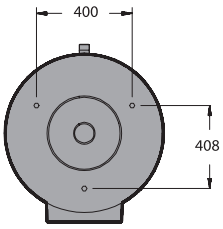

SU 300

Типоразмер	SU160-SU1000						
П/Н	1095	1096	1097	1098	1099	1100	1101
Объем, л	160	200	300	400	500	750	1000
Диаметр, мм	556	556	672	850	850	1000	1100
Высота, мм	1188	1448	1465	1550	1850	1850	1920
Минимальная высота помещения**, мм	1718	2053	1845				
Вход греющей воды Hvs, мм	644	644	682	790	940	973	1033
Выход греющей воды Hrs, мм	238	238	297	303	303	283	326
Вход холодной воды Hек, мм	57	57	60	148	148	133	121
Диаметр входа холодной воды DN ek	R 1	R 1	R 1 1/4”	R 1 1/2”	R 1 1/2”	R 1 1/2”	R 1 1/2”
Вход циркуляции Hez, мм	724	724	762	912	1062	1065	1126
Выход горячей воды Hab, мм	1111	1371	1326	1343	1643	1648	1721
Длительная мощность*, л/час	805	805	875	1486	1757	2176	2487
Длительная мощность*, кВт	32.8	32.8	35.6	60.5	71.5	88.6	101.2
Максимальное избыточное давление, бар	16 греющая/10 нагреваемая						
Максимальная рабочая температура	160 греющая/95 нагреваемая						
Вес, кг	98	110	145	195	238	319	406

** - для замены магниевого анода

Баки - водонагреватели Logalux LT, L горизонтального исполнения

(располагаются под котлом - компоновка для небольшого помещения котельной)

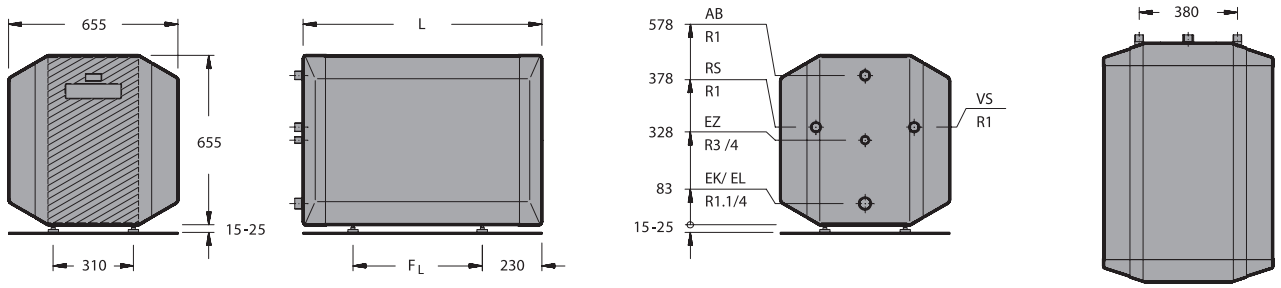

Типоразмер	LT135-LT300				L135-L200		
Объем, л	135	160	200	300	135	160	200
Длина, мм	812	922	1077	1467	813	923	1078
Расстояние между ножками Fl, мм	390	500	655	1045	390	500	655
Максимальная нагрузка на бойлер, кг	500						
Длительная мощность*, л/час	556	721	814	1202	556	721	814
Длительная мощность*, кВт	22,7	29.4	33.1	49	22.7	29.4	33.1
Максимальное рабочее давление, бар	16 греющая/10 нагреваемая						
Максимальная рабочая температура	110 греющая/95 нагреваемая						
Вес, кг	86	100	112	165	90	104	116
П/Н	1088	1089	1090	1091	1085	1086	1087
	Для установки под котлом						
G115 WS, кВт	25	25-32	25-40	25-40	-	-	-
G215 WS, кВт	-	-	52-64	52-78	-	-	-
G124 WS, кВт	-	-	-	-	24-32		
Для установки котлов на бойлер дополнительно необходим комплект профильных шин							

Регуляторы и принадлежности Buderus

П/Н	Артикул	Описание
Микропроцессорные системы управления Logamatic 2000		
1102	5 868 820	Автоматическая система управления Logamatic 2107, погодозависимая, ГВС
1103	5 868 370	Автоматическая система управления Logamatic 2101, постоянная температура котловой воды
1104	5 016 594	Функциональный модуль для 1 отопительного контура со смесителем FM241
1105	5 016 592	Функциональный модуль двухступенчатой горелки FM242
1106	5 016 590	Коммуникационный модуль KM271 для подключения датчика темп. отх. газов
Микропроцессорные системы управления Logamatic 4000		
1107	30 004 846	Автоматическая система управления Logamatic 4211, погодозависимая, ГВС, одно-, двухступенчатое или модулируемое регулирование горелки
1108	30 004 386	Автоматическая система управления Logamatic 4212, постоянная температура котловой воды, одно- или двухступенчатое регулирование горелки
1109	30 005 012	Автоматическая система управления Logamatic 4311, погодозависимая, для однокотловой установки или ведущего котла многокотловой установки, одно-, двухступенчатое или модулируемое регулирование горелки
1110	30 005 394	Автоматическая система управления Logamatic 4312, погодозависимая, для ведомых котлов многокотловой установки, одно-, двухступенчатое или модулируемое регулирование горелки
1111	5 016 936	Функциональный модуль ГВС и 1 отопительного контура со смесителем FM441
1112	5 016 938	Функциональный модуль для 2 отопительных контуров со смесителями FM442
1113	5 016 940	Функциональный стратегический модуль многокотловой установки FM447
1114	5 991 376	Датчик температуры подающей / обратной линии FV / FZ

Регуляторы и принадлежности Buderus

П/Н	Артикул	Описание
		Группы безопасности
1115	80 937 064	Группа безопасности котла KSS/ G124
1116	67 900 043	Группа безопасности котла KSS/ G234
1117	0270 136	Группа безопасности котла G 334 тип 71-90 / 142-180
1118	0270 137	Группа безопасности котла G 334 тип 110-130 / 220
1119	63 026 690	Группа безопасности котла KSS/ G115 WS
1120	80 675 150	Группа безопасности котла KSS/ G215
1121	5 584 473	Группа безопасности котла GE315
1122	81 370 440	Ограничитель минимального давления DSL143 F001 (0 - 6,0 бар)
1123	81 855 160	Ограничитель максимального давления DSH143 F001 (0,5 - 6,0 бар)
1124	80 937 252	Группа безопасности бака-водонагревателя SG 160 SD, 3/4”, 10 бар, с редуктором понижения давления
1125	80 937 422	Группа безопасности бака-водонагревателя SG 160 S, 3/4”, 10 бар
		Принадлежности
1126	5 720 720	Пульт дистанционного управления с датчиком температуры помещения BFU
1127	5 991 384	Датчик температуры горячей воды (комплект подключения бойлера) AS1
1128	5 991 368	Датчик температуры отходящих газов FG
1129	5 176 017	Реле минимального давления теплоносителя
1130	5 176 020	Реле минимального давления газа
1131	5 557 459	Контроллер отходящих газов AW 50.2 - Kombi
1132	7 079 341	Кабель второй ступени горелки
1133	5 236 440	Комплект ножек для бойлера
1134	5 431 312	Плата горелки D140, K170
1135	5 430 744	Приварные фланцы DN40
1136	5 430 746	Приварные фланцы DN50
1137	5 430 748	Приварные фланцы DN65
1138	5 093 030	Шумопоглощающая подставка котла GE315, 105 кВт
1139	5 093 032	Шумопоглощающая подставка котла GE315, 140 кВт
1140	5 093 034	Шумопоглощающая подставка котла GE315, 170 кВт
1141	5 093 036	Шумопоглощающая подставка котла GE315, 200 кВт
1142	5 093 038	Шумопоглощающая подставка котла GE315, 230 кВт
1143	3000 0282	Соединительный трубопровод котел-водонагреватель, G115WS/LT135-LT200
1144	3000 1093	Соединительный трубопровод котел-водонагреватель, G115WS/LT300
1145	3000 0266	Соединительный трубопровод котел-водонагреватель, G115WS/ST/SU
1146	5584 338	Соединительный трубопровод котел-водонагреватель, G124WS/L135-L160
1147	5584 339	Соединительный трубопровод котел-водонагреватель, G124WS/L200
1148	5584 332	Соединительный трубопровод котел-водонагреватель, G124WS/SU/ST
1149	5544 654	Соединительный трубопровод котел-водонагреватель, G215WS/LT200
1150	5544 658	Соединительный трубопровод котел-водонагреватель, G215WS/LT300
1151	5544 638	Соединительный трубопровод котел-водонагреватель, G215WS/ST/SU
1152	5544 624	Соединительный трубопровод котел-водонагреватель, G234WS/SU/ST

Настенные двухконтурные газовые котлы

Модель Format.zip OF с открытой камерой сгорания

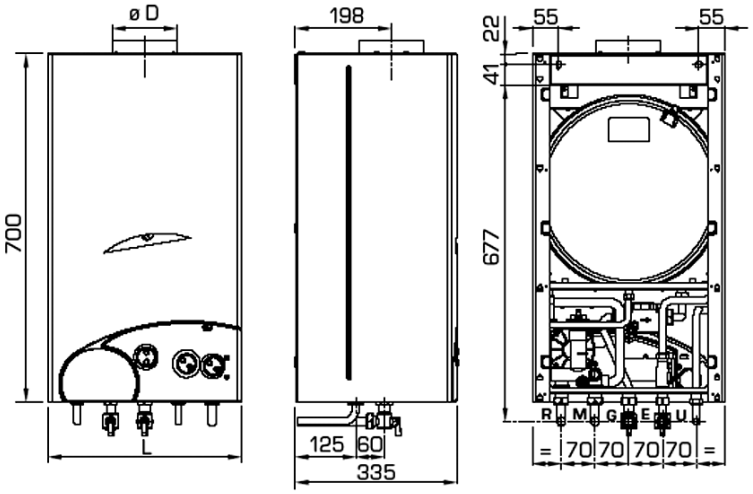

Модель Format.zip BF с закрытой камерой сгорания

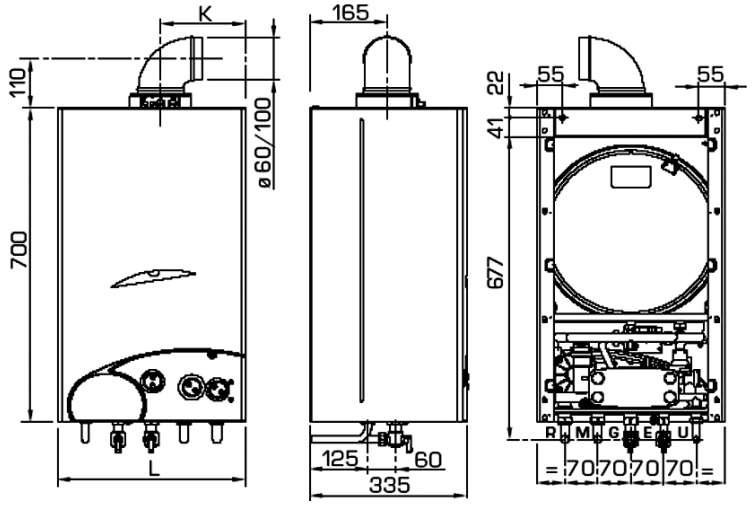

Модель	FORMAT OF		FORMAT BF		
	25	30	25	30	35
П/Н	1205	1206	1207	1208	1209
Номинальная тепловая мощн., кВт	9,4	11,9	9,0	11,5	11,2
Тепловая нагрузка, кВт	23,5	28,8	23,4	28,8	31,6
Объем котловой воды, л	6,6	7,4	7,1	8,0	8,0
Мощность электроэнергии, Ватт	105	110	150	160	160
Максимальное рабочее давление, Бар	3	3	3	3	3
Производительность ГВС dt=30 град.	11,2	13,8	11,2	13,8	15,1
Миним. давление санитарной воды, бар	0,2	0,5	0,5	0,65	0,8
Максим. давление санитарной воды, бар	7	7	7	7	7
Вес, кг	30	33	38	40	40
L, мм (длина)	400	450	400	450	450
K, мм (дымоход)	130	150	60/100	60/100	60/100
R, обратный ход системы	3/4”	3/4”	3/4”	3/4”	3/4”
M, подача в системе	3/4”	3/4”	3/4”	3/4”	3/4”
G, подача газа	3/4”	3/4”	3/4”	3/4”	3/4”
E, вход ГВС	1/2”	1/2”	1/2”	1/2”	1/2”
U, выход ГВС	1/2”	1/2”	1/2”	1/2”	1/2”

Чугунные газовые котлы с атмосферной горелкой

Модель “RX 19-26”

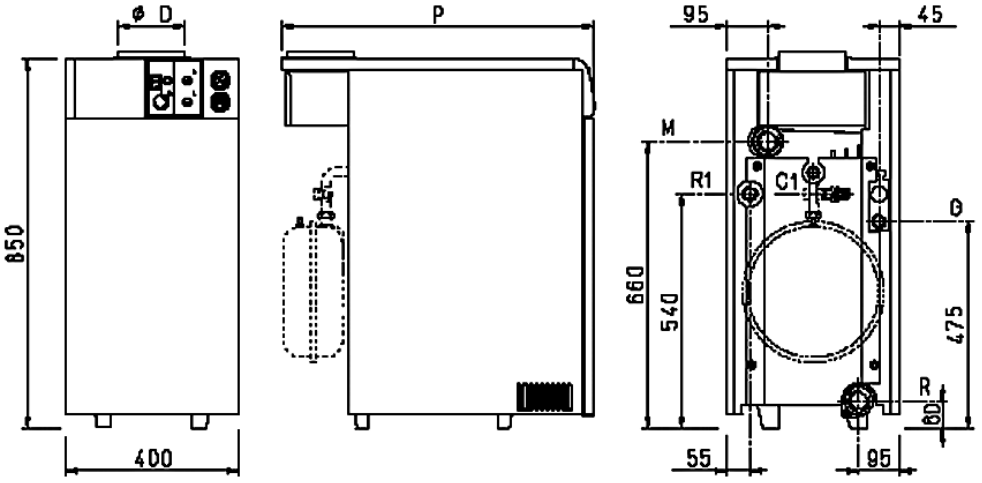

Модель “RX 37-55”

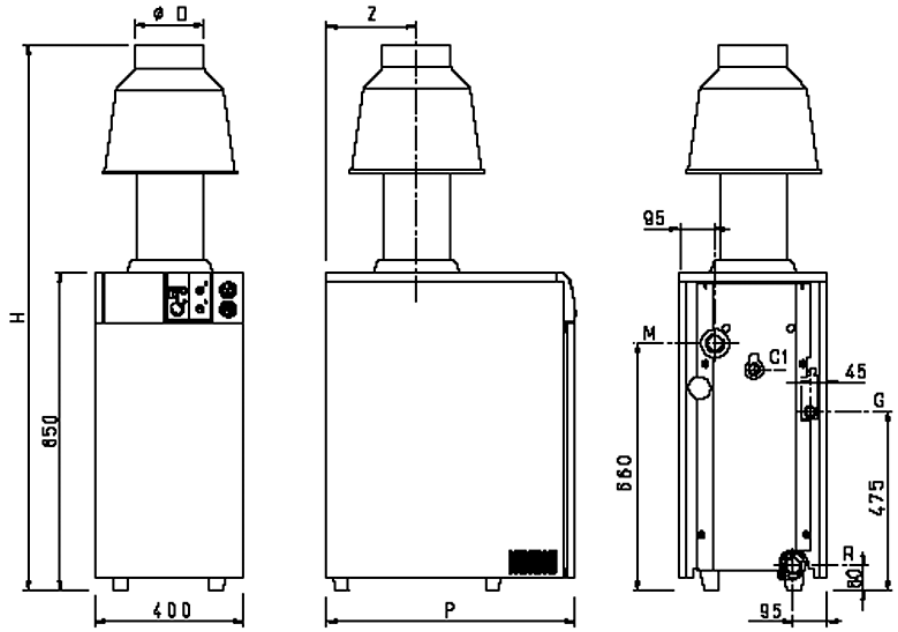

Модель	RX				
	19	26	37	48	55
П/Н	1210	1211	1212	1213	1214
Номинальная тепловая мощн., кВт	22,0	30,5	39,1	48,8	60,7
Тепловая нагрузка, кВт	25,0	34,8	44,8	55,0	69,2
Объем котловой воды, л	10,0	13,0	16,0	19,0	22,0
Аэродинамическое сопр., мм.вод.ст.	0,12	0,23	0,26	0,41	0,84
Максимальное рабочее давление, Бар	4	4	4	4	4
Вес, кг	101	126	150	176	202
P, мм (глубина)	595	720	670	770	870
H, мм (высота)			1435	1435	1675
Z, мм			245	295	345
D, мм (выход дымохода)	130	150	180	180	200
M, подающая отопления	1 1/2”	1 1/2”	1 1/2”	1 1/2”	1 1/2”
R, обратная отопления	1 1/2”	1 1/2”	1 1/4”	1 1/4”	1 1/4”
G, подача газа	1/2”	1/2”	3/4”	3/4”	3/4”

Чугунный двухконтурный котел с атмосферной горелкой

Котел с открытой камерой сгорания BITHERM

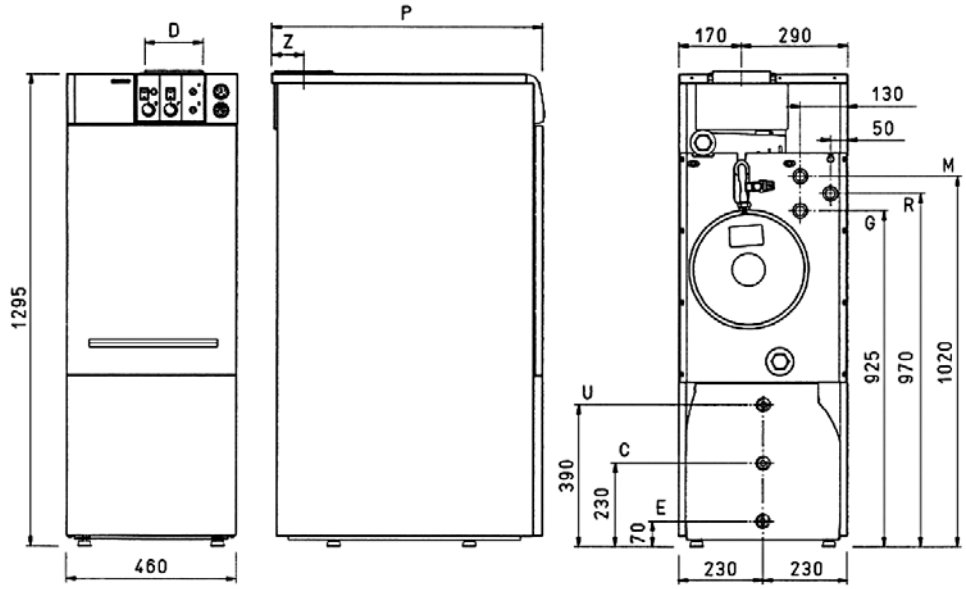

Котел с закрытой камерой сгорания BITHERM BF

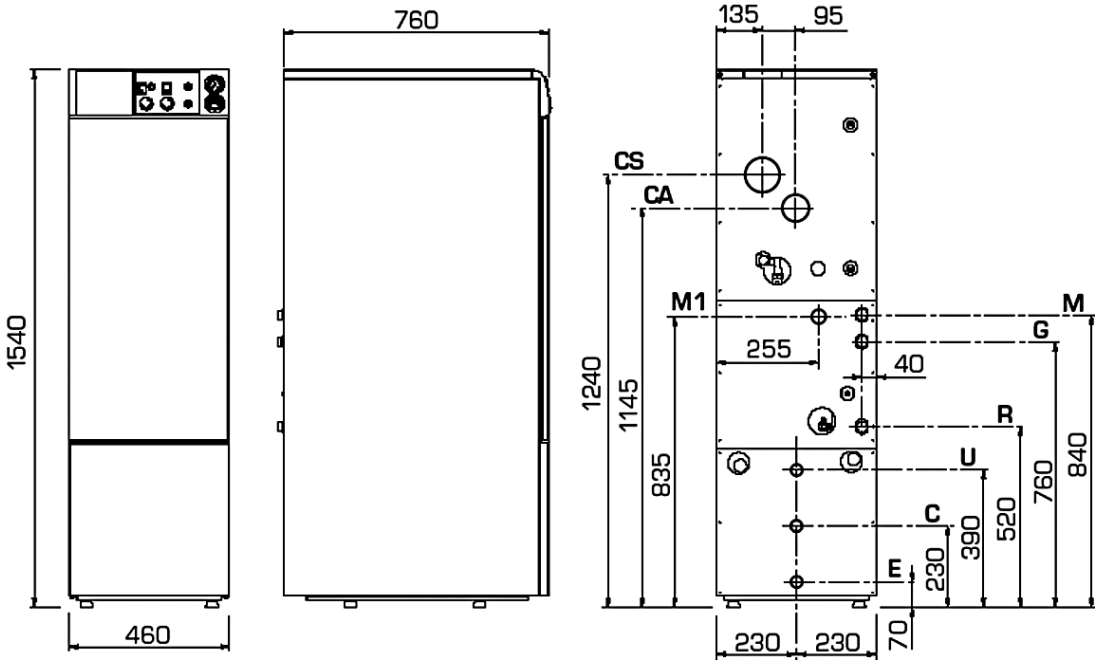

Модель	BITHERM	BITHERM BF
	35	26
П/Н	1217	1218
Номинальная тепловая мощн., кВт	37,2	23,2
Тепловая нагрузка, кВт	42,4	31,0
Объем котловой воды, л	20	16
Максимальное рабочее давление, Бар	4	4
D, мм (выход дымохода)	150	60/100
P, мм (глубина)	845	
Объем бойлера, л	80	80
Вес, кг	213	240

M, подающая отопления	1”	3/4”
R, обратная отопления	1”	3/4”
G, подача газа	3/4”	3/4”
E, вход холодной воды	3/4”	3/4”
U, выход горячей воды	3/4”	3/4”
C, рецеркуляция ГВС	3/4”	3/4”

Чугунные газовые котлы с атмосферной горелкой

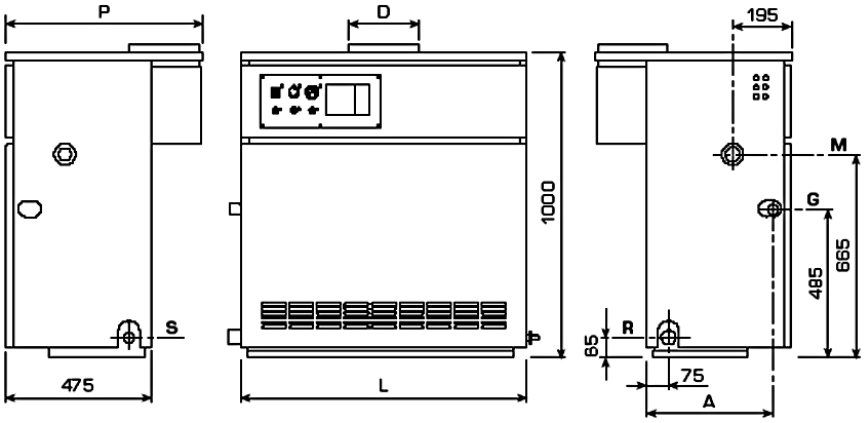

R - диаметр возвратной трубы 1 1/2”
M - диаметр поставляющей трубы 1 1/2”
G - диаметр газовой трубы 1”
S - слив бойлера 3/4”

	L мм	D мм	P мм	A мм
70 Mk.II	840	180	645	415
80 Mk.II	940	180	645	415
90 Mk.II	1040	200	645	415
100 Mk.II	1140	225	645	415
110 Mk.II	1240	250	670	400

Модель	RMG Mk.2				
	70	80	90	100	110
П/Н	1219	1220	1221	1222	1223
Номинальная тепловая мощн., кВт	70,1	78,7	90,0	98,6	107,9
Объем котловой воды, л	25	28	31	34	37
Максимальное рабочее давление, Бар	4	4	4	4	4
Максимальная температура, град.	95	95	95	95	95
Вес, кг	238	266	294	322	350

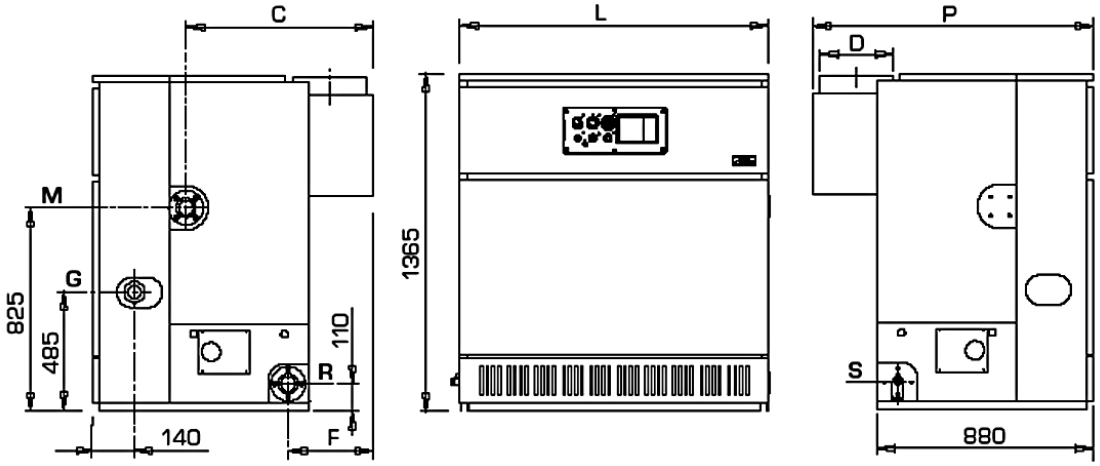

	129	151	172	194	215	237	258	279
L, мм	810	920	1030	1145	1255	1370	1480	1580
P, мм	1110	1110	1110	1140	1140	1190	1190	1190
C, мм	730	730	730	760	760	810	810	810
F, мм	315	315	315	345	345	395	395	395
D, мм	250	250	250	300	300	350	350	350

R - диаметр возвратной трубы 2”
M - диаметр поставляющей трубы 2”
G - диаметр газовой трубы 1 1/2”
S - слив бойлера 3/4”

Модель	RS Mk.2							
	129	151	172	194	215	237	258	279
П/Н	1224	1225	1226	1227	1228	1229	1230	1231
Номинальная тепловая мощн.,кВт	129,0	150,6	172,2	193,7	215,2	236,5	257,8	279,1
Объем котловой воды,л	67,5	77,0	86,5	96,0	105,5	115,0	124,5	134,0
Максимальное рабочее давление, Бар	5	5	5	5	5	5	5	5
Максимальная температура	95	95	95	95	95	95	95	95
Вес,кг	542	612	682	757	829	904	974	1044

Чугунные котлы под установку вентиляторных горелок

Одноконтурный котел RONDO

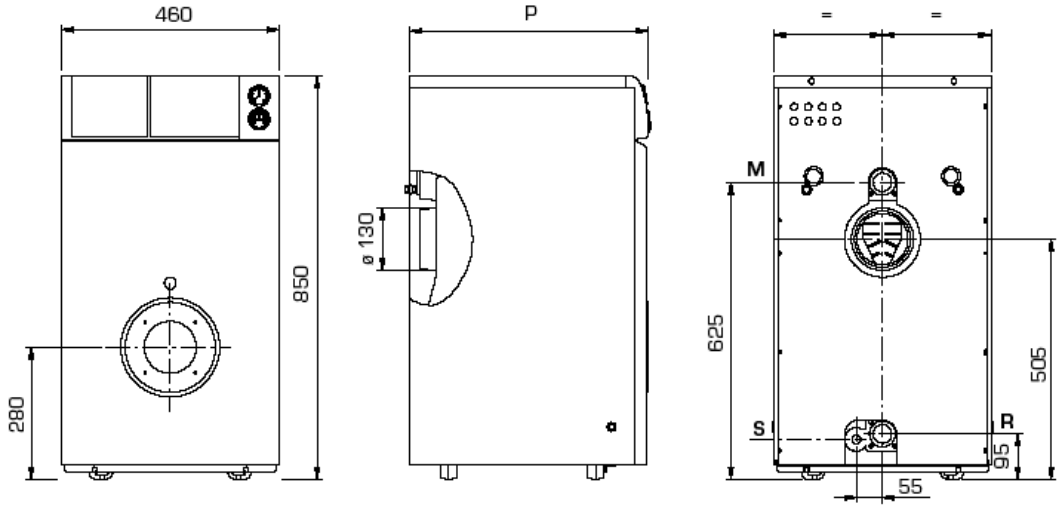

Двухконтурный котел RONDO B

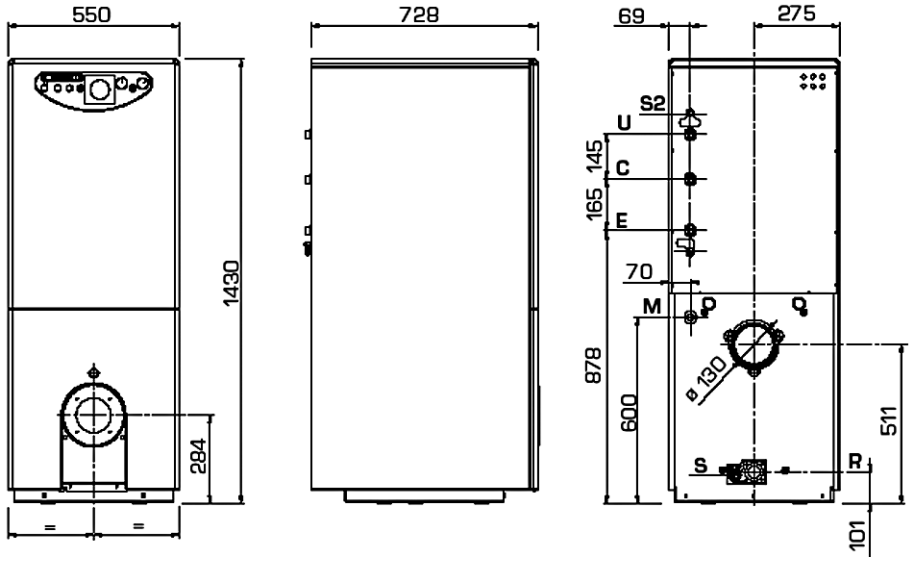

Модель	RONDO					RONDO B	
	3	4	5	6	7	4	5
П/Н	1232	1233	1234	1235	1236	1237	1238
Номинальная тепловая мощн., кВт	23,5	31,3	40,0	48,1	57,5	31,3	40,0
Тепловая нагрузка, кВт	26,2	34,8	44,3	53,1	63,3	34,8	44,3
Объем котловой воды,л	12,8	16,8	20,8	24,8	28,8	20,3	24,3
Аэродинамическое сопр., мм.вод.ст.	0,11	0,16	0,21	0,35	0,43	0,16	0,21
Максимальное рабочее давление, Бар	4	4	4	4	4	4	4
Вес, кг	109	135	161	186	212	203	229
P, мм (глубина)	415	515	615	715	815	728	728
M, подающая отопления	1 1/4”	1 1/4”	1 1/4”	1 1/4”	1 1/4”	1”	1”
R, обратная отопления	1 1/4”	1 1/4”	1 1/4”	1 1/4”	1 1/4”	1 1/4”	1 1/4”
S, слив котла	1/2”	1/2”	1/2”	1/2”	1/2”		
E, вход холодной воды						3/4”	3/4”
U, выход горячей воды						3/4”	3/4”
C, рецеркуляция ГВС						3/4”	3/4”
Объем бойлера, л						110	110

Одноконтурные чугунные котлы под установку вентиляторных горелок

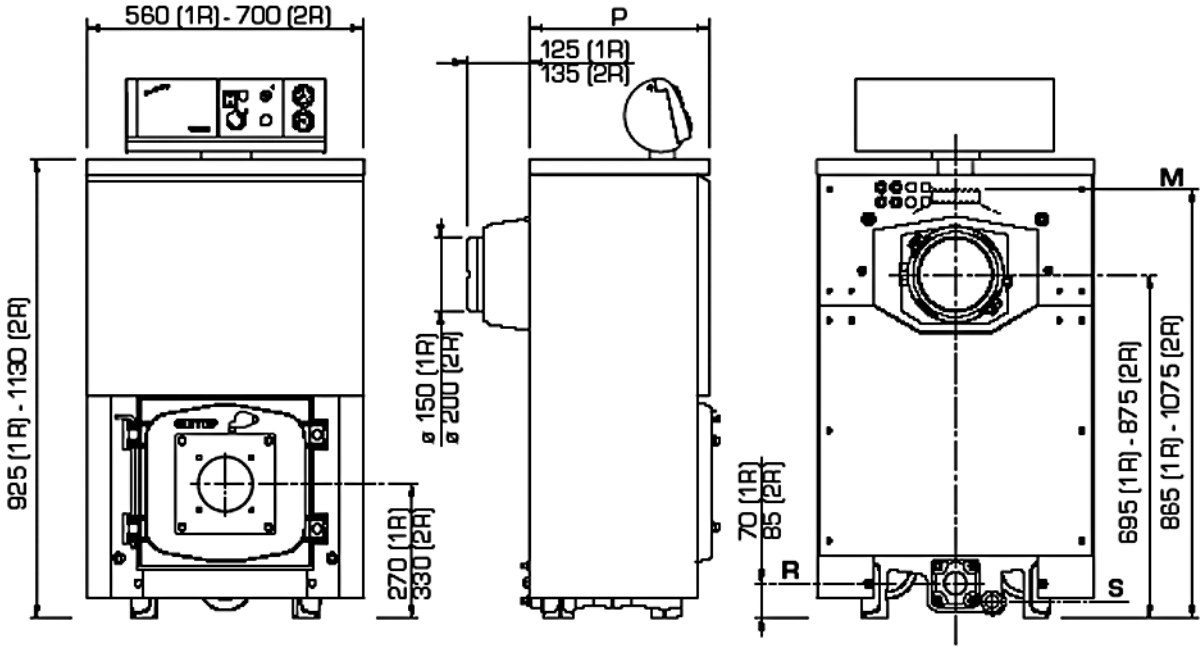

Модель	1R			
	6	7	8	9
П/Н	1239	1240	1241	1242
Номинальная тепловая мощн., кВт	64,8	74	84	93,3
Тепловая нагрузка, кВт	73,4	83,1	93,8	103,4
Объем котловой воды, л	37,5	42	46,5	51
Аэродинамическое сопр., мБар	0,21	0,22	0,3	0,38
Максимальное рабочее давление, Бар	4	4	4	4
Вес, кг	261	293	325	357
P, мм (глубина)	595	670	750	825
M, подающая отопления	1 1/2”	1 1/2”	1 1/2”	1 1/2”
R, обратная отопления	1 1/2”	1 1/2”	1 1/2”	1 1/2”
S, слив котла	3/4”	3/4”	3/4”	3/4”

Модель	2R									
	6	7	8	9	10	11	12	13	14	15
П/Н	1243	1244	1245	1246	1247	1248	1249	1250	1251	1252
Номинальная тепловая мощн., кВт	100,6	123,8	147,1	165,1	179,7	197,7	213,4	230,2	248,8	266,9
Тепловая нагрузка, кВт	113,5	139,1	164,7	184,1	199,7	219,7	237,1	255,8	276,4	296,7
Объем котловой воды, л	92	107	122	136	151	165	180	194	209	223
Аэродинамическое сопр., мм.вод.ст.	0,12	0,17	0,23	0,31	0,26	0,38	0,41	0,73	0,84	1,00
Максимальное рабочее давление, Бар	5	5	5	5	5	5	5	5	5	5
Вес, кг	462	520	578	636	676	734	792	850	908	966
P, мм (глубина)	735	835	935	1035	1135	1235	1335	1435	1535	1635
M, подающая отопления	2”	2”	2”	2”	2”	2”	2”	2”	2”	2”
R, обратная отопления	2”	2”	2”	2”	2”	2”	2”	2”	2”	2”
S, слив котла	3/4”	3/4”	3/4”	3/4”	3/4”	3/4”	3/4”	3/4”	3/4”	3/4”

Одноконтурные чугунные котлы на твердом топливе

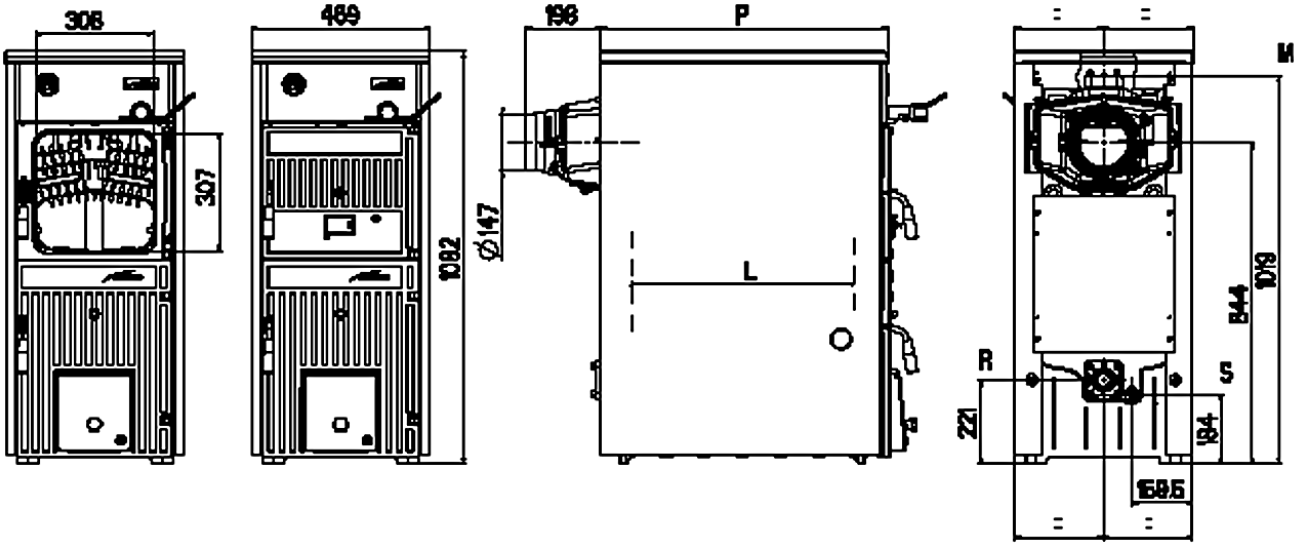

Модель	SOLIDA					
	3	4	5	6	7	8
П/Н	1253	1254	1255	1256	1257	1258
Теплоотдача уголь, кВт	16,3	20,9	25,6	30,2	34,9	39,5
Теплоотдача дрова, кВт	14,6	18,8	23,1	27,2	31,4	35,5
Одной загрузки угля хватает на..., час	>4	>4	>4	>4	>4	>4
Одной загрузки дров хватает на..., час	>2	>2	>2	>2	>2	>2
Объем загрузки, дм^3	17,0	25,5	34,0	42,5	51,0	59,5
P, мм (глубина)	355	455	555	655	755	855
L, мм (глубина камеры сгорания)	190	290	390	490	590	690
M, подающая отопления	2”	2”	2”	2”	2”	2”
R, обратная отопления	2”	2”	2”	2”	2”	2”
S, слив котла	1/2”	1/2”	1/2”	1/2”	1/2”	1/2”
Макс. рабочая температура	95	95	95	95	95	95
Мин. температура воды на возврате в установку	50	50	50	50	50	50
Максимальное рабочее давление, Бар	4	4	4	4	4	4
Объем теплоносителя, л	23	27	31	35	39	43
Вес котла, кг	175	210	245	280	315	350

Стальные котлы под установку вентиляторных горелок

Стальные водогрейные котлы с реверсивной топкой для сжигания газового и дизельного топлива.
Максимальное рабочее давление котла 5 бар

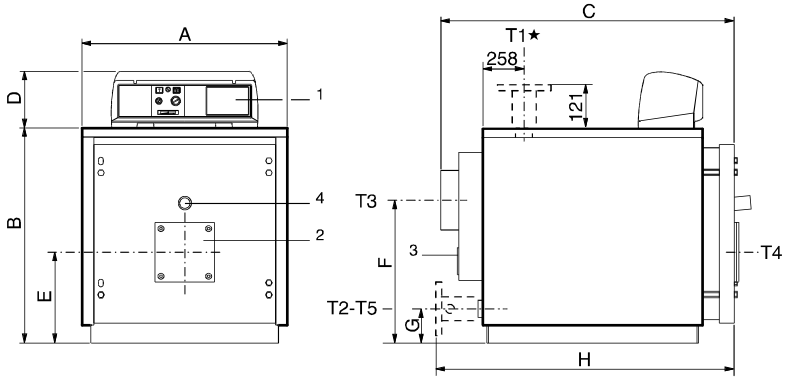

T1-подающая отопления
T2-обратная отопления
1- панель управления
2-фланец крепления горелки

3-дверца для очистки
4-смотровое окно для контроля пламени

Тип **MODAL**	64	76	93	105	116	140	163	186	233	291
П/Н	1169	1170	1171	1172	1173	1174	1175	1176	1177	1178
Номинальная тепловая мощн.,кВт	64	76	93	105	116	140	163	186	233	291
Мощность горелки ,кВт	71	84	102	115	128	155	180	206	258	322
Объем котловой воды,л	86	86	86	126	126	126	151	151	203	247
Аэродинамическое сопр.,мм.вод.ст.	1,5	1,8	2,5	3	3	5	8	14	18	22
Вес,кг	230	230	332	332	332	376	376	376	530	590
А,мм	690	690	690	760	760	760	760	760	860	860
В,мм	722	722	722	812	812	812	812	812	937	937
С,мм	990	990	990	1205	1205	1205	1385	1385	1737	1687
F,мм	480	480	480	500	500	500	500	500	580	580
Т1,Т2 Rp	1 1/2	1 1/2	1 1/2	2	2	2	2	2	DN65	DN65
Т3 мм	200	200	200	200	200	200	200	200	250	250

Стальные комбинированные котлы для отопления и ГВС под установку вентиляторных горелок

Стальные водогрейные котлы с реверсивной топкой для сжигания газового и дизельного топлива.
Максимальное рабочее давление котла 5 бар

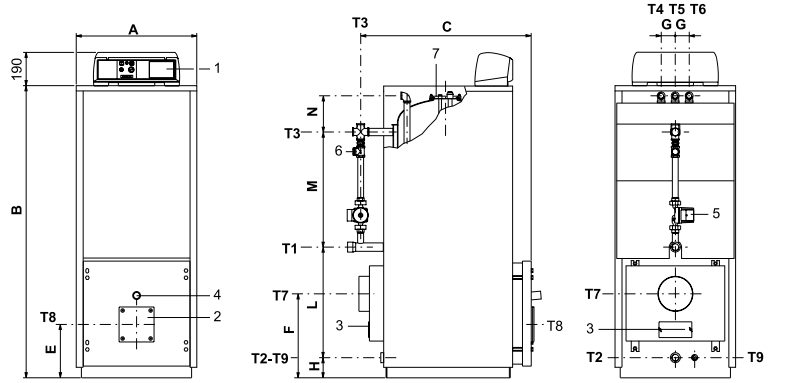

1. Панель управления
2. Ответный фланец под горелку
3. Дверца для очистки.
4. Смотровое окно для контроля пламени
5. Питательный насос бойлера
6. Обратный клапан
7. Фланец контроля бойлера
Т1 – Подающая магистраль
Т2 – Обратная магистраль
Т3 – Дополнительный штуцер
Т4 – Вход холодной воды для бытовых нужд
Т5 – Выход горячей воды для бытовых нужд
Т6 – Циркуляция
Т7 – Присоединение дымохода
Т8 – Ответный фланец под горелку
Т9 – Заполнение/дренаж

Тип **MODAL B**	64	76	93	105	116	140	163	186
П/Н	1179	1180	1181	1182	1183	1184	1185	1186
Номинальная тепловая мощн.,кВт	64	76	93	105	116	140	163	186
Мощность горелки ,кВт	71	84	102	115	128	155	180	206
Объем котловой воды,л	136	136	136	216	216	216	241	241
Объем бойлера,л	160	160	160	250	250	250	250	250
Аэродинамическое сопр.,мм.вод.ст.	1,5	1,8	2,5	3	3	5	8	14
Вес,кг	280	280	280	420	420	420	455	455
А,мм	690	690	690	760	760	760	760	760
В,мм	1670	1670	1670	1895	1895	1895	1895	1895
С,мм	977	977	977	1157	1157	1157	1337	1337
Т1,Т2	Rp1 1/2	Rp1 1/2	Rp1 1/2	Rp2	Rp2	Rp2	Rp2	Rp2
Т7, мм	200	200	200	200	200	200	200	200

Стальные котлы под установку вентиляторных горелок

Стальные водогрейные котлы с реверсивной топкой для сжигания газового и дизельного топлива
Максимальное рабочее давление 6 бар

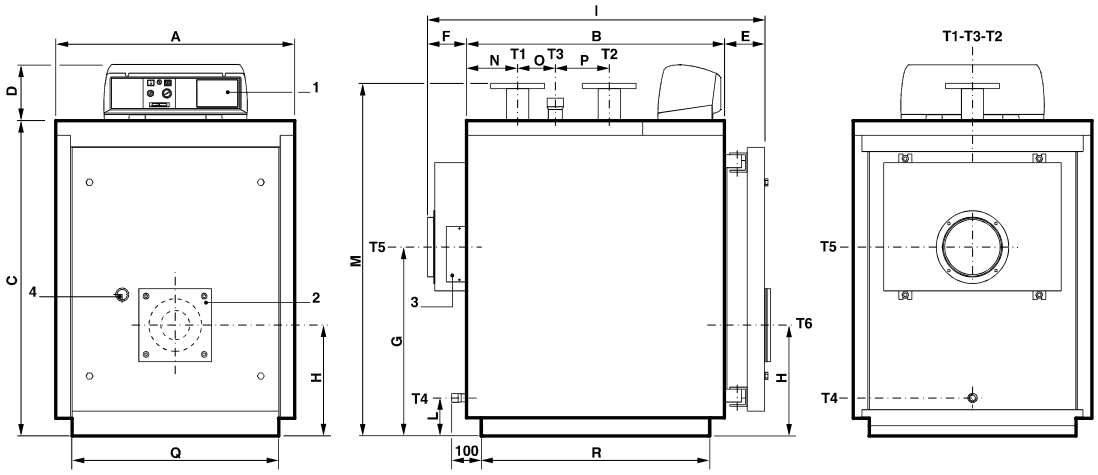

T1-Подающая магистраль
T2-Обратная магистраль
T3-Присоединение предохранительного клапана
T4-Заполнение/слив
T5-Патрубок отходящих газов
T6-Подключение горелки

Модель **ELLPREX**		170	240	290	340	420	510	630	760	870
П/Н		1187	1188	1189	1190	1191	1192	1193	1194	1195
Номинальная тепловая мощность, кВт	Мин	130	180	220	255	315	385	480	580	660
	Макс	170	240	290	340	420	510	630	760	870
Мощность горелки, кВт	Мин	140	195	239	277	342	418	520	630	715
	Макс	186	262	317	371	459	557	688	830	950
Объем котловой воды	л	190	251	264	298	398	462	565	671	753
Гидравлическое сопр. (*)	м.вод. ст.	0,15	0,33	0,21	0,28	0,17	0,25	0,38	0,26	0,33
Аэродинамическое сопр.	м.вод. ст.	15	28	25	34	29	43	55	30	35
Макс.рабочее давление котла	бар	6	6	6	6	6	6	6	6	6
Обем камеры сгорания	$м^3$	0,128	0,173	0,198	0,226	0,288	0,337	0,416	0,513	0,584
Вес	кг	435	510	588	629	796	919	1049	1341	1447
A	мм	820	820	860	860	890	890	890	1122	1122
B	мм	885	1145	1080	1210	1275	1470	1780	1605	1800
C	мм	1082	1082	1182	1182	1352	1352	1352	1432	1432
D	мм	190	190	190	190	190	190	190	190	190
E	мм	139	139	139	139	139	139	139	195	195
G	мм	648	648	708	708	748	748	748	765	765
H	мм	380	380	400	400	440	440	440	480	480
I	мм	1169	1429	1366	1496	1561	1756	2066	1944	2139
M	мм	1210	1210	1310	1310	1485	1485	1485	1540	1540
T1,T2 PN16		DN65	DN65	DN80	DN80	DN100	DN100	DN100	DN125	DN125
T3 ISO 7/1 PN16		Rp 1 1/2	Rp 1 1/2	Rp2	Rp2	Rp2	Rp2	Rp2	DN65	DN65
T4 ISO 7/1 D	мм	Rp 1 3/4	Rp 1 3/4	Rp 1 3/4	Rp 1 3/4	Rp 1 3/4	Rp 1 3/4	Rp 1 3/4	Rp 1 1/4	Rp 1 1/4
T5 D	мм	200	200	250	250	250	250	300	350	350
T6 D	мм	180	180	210	210	210	210	210	270	270

(*) Потери при Δt=15K

Стальные котлы под установку вентиляторных горелок

Стальные водогрейные котлы с реверсивной топкой для сжигания газового и дизельного топлива.
Максимальное рабочее давление котла 6 бар

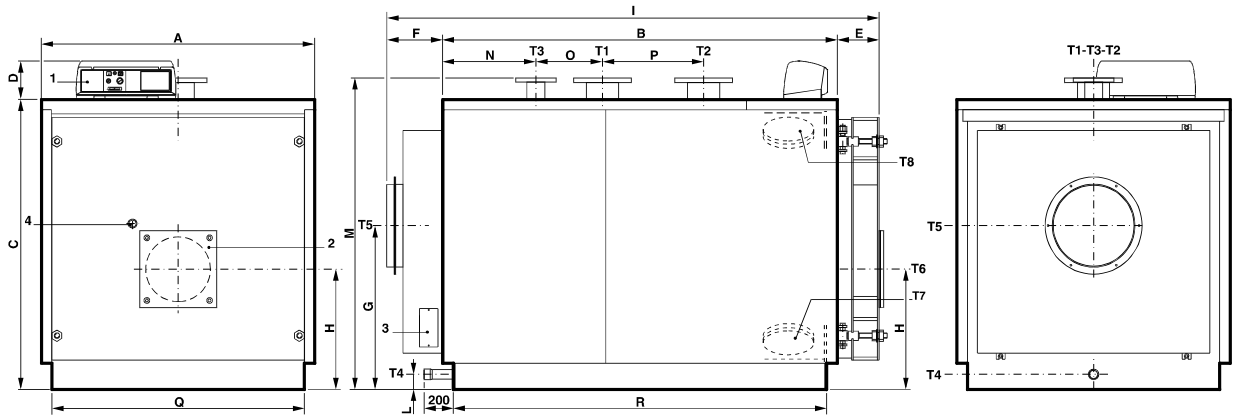

1. Пульт управления
2. Плита горелки.
3. Крышка отверстия для чистки сборника отходящих газов
4. Индикатор контроля пламени

T1 – Подающая магистраль
T2 – Обратная магистраль
T3 – Присоединение предохранительного клапана (расширительного сосуда)

T4 – Заполнение/слив
T5 – Патрубок отходящих газов
T6 – Подключение горелки

Модель **ELLPREX**		970	1100	1320	1570	1850	2200	2650	3000	3500
П/Н		1196	1197	1198	1199	1200	1201	1202	1203	1204
Номинальная тепловая мощность, кВт	Мин	750	860	1000	1200	1400	1700	2000	2300	2700
	Макс	970	1100	1320	1570	1850	2200	2650	3000	3500
Мощность горелки, кВт	Мин	815	935	1087	1304	1520	1845	2170	2492	2930
	Макс	1060	1200	1442	1715	2020	2400	2890	3280	3825
Объем котловой воды	л	836	1040	1242	1418	1617	2086	2324	2667	4142
Гидравлическое сопр. (*)	м.вод. ст.	0,41	0,3	0,35	0,33	0,45	0,34	0,48	0,62	0,84
Аэродинамическое сопр.	м.вод. ст.	43	58	75	53	73	65	90	85	78
Макс.рабочее давление котла	бар	6	6	6	6	6	6	6	6	6
Обем камеры сгорания	$м^3$	0,656	0,748	0,869	1,087	1,303	1,650	1,866	2,313	2,601
Вес	кг	1553	1821	2030	2780	3280	4145	4465	5110	6700
A	мм	1122	1352	1352	1462	1462	1622	1622	1670	1920
B	мм	1995	1952	2292	2282	2652	2692	3014	3246	3216
C	мм	1432	1432	1432	1542	1542	1702	1702	1890	2150
D	мм	190	190	190	190	190	190	190	190	190
E	мм	195	207	207	227	227	259	258	247	300
G	мм	765	810	810	880	880	950	950	1315	1535
H	мм	480	595	595	640	640	690	690	772	915
I	мм	2334	2446	2786	2796	3166	3240	3560	3810	3874
M	мм	1540	1540	1540	1650	1650	1810	1810	1990	2270
T1,T2 PN16		DN125	DN150	DN150	DN175	DN175	DN200	DN200	DN200	DN200
T3 ISO 7/1 PN16		DN65	DN80	DN80	DN100	DN100	DN125	DN125	DN125	DN125
T4 ISO 7/1 D	мм	Rp 1 1/4	Rp 1 1/2	Rp 1 1/2	Rp 1 1/2	Rp 1 1/2	Rp 1 1/2	Rp 1 1/2	Rp 1 1/2	Rp 1 1/2
T5 D	мм	350	400	400	450	450	520	520	570	620
T6 D	мм	270	320	320	320	320	380	380	380	380

(*) Потери при Δt=15K

Отметившая в 1999 г. свой 100-летний юбилей, Cuenod является ведущей французской компанией в области термотехники. Производственная программа Cuenod включает в себя газовые, жидкотопливные (в том числе мазутные) и комбинированные горелки производительностью до 10 МВт.

Инновационные технологии Cuenod предлагают высококачественные решения, обеспечивающие полный комфорт в сочетании с бережным отношением к окружающей среде и экономным потреблением топлива.

К основным событиям в истории Cuenod можно отнести следующие:

1899 – основание компании в Женеве, Швейцария

1946 – открытие офиса во Франции

1983 – система высокоэффективной рециркуляции воздуха RHP®

1985 – система пропорциональной подачи газа и воздуха AGP®

1995 – система многоступенчатой подачи газа IME®

1996 – новый дизайн горелок средней мощности

1998 – новое поколение горелок малой мощности

2000 – система сохранения эксплуатационных данных MDE®

Входящая в настоящий момент в группу Elco - Cuenod, компания открывает второе столетие своей истории неуклонным движением по пути технического прогресса.

Технологии Cuenod:

Система AGP® (Air-gas proportional) связанного пневматического регулирования соотношения газ-воздух автоматически корректирует колебания давления газа, изменения давления воздуха, вызванные колебаниями напряжения питания двигателя вентилятора горелки и атмосферного давления, колебания разрежения в канале дымохода по давлению в топке для точного поддержания состава газо-воздушной смеси при минимальном избытке воздуха, обеспечивая постоянное и высокое содержание CO_2 в продуктах сгорания. Применяется в газовых двухступенчатых и модулируемых горелках мощностью от 120 кВт.

Система IME® многоступенчатой подачи газа разработана специалистами Cuenod для выполнения постоянно ужесточающихся требований по содержанию NOx в продуктах сгорания. Сжигание газа происходит в два этапа и начинается со значительным избытком воздуха, который ограничивает плотность тепловой энергии в пламени, охлаждаемом за счет излучения, затем в факел поступает оставшееся количество газа. Эта технология используется во всех газовых горелках системы AGP® в исполнении LowNox мощностью от 200 кВт и позволяет достичь уровня эмиссии NOx ниже 80 мг/кВт*час для современных котлов. Для котлов устаревших конструкций с высокой объемной тепловой нагрузкой топки максимальные значения эмиссии NOx могут незначительно превышать 100мг/кВт*час.

Система MDE® позволяет в любое время получить информацию о работе горелки двух типов: текущую (цикл запуска горелки, напряжение питания, сигнал контроля пламени) и сохраненную (статистика сбоев в работе горелки и их причин, для двух последних сбоев также напряжение питания, сигнал контроля пламени и продолжительность работы горелки на момент сбоя в работе). Эта информация, доступная в режиме реального времени, может быть передана на экран портативного компьютера с установленным программным обеспечением CUENOCOM через ИК-интерфейс.

Система RTC® обеспечивает полный доступ ко всем компонентам пламенной головы горелки после снятия ее кожуха, их демонтаж за одно действие без демонтажа горелки или ее разворота для любой длины пламенной головы с сохранением всех оптимизированных пусковых настроек во время процедуры технического обслуживания.

Жидкотопливные горелки Cuenod 20 - 9000 кВт

П/Н	Модель	Исполнение	Мощность, кВт	Расход топлива, кг/ч	Форсунка	Опции*	№ заказа
Одноступенчатые горелки							
1259	NC.4 H101	T1	20-30	1.7 - 2.5	0,60		13009330
1260		T1	30-40	2.5 - 3.4	0,75		13009037
1261	NC.4 R101	R, T1	18-40	1.4 - 3.4	0,60		13009332
1262	NC.6 H101	T1	40-55	3.4 - 4.6	1,00		13009331
1263	NC.6 R101	R, T1	40-55	3.4 - 4.6	1,00		13012303
1264	NC.9 H101	T1	45-95	3.8 - 8.0	1,25		13009305
1265	NC.12 H101	T1	80-120	6.7 - 10.3	2,25		13017164
1266		T2	80-120	6.7 - 10.3	2,25		13017165
1267	NC.16 H101	T1	110-160	9.5 - 13.8	2,25		13017168
1268		T2	110-160	9.5 - 13.8	2,25		13017169
1269	NC.21 H101	T1	140-210	12.1 - 18.1	2,25		13015050
1270		T2	140-210	12.1 - 18.1	2,25		13015051
1271	C.14 H101	T1	70-150	5.9 - 12.6	2,25		0201324
1272		T2	70-150	5.9 - 12.6	2,25		0201325
1273	C.20 H101	T1	100-200	8.4 - 16.9	3,00		13003980
1274		T2	100-200	8.4 - 16.9	3,00		13003981
1275	C.24 H101	T1	160-240	13.5 - 20.2	4,50		13004166
1276		T2	160-240	13.5 - 20.2	4,50		13004167
1277	C.30 H101	T1	200-300	16.9 - 25.3	5,50		13004164
1278		T2	200-300	16.9 - 25.3	5,50		13004165
Двухступенчатые горелки							
1279	NC.12 H201	T1	80-120	6.7 - 10.3	2,25		13017166
1280		T2	80-120	6.7 - 10.3	2,25		13017167
1281	NC.16 H201	T1	110-160	9.5 - 13.8	2,25		13017170
1282		T2	110-160	9.5 - 13.8	2,25		13017171
1283	NC.21 H201	T1	140-210	12.1 - 18.1	2,25		13015052
1284		T2	140-210	12.1 - 18.1	2,25		13015053
1285	C.24 H201	T1	120-240	10.1 - 20.2	3,00		13004168
1286		T2	120-240	10.1 - 20.2	3,00		13004169
1287	C.30 H201	T1	200-300	16.9 - 25.3	3,75		13003133
1288		T2	200-300	16.9 - 25.3	3,75		13003134
1289	C.43 H201	T1	260-430	22 - 36	5,00	Дисплей	13008830
1290		T2	260-430	22 - 36	5,00		13008831
1291	C.54 H201	T1	300-540	25 - 45	6.50 - 3.00	Дисплей	13008838
1292		T2	300-540	25 - 45	6.50 - 3.00		13008839
1293	C.75 H201	T1	320-750	27 - 63	6.00 - 5.00	Дисплей	13008214
1294		T2	320-750	27 - 63	6.00 - 5.00		13008215
1295		T3	320-750	27 - 63	6.00 - 5.00		13008216
1296	C.100 H201	T1	470-1110	40 - 93	7.50 - 6.50	Дисплей	13008217
1297		T2	470-1110	40 - 93	7.50 - 6.50		13008218
1298		T3	470-1110	40 - 93	7.50 - 6.50		13008219
1299	C.160 H201	T1	700-1600	67 - 135	9.00 - 9.00	Дисплей	13005338
1300		T2	700-1600	67 - 135	9.00 - 9.00		13005339
1301		T3	700-1600	67 - 135	9.00 - 9.00		13005340
1302	C.210 H301	2/3-ст., T1	1150-2150	100 - 181	(3*) 10.00		13004998
1303		2/3-ст., T2	1150-2150	100 - 181	(3*) 10.00		13004999
1304		2/3-ст., T3	1150-2150	100 - 181	(3*) 10.00		13005000
Трехступенчатые горелки							
1305	C.280 H501	T1	1800-2850		3,75		0318370
1306		T2	1800-2850		3,75		0318371
1307	C.330 H501	T1	2100-3700		3,75		0318372
1308		T2	2100-3700		3,75		0318373
1309	C.380 H501	T1	2400-4000		3,75		0318374
1310		T2	2400-4000		3,75		0318375
1311	C.430 H501	T1	2800-4600		3,75		0318376
1312		T2	2800-4600		3,75		0318377

Комбинированные горелки Cuenod 35 - 2050 кВт

П/Н	Модель	Исполнение	Мощность, кВт	Давление газа, мбар	Диаметр арматуры	Опции*	№ заказа
Одноступенчатые горелки							
1442	C.10 B117/8	T1	35-115	P20/300	D20/20	VPS	13002542
1443		T2	35-115	P20/300	D20/20		13002543
1444	C.14 B117/8	T1	70-155	P20/300	D20/20	VPS	13002544
1445		T2	70-155	P20/300	D20/20		13002545
1446	C.22 B117/8	T1	115-210	P20/37	D30/20	VPS	13002546
1447		T2	115-210	P20/37	D30/20		13002547
1448		T1	115-240	P300/148	D20/20	VPS	13002548
1449		T2	115-240	P300/148	D20/20		13002549
Двухступенчатые горелки							
1450	C.28 B217/8	T1	170-350	P20/37	D30/30	VPS	0318657
1451		T2	170-350	P20/37	D30/30		0318658
1452		T1	170-350	P300/148	D20/20	VPS	0318659
1453		T2	170-350	P300/148	D20/20		0318660
1454	C.34 B217/8	T1	220-440	P20/37	D30/30	VPS	0318661
1455		T2	220-440	P20/37	D30/30		0318662
1456		T1	220-440	P300/148	D20/20	VPS	0318663
1457		T2	220-440	P300/148	D20/20		0318664
Двух/трехступенчатые (жидкое топливо) - модулируемые (газ) горелки							
1458	C.75 B517	T1	350-680	P20	D50/50	RC, VPS	13005780
1459		T2	350-680	P20	D50/50		13005781
1460		T3	350-680	P20	D50/50		13005782
1461	C.75 B517/8	T1	350-750	P50/37	D30/50	RC, VPS	13001870
1462		T2	350-750	P50/37	D30/50		13001871
1463		T3	350-750	P50/37	D30/50		13001872
1464		T1	350-750	P300/148	D20/25		13001855
1465		T2	350-750	P300/148	D20/25		13001856
1466		T3	350-750	P300/148	D20/25		13001857
1467	C.100 B517	T1	520-800	P20	D65/65	RC, VPS	13012758
1468		T2	520-800	P20	D65/65		13001859
1469		T3	520-800	P20	D65/65		13001860
1470	C.100 B517/8	T1	520-1000	P50/37	D50/50	RC, VPS	13005783
1471		T2	520-1000	P50/37	D50/50		13005784
1472		T3	520-1000	P50/37	D50/50		13005785
1473		T1	520-1000	P300/148	D20/25		13001861
1474		T2	520-1000	P300/148	D20/25		13001862
1475		T3	520-1000	P300/148	D20/25		13001863
1476	C.120 B517	T1	500-1200	P20	D65/65	RC, VPS	13013568
1477		T2	500-1200	P20	D65/65		13013569
1478		T3	500-1200	P20	D65/65		13013570
1479	C.120 B517/8	T1	800-1200	P50/37	D50/50	RC, VPS	13006990
1480		T2	800-1200	P50/37	D50/50		13006991
1481		T3	800-1200	P50/37	D50/50		13006992
1482		T1	800-1200	P300/148	D30/50		13006984
1483		T2	800-1200	P300/148	D30/50		13006985
1484		T3	800-1200	P300/148	D30/50		13006986
1485	C.160 B517	T1	700-1500	P20	D80/80	RC, VPS	13013577
1486		T2	700-1500	P20	D80/80		13013578
1487		T3	700-1500	P20	D80/80		13013579
1488	C.160 B517/8	T1	800-1600	P50/37	D50/50	RC, VPS	13006993
1489		T2	800-1600	P50/37	D50/50		13006994
1490		T3	800-1600	P50/37	D50/50		13006995
1491		T1	800-1600	P300/148	D30/50		13005968
1492		T2	800-1600	P300/148	D30/50		13005969
1493		T3	800-1600	P300/148	D30/50		13005970
1494	C.210 B517	T1	1100-1750	P20	D80/80	RC, VPS	13013586
1495		T2	1100-1750	P20	D80/80		13013587
1496		T3	1100-1750	P20	D80/80		13013588

П/Н	Модель	Исполнение	Мощность, кВт	Давление газа, мбар	Диаметр арматуры	Опции*	№ заказа
1497	C.210 B517/8	T1	1100-2050	P50/37	D50/50	RC, VPS	13006999
1498		T2	1100-2050	P50/37	D50/50		13007000
1499		T3	1100-2050	P50/37	D50/50		13007001
1500	C.210 B517/8	T1	1100-2050	P300/148	D30/50	RC, VPS	13005971
1501		T2	1100-2050	P300/148	D30/50		13005972
1502		T3	1100-2050	P300/148	D30/50		13005973
1503	C.285 B517/8	T1	1800-2850	P50/37	D80/80	RC, VPS	13013618
1504		T2	1800-2850	P50/37	D80/80		13013619
1505	C.285 B517/8	T1	2100-2850	P300/148	D30/40	RC, VPS	13002035
1506		T2	2100-2850	P300/148	D30/40		13002036
1507	C.330 B517/8	T1	2100-3050	P50/37	D80/80	RC, VPS	13013607
1508		T2	2100-3050	P50/37	D80/80		13013611
1505	C.330 B517/8	T1	2100-3700	P300/148	D50/50	RC, VPS	13002037
1510		T2	2100-3700	P300/148	D50/50		13002038
1511	C.380 B517	T1	2400-3800	P150	D65/65	RC, VPS	13013632
1512		T2	2400-3800	P150	D65/65		13013633
1513	C.380 B517/8	T1	2400-4000	P300/148	D50/50	RC, VPS	13002039
1514		T2	2400-4000	P300/148	D50/50		13002040
1515	C.430 B517	T1	2800-4400	P150	D65/65	RC, VPS	13013634
1516		T2	2800-4400	P150	D65/65		13013635
1517	C.430 B617/8	T1	2800-4600	P300/148	D50/50	RC, VPS	13002041
1518		T2	2800-4600	P300/148	D50/50		13002042

T1, T2, T3 - варианты длины пламенной головы см. раздел «Установочные размеры горелок»
*Дальнейшие опции см. раздел «Исполнения горелок и принадлежности к ним»

D - Дисплей
RC - Регулятор мощности
VPS - блок контроля герметичности клапанов Dungs

Газовые горелки Cuenod одно-, двухступенчатые 15 - 430 кВт

П/Н	Модель	Исполнение	Мощность, кВт	Давление газа, мбар	Газовая арматура	Опции*	№ заказа
Одноступенчатые горелки							
1313	NC.4 GX107/8	Low Nox, T1	15-40	P20/37	D10/15		13009336
1314	NC.6 GX107/8	Low Nox, T1	40-55	P20/37	D10/15		13009337
1315	NC.9 GX107/8	Low Nox, T1	50-83	P20/37	D15/15		13009306
1316	NC.12 GX107/8	T1	80-120	P20-300/37	D20/20	VPS	13017825
1317		T2	80-120	P20-300/37	D20/20		13017826
1318	NC.16 GX107/8	T1	110-160	P20-300/37	D20/20	VPS	13017819
1319		T2	110-160	P20-300/37	D20/20		13017820
1320	NC.21 GX107/8	T1	140-210	P20-300/37	D20/20	VPS	13018379
1321		T2	140-210	P20-300/37	D20/20		13018380
1322	C.20 GX107/8	Low Nox, T1	100-200	P20-300/37	D20/20	VPS	13004155
1323		Low Nox, T2	100-200	P20-300/37	D20/20		13004156
1324	C.24 GX107	Low Nox, T1	160-240	P20	D30/30	VPS	13004157
1325		Low Nox, T2	160-240	P20	D30/30		13004158
1326	C.24 GX107/8	Low Nox, T1	160-240	P300/37-148	D20/20	VPS	13005056
1327		Low Nox, T2	160-240	P300/37-148	D20/20		13005057
1328	C.30 GX107	Low Nox, T1	200-300	P20	D30/30	VPS	13004159
1329		Low Nox, T2	200-300	P20	D30/30		13004160
1330	C.30 GX107/8	Low Nox, T1	200-300	P300/148	D20/20	VPS	13005064
1331		Low Nox, T2	200-300	P300/148	D20/20		13005065
Двухступенчатые горелки							
1332	NC.9 GX207/8	Low Nox, T1	45-90	P20/37	D15/15		13013671
1333	NC.12 GX207/8	Low Nox, T1	80-120	P20-300/37	D20/20	VPS	13017941
1334		Low Nox, T2	80-120	P20-300/37	D20/20		13017942
1335	NC.16 GX207/8	Low Nox, T1	110-160	P20-300/37	D20/20	VPS	13017821
1336		Low Nox, T2	110-160	P20-300/37	D20/20		13017822
1337	NC.21 GX207/8	Low Nox, T1	140-210	P20-300/37	D20/20	VPS	13018383
1338		Low Nox, T2	140-210	P20-300/37	D20/20		13018384
1339	C.20 GX207/8	Low Nox, T1	100-200	P20-300/37	D20/20	VPS	13004194
1340		Low Nox, T2	100-200	P20-300/37	D20/20		13004195
1341	C.24 GX207	Low Nox, T1	120-240	P20	D30/30	VPS	13004185
1342		Low Nox, T2	120-240	P20	D30/30		13004186
1343	C.24 GX207/8	Low Nox, T1	120-240	P300/37-148	D20/20	VPS	13005058
1344		Low Nox, T2	120-240	P300/37-148	D20/20		13005059
1345	C.30 GX207/8	Low Nox, T1	200-300	P20/37	D30/30	VPS	13004183
1346		Low Nox, T2	200-300	P20/37	D30/30		13004184
1347		Low Nox, T1	200-300	P300/148	D20/20	VPS	13005066
1348		Low Nox, T2	200-300	P300/148	D20/20		13005067
1349	C.43 GX207	Low Nox, T1	260-430	P20/37	D30/30	Дисплей, VPS	13010850
1350		Low Nox, T2	260-430	P20/37	D30/30		13010851
1351		Low Nox, T1	260-430	P300/148	D20/20	Дисплей, VPS	13010852
1352		Low Nox, T2	260-430	P300/148	D20/20		13010853

T1, T2, T3 - варианты длины пламенной головы см. раздел «Установочные размеры горелок»
*Дальнейшие опции см. раздел «Исполнения горелок и принадлежности к ним»

D - Дисплей
RC - Регулятор мощности
VPS - блок контроля герметичности клапанов Dungs

Газовые горелки Cuenod 2-ступенчатые/модулируемые системы AGP 120 - 2100 кВт

П/Н	Модель	Исполнение	Мощность, кВт	Давление газа, мбар	Газовая арматура	Оснаще-ние	Опции*	№ заказа
1353	NC.16 GX507/8	Low Nox, T1	110-160	P20-300/37	D20/30			13017823
1354		Low Nox, T2	110-160	P20-300/37	D20/30			13017824
1355	NC.21 GX507/8	Low Nox, T1	140-210	P20-300/37	D20/30			13015056
1356		Low Nox, T2	140-210	P20-300/37	D20/30			13015057
1357	C.24 GX507	Low Nox, T1	120-240	P20	D30/30		VPS	13005060
1358		Low Nox, T2	120-240	P20	D30/30			13005061
1359	C.24 GX507/8	Low Nox, T1	120-240	P300/37-148	D20/25			13005062
1360		Low Nox, T2	120-240	P300/37-148	D20/25			13005063
1361	C.30 GX507	Low Nox, T1	200-300	P20	D30/30		VPS	13005068
1362		Low Nox, T2	200-300	P20	D30/30			13005069
1363	C.30 GX507/8	Low Nox, T1	200-300	P300/37-148	D20/25			13005070
1364		Low Nox, T2	200-300	P300/37-148	D20/25			13005071
1365	C.43 GX507	Low Nox, T1	260-430	P20	D30/30	Дисплей	RC, VPS	13010846
1366		Low Nox, T2	260-430	P20	D30/30			13010847
1367	C.43 GX507/8	Low Nox, T1	260-430	P300/37-148	D20/25	Дисплей	RC, VPS	13010848
1368		Low Nox, T2	260-430	P300/37-148	D20/25			13010849
1369	C.54 GX507	Low Nox, T1	310-540	P20	D40	Дисплей	RC, VPS	13010840
1370		Low Nox, T2	310-540	P20	D40			13010841
1371	C.54 GX508	Low Nox, T1	310-540	P37	D30	Дисплей	RC, VPS	13010842
1372		Low Nox, T2	310-540	P37	D30			13010843
1373	C.54 GX507/8	Low Nox, T1	310-540	P300/148	D20/25	Дисплей	RC, VPS	13008842
1374		Low Nox, T2	310-540	P300/148	D20/25			13008843
1375	C.60 GX507	Low Nox, T1	410-600	P20	D40	Дисплей	RC, VPS	13008844
1376		Low Nox, T2	410-600	P20	D40			13008845
1377	C.60 GX508	Low Nox, T1	410-600	P37	D30	Дисплей	RC, VPS	13010844
1378		Low Nox, T2	410-600	P37	D30			13010845
1379	C.60 GX507/8	Low Nox, T1	410-600	P300/148	D20/25	Дисплей	RC, VPS	13008846
1380		Low Nox, T2	410-600	P300/148	D20/25			13008847
1381	C.75 GX507	Low Nox, T1	335-680	P20	D50/50	Дисплей	RC, VPS, Variatron	13008414
1382		Low Nox, T2	335-680	P20	D50/50			13008415
1383		Low Nox, T3	335-680	P20	D50/50			13008416
1384	C.75 GX507/8	Low Nox, T1	335-750	P50/37	D30/50	Дисплей	RC, VPS, Variatron	13008417
1385		Low Nox, T2	335-750	P50/37	D30/50			13008418
1386		Low Nox, T3	335-750	P50/37	D30/50			13008419
1387	C.75 GX507/8	Low Nox, T1	335-750	P300/148	D20/25	Дисплей	RC, VPS, Variatron	13008447
1388		Low Nox, T2	335-750	P300/148	D20/25			13008448
1389		Low Nox, T3	335-750	P300/148	D20/25			13008449
1390	C.100 GX507	Low Nox, T1	520-720	P20	D65/65	Дисплей	RC, VPS, Variatron	13012761
1391		Low Nox, T2	520-720	P20	D65/65			13012762
1392		Low Nox, T3	520-720	P20	D65/65			13012763
1393	C.100 GX507/8	Low Nox, T1	530-1040	P50/37	D50/50	Дисплей	RC, VPS, Variatron	13008420
1394		Low Nox, T2	530-1040	P50/37	D50/50			13008421
1395		Low Nox, T3	530-1040	P50/37	D50/50			13008422
1396	C.100 GX507/8	Low Nox, T1	530-1040	P300/148	D20/25	Дисплей	RC, VPS, Variatron	13008394
1397		Low Nox, T2	530-1040	P300/148	D20/25			13008450
1398		Low Nox, T3	530-1040	P300/148	D20/25			13008451
1399	C.120 GX507/8	Low Nox, T1	500-1200	P20	D65/65	Дисплей	RC, VPS, Variatron	13012592
1400		Low Nox, T2	500-1200	P20	D65/65			13012593
1401		Low Nox, T3	500-1200	P20	D65/65			13012594
1402	C.120 GX507/8	Low Nox, T1	800-1200	P50/37	D50/50	Дисплей	RC, VPS, Variatron	13006657
1403		Low Nox, T2	800-1200	P50/37	D50/50			13006658
1404		Low Nox, T3	800-1200	P50/37	D50/50			13006659
1405	C.120 GX507/8	Low Nox, T1	800-1200	P300/148	D30/50	Дисплей	RC, VPS, Variatron	13006660
1406		Low Nox, T2	800-1200	P300/148	D30/50			13006661
1407		Low Nox, T3	800-1200	P300/148	D30/50			13006662

П/Н	Модель	Исполнение	Мощность, кВт	Давление газа, мбар	Газовая арматура	Оснаще-ние	Опции*	№ заказа
1408	C.160 GX507/8	Low Nox, T1	700-1500	P20	D80/80	Дисплей	RC, VPS, Variatron	13012707
1409		Low Nox, T2	700-1500	P20	D80/80			13012708
1410		Low Nox, T3	700-1500	P20	D80/80			13012709
1411	C.160 GX507/8	Low Nox, T1	800-1600	P50/37	D50/50	Дисплей	RC, VPS, Variatron	13006654
1412		Low Nox, T2	800-1600	P50/37	D50/50			13006655
1413		Low Nox, T3	800-1600	P50/37	D50/50			13006656
1414	C.160 GX507/8	Low Nox, T1	800-1600	P300/148	D30/50	Дисплей	RC, VPS, Variatron	13004989
1415		Low Nox, T2	800-1600	P300/148	D30/50			13004990
1416		Low Nox, T3	800-1600	P300/148	D30/50			13004991
1417	C.210 GX507	Low Nox, T1	820-1750	P20	D80/80	Дисплей	RC, VPS, Variatron	13013546
1418		Low Nox, T2	820-1750	P20	D80/80			13013547
1419		Low Nox, T3	820-1750	P20	D80/80			13013548
1420	C.210 GX507/8	Low Nox, T1	1100-2100	P50/37	D50/50	Дисплей	RC, VPS, Variatron	13006646
1421		Low Nox, T2	1100-2100	P50/37	D50/50			13006647
1422		Low Nox, T3	1100-2100	P50/37	D50/50			13006648
1423	C.210 GX507/8	Low Nox, T1	1100-2100	P300/148	D30/50	Дисплей	RC, VPS, Variatron	13004992
1424		Low Nox, T2	1100-2100	P300/148	D30/50			13004993
1425		Low Nox, T3	1100-2100	P300/148	D30/50			13004994
1426	C.285 GX507/8	Low Nox, T1	1800-2850	P50/37	D80/80		RC, VPS, Variatron	13011782
1427		Low Nox, T2	1800-2850	P50/37	D80/80			13011783
1428	C.285 GX507/8	Low Nox, T1	2100-2850	P300/148	D30/50		RC, VPS, Variatron	13002347
1429		Low Nox, T2	2100-2850	P300/148	D30/50			13002348
1430	C.330 GX507/8	Low Nox, T1	2100-3050	P40/37	D80/80		RC, VPS, Variatron	13011780
1431		Low Nox, T2	2100-3050	P40/37	D80/80			13011781
1432	C.330 GX507/8	Low Nox, T1	2100-3700	P300/148	D50/50		RC, VPS, Variatron	13002349
1433		Low Nox, T2	2100-3700	P300/148	D50/50			13002350
1434	C.380 GX507/8	Low Nox, T1	2400-3800	P150	D65/65		RC, VPS, Variatron	13013626
1435		Low Nox, T2	2400-3800	P150	D65/65			13013627
1436	C.380 GX507/8	Low Nox, T1	2400-4000	P300/148	D50/50		RC, VPS, Variatron	13002351
1437		Low Nox, T2	2400-4000	P300/148	D50/50			13002352
1438	C.430 GX507/8	Low Nox, T1	2400-4400	P150	D65/65		RC, VPS, Variatron	13013628
1439		Low Nox, T2	2400-4400	P150	D65/65			13013629
1440	C.430 GX507/8	Low Nox, T1	2800-4600	P300/148	D50/50		RC, VPS, Variatron	13002353
1441		Low Nox, T2	2800-4600	P300/148	D50/50			13002354

T1, T2, T3 - варианты длины пламенной головы см. раздел «Установочные размеры горелок»
*Дальнейшие опции см. раздел «Исполнения горелок и принадлежности к ним»

D - Дисплей
R - подогрев топлива
RC - Регулятор мощности

Исполнения горелок Cuenod и принадлежности к ним

	Наименование	Горелка		№ заказа
Б	Блок контроля герметичности клапанов		К	
	VPS 504 серия 01 для ГКА MB(ZR)DLE Dungs	C.10 - C.34 G, B		13001778
	VPS 504 серия 02 для ГКА MBVEF Dungs	C.43 G, C.70 B - C.285 G, B		13001795
	VPS 504 серия 02 для ГКА VGG Landis	C.70 - C.285 G, B		13001794
В	Вариатрон - регулятор скорости вращения двигателя вентилятора			
	Внешний блок		П	
	1,1 TT макс. мощность двигателя 1,1 кВт	C.70		13005460
	1,5 TT макс. мощность двигателя 1,5 кВт	C.100		13005461
	2,2 TT макс. мощность двигателя 2,2 кВт	C.120 - C.160		13005462
	3 TT макс. мощность двигателя 4 кВт	C.210		13005463
	Встраиваемый блок		К	
	1,5 MT макс. мощность двигателя 1,5 кВт	C.70 - C.100 (авт. Landis)		13002604
	K1,5 MT макс. мощность двигателя 1,5 кВт	C.70 - C.100 (авт. MDE)		13007558
	F1,5 MT фильтр		П	
	K1,5 TT макс. мощность двигателя 1,5 кВт	C.70 - C.100 (авт. MDE)		13007559
	K2,2 TT макс. мощность двигателя 2,7 кВт	C.120 - C.210		13007560
	F2,2 MT фильтр CEM		П	
Д	Дисплей с креплением, кабелем и разъемом RS232		К	
		C.43 - C.60 H, G, B		13011155
		C.70 - C.160 H		13007610
З	Задержка выключения вентилятора горелки	C.28 - C.210 G, B	К	150556
К	Куеноскоп (устройство считывания информации автомата горения MDE)		П	13006180
	Комплект “свободные руки”		К	13006342
	PC-коммуникатор (ИК-приемник, кабель Laplink с адаптером, ПО)		К	13006343
	Кран шаровой для газа по EN331		П	
	1/2”			89093
	3/4”			89453
	1 1/2”			1189454
	2”			0089455
М	Магнитный клапан реле давления воздуха	C.10 - C.34 H	И	0149966
		C.70 - C.210 H		0149969
		C.280 - C.430 H		0149967
		CC.500 - CC.800 H		0149968
		NC.4 - C.30 G		0149971
		C.43 - C.210 G		0149972
		NC. 4 - C.800 G	К	13006356
	Манометр в комплекте с кнопочным краном		К	
	0...60 mbar			13002181
	0...100 mbar			0149409
	0...400 mbar			0149410
Н	Напряжение питания 230В вместо 400 В		И	
		C.70 - C.100		13006781
		C.120 - C.160		13006782
		C.210		13006801
		C.280		13006785
		C.285 - C.330		13006786
		C.380		13006787
		C.430		13006788

	Наименование	Горелка		№ заказа
П	Плита монтажная для установки горелки		П	
	CP1	NC.4 - C.10		0149897
	CP2	C.14 - C.30		0149898
	CP3	C.28 - C.34		149899
	CP4	C.70 - C.100		0149900
	CP5.1	C.120 - C.210		13008019
	CP6	C.285 - CC.500		0149902
	Потенциометр	C.43 - C.210 AGP		
	Потенциометр простой проволочный 12.703			0077661
	12.703, крышка SQN в комплекте			13002293
	Потенциометр двойной проволочный 22.703			0077827
	22.703, крышка SQN в комплекте			13002294
	Потенциометр простой пластиковый 12.803			0077826
	12.803, крышка SQN в комплекте			13002295
	Потенциометр двойной пластиковый 22.803			0077800
	22.803, крышка SQN в комплекте			13002296
Р	Регулятор мощности горелки			
	RC40 (RWF40 040 A 97C) регулятор мощности		П	13007570
	QAC 22 внешний датчик			0350171
	KEP13 регулятор, погружной датчик (вода)	C.70 - C.210 H, G, B	K	13007765
	KEA13 регулятор, накладной датчик (вода)			13007766
	KA13 регулятор, датчик (воздух до 130 град.)			13007767
	KV16 регулятор, датчик (пар до 16 бар)			13007769
	RC 6170 регулятор мощности			
	MEP13 регулятор, погружной датчик (вода)	C.43 - C.60 G	K	13009137
	MEA13 регулятор, накладной датчик (вода)			13009138
	PEP13 регулятор, погружной датчик (вода)	C.75 - C.210 G	K	13009139
	PEA13 регулятор, накладной датчик (вода)			13009140
С	Счетчик часов работы		K	
	Счетчики часов работы для двух ступеней			0147625
	Счетчики часов работы для трех ступеней			0147618
	Счетчик объемного расхода топлива		K	
	Электронный с дисплеем на горелке	NC.4 - C.30 H1, 2 (Satronic)		13007402
	Механический с прямым считыванием	C.70 - C.100 H2		13000874
	Механический с импульсным выходом	C.70 - C.100 H2 (Sappel)		13002278

И - исполнение
К - комплект
П - принадлежность

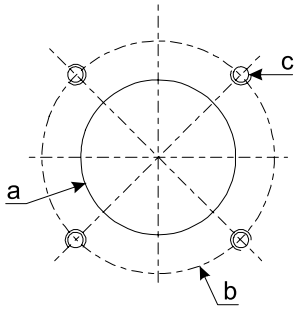

Установочные размеры горелок Cuenod

Горелка	Длина пламенной трубы, мм			Диаметр мм	a мм	b мм	c	Монтажная плита, опция
	T1	T3	T2					
NC.4 - 6 H	120	-	-	80	85-104	150-170	M 8	CP.1
NC.4 - 6 G	110	-	-	80	85-104	150-170	M 8	CP.1
NC.9	138	-	-	90	95-104	140-175	M 8	CP.1
c.10	103	-	223	100	110-125	140-160	M 8	CP.1
c.14 - C.22	105	-	225	115	125-140	170-185	M 8	CP.2
C.20 - C.24	140	-	260	115	125-140	170-185	M 8	CP.2
C.30	140	-	260	124	125-140	170-185	M 8	CP.2
C.28 - C.34	150	-	300	130	140	165-220	M 10	CP.3
C.43 - C.60	200	-	350	150	155	180-270	M 10	CP.4
C.75 - C.100	215	325	435	170	195	220-260	M 10	CP.4
C.120 - C.210	270	370	470	227	250	300-400	M 12	CP.5
C.285 - CC.503	250	550	-	360				CP.6

УНИВЕРСАЛЬНАЯ СИСТЕМА БЫСТРОГО МОНТАЖА ДЛЯ ЛЮБЫХ ТИПОВ ОТОПИТЕЛЬНЫХ КОТЛОВ И ФИРМ ПРОИЗВОДИТЕЛЕЙ

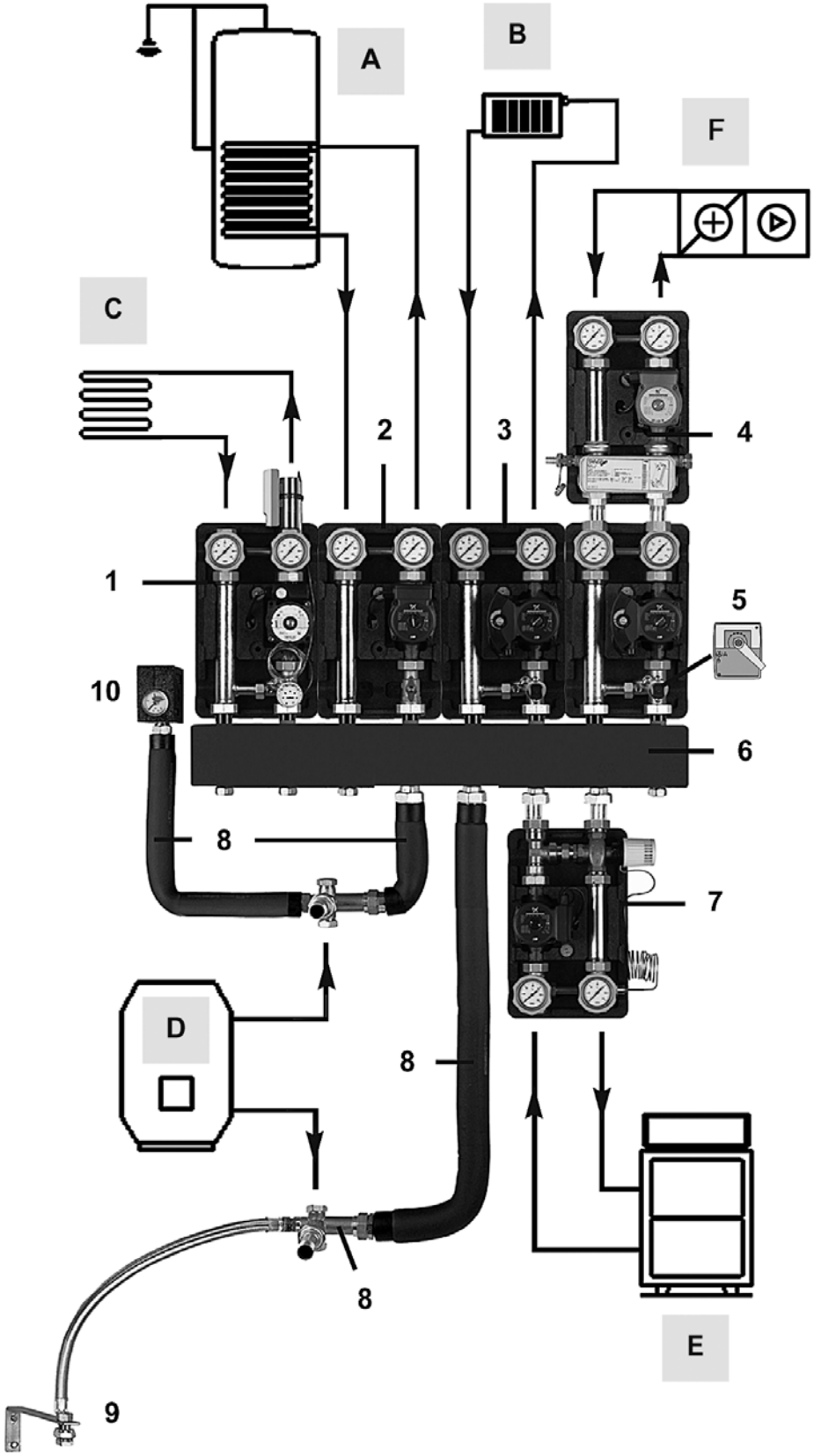

A Бойлер горячего водоснабжения
B Радиатор
C Теплый пол
D Отопительный котел
E Котел на твердом топливе
F Приточная вентиляция

1 Регулирование контура теплого пола
2 Насосная группа UK
3 Насосная группа MK
4 Разделительная система
5 Электрический привод
6 Распределительный коллектор
7 Повышение температуры обратной линии
8 Группа универсального подключения
9 Подключение для расширительного бака
10 Группа безопасности

Примечание:
Приведенная схема является условной и показывает варианты подключения.

Насосные группы 7 поколение UK (контур без смесителя)

Насосные группы Meibes с или без циркуляционного насоса (180 мм), 2 запорных крана, встроенный обратный клапан, 2 контактных термометра, стабилизатор, настенное крепление, пожаробезопасная теплоизоляция, мгновенный монтаж.

RL **VL**

П/Н	Тип	Артикул
1519	1” без насоса	ME 66711 EA
1521	1” с насосом Grundfos UPS 25-60	ME 66711.40
1523	1” с насосом Wilo Star RS 25/6	ME 66711.65 WI
1524	1 1/4” без насоса	ME 66712 EA
1526	1 1/4” с насосом Grundfos UPS 32-60	ME 66712.40
1528	1 1/4” с насосом Wilo Star RS 30/6	ME 66712.40 WI

Технические характеристики

DN	25	32
верхн. подключение:	1“ IG	1 1/4“ IG
нижн. подключение:	1 1/2“ AG	
Межосевое расстояние:	125 mm	
Материалы:	сталь, латунь EPP-изоляция	
Габариты:	ca. H 420 x B 250 x T 246 mm	
Уплотнения:	без содержания асбеста	
Температурный диапозон:	0 - 120 °C	
Рабочее давление:	6 бар	

Возможна замена мест подающей и обратной линии.
Перепускной клапан является доп. комплектацией.

Напорная диаграмма

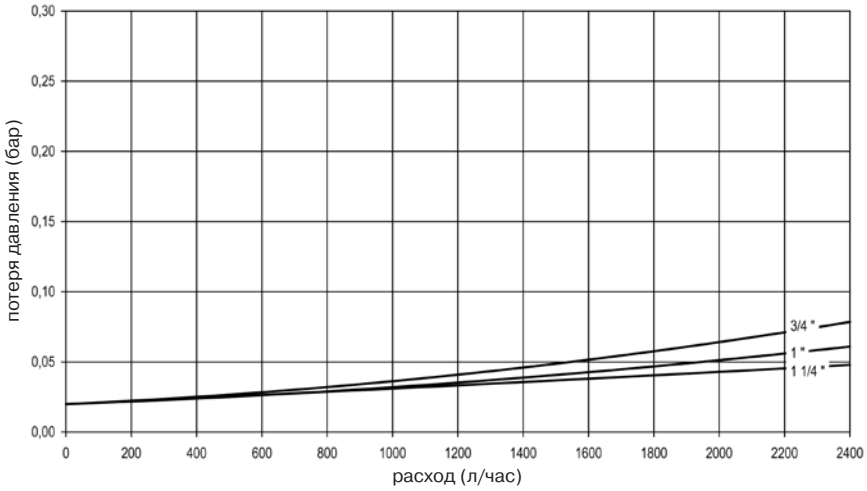

Насосные группы 7 поколение МК (контур со смесителем)

Насосные группы Meibes с или без циркуляционного насоса (180 мм), трехходовой смеситель, 2 запорных крана, встроенный обратный клапан, 2 контактных термометра, стабилизатор, настенное крепление, пожаробезопасная теплоизоляция, мгновенный монтаж.

RL **VL**

П/Н	Тип	Артикул
1529	1”без насоса	ME 66731 EA
1531	1” с насосом Grundfos UPS 25-60	ME 66731.40
1533	1” с насосом Wilo Star RS 25/6	ME 66731.65 WI
1534	без насоса	ME 66732 EA
1536	1 1/4” с насосом Grundfos UPS 32-60	ME 66732.40
1538	1 1/4” с насосом Wilo Star RS 30/6	ME 66732.40 WI

Технические характеристики

DN	25	32
верхн. подключение:	1“ IG	1 1/4“ IG
нижн. подключение:	1 1/2“ AG	
Межосевое расстояние:	125 mm	
Материалы:	сталь, латунь EPP-изоляция	
Габариты:	ca. H 420 x B 250 x T 246 mm	
Уплотнения:	без содержания асбеста	
Температурный диапозон:	0 - 120 °C	
Рабочее давление:	6 бар	

Возможна замена мест подающей и обратной линии.
Перепускной клапан является доп. комплектацией.

Напорная диаграмма

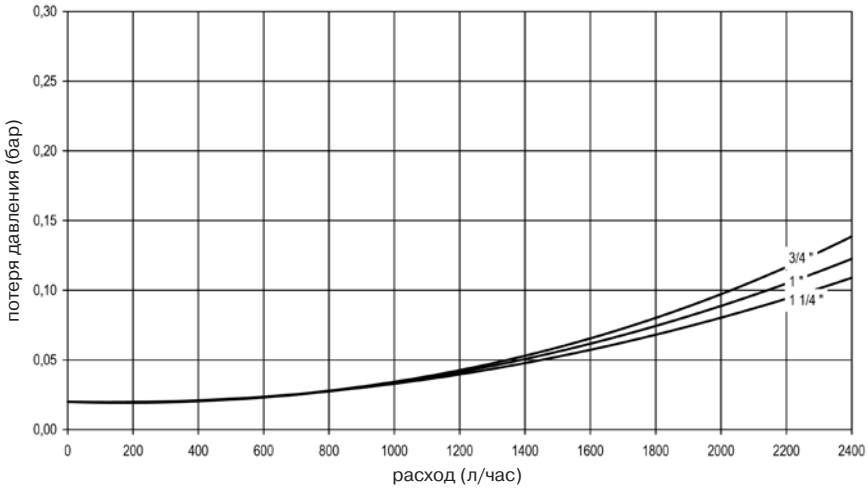

П/Н	Тип	Артикул
1559	1. Перепускной клапан со шкалой индикации	ME 69070.5
1560	2. Сервопривод	ME 66341

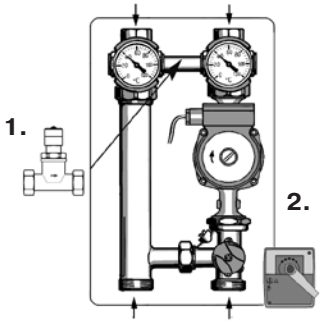

Оснащен кабелем длиной 2 м. Предназначен для монтажа непосредственно на смесителе группы MK, реверсивный синхронный сервопривод 220 В/50 Гц, цикл 140 сек., рычаг ручного управления для аварийного режима и наглядная шкала показания степени открытия / закрытия, 6 Нм

Распределительная гребенка

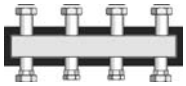

С блочной термоизоляцией для монтажа 2 отопительных контуров. Термическое разделение подающей и обратной линии, коррозионностойкая, по две пары соединений сверху и снизу для монтажа групп MK / UK 1'' и 1 1/4'', подходит для всех трубных групп подключения, полностью укомплектована всеми крепежными и уплотняющими деталями.

П/Н	Тип	Артикул
1561	3/4'', 1'', 1 1/4''	ME 66301.2

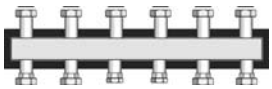

С блочной термоизоляцией для монтажа 3 отопительных контуров. Описание аналогично предыдущему, но для 3 контуров.

П/Н	Тип	Артикул
1562	3/4'', 1'', 1 1/4''	ME 66301.3

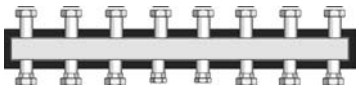

С блочной термоизоляцией для монтажа 4 отопительных контуров. Описание аналогично предыдущему, но для 4 контуров.

П/Н	Тип	Артикул
1563	3/4'', 1'', 1 1/4''	ME 66301.4

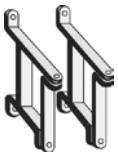

Настенные консоли WK

П/Н	Тип	Артикул
1564	С шурупами и дюбелями для вышеуказанных распределителей	ME 66337.3

Группа безопасности типа K

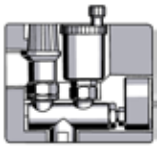

Подключение 1/2", сбрасной клапан 1/2" и 3/4", 3 бар, манометр, автоматический воздухоотводчик, термоизоляция

П/Н	Тип	Артикул
1565	Тип K	ME 66065

Распределительные коллекторы

Распределительная гребенка для настенного монтажа

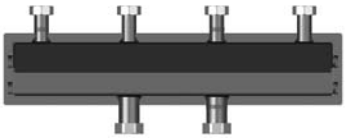

Подключение суммарной мощностью до 100 кВт, использовать с насосными группами V-UK/99 и V-MK/99 DN 25-32.

П/Н	Тип	Артикул
1566	2 отопительных контура	ME 66301.80
1567	3 отопительных контура	ME 66301.81

Настенное крепление

П/Н	Тип	Артикул
1568	Комплект с дюбелями и шурупами	ME 66337.10

Насосные группы с пожаробезопасной изоляцией для подключения к коллектору

Насосная группа для распределителей V-UK
контур без смесителя с термоизоляцией (kvs - для DN 25 = 8; DN 32 = 12)

Межосевое расстояние от 140 мм и более, полностью укомплектована уплотнениями. Включает в себя: циркуляционный насос, электрический кабель для подключения длиной 2 м, два 3-ходовых и один обычный шаровой кран, обратный клапан со шлюзом для выхода воздуха, два термометра, место для подключения дополнительного термометра, крепежные и трубные части, включая самоуплотняющиеся переходники 1 1/2'' с внешней резьбой для комбинации с другими компонентами. Пожаростойкая термоизоляция.

П/Н	Тип	Артикул
1539	V-UK/99 без насоса, Ду 25	ME 66713 EA
1541	V-UK/99 с насосом, Ду 25 Grundfos UPS 25-60	ME 66713.40
1543	V-UK/99 с насосом, Ду 25 WILO Star RS 25/6	ME 66713.40 WI
1544	V-UK/99 без насоса, Ду 32	ME 66714 EA
1546	V-UK/99 с насосом, Ду 32 Grundfos UPS 32-60	ME 66714.40
1548	V-UK/99 с насосом, Ду 32 WILO RS 30/6	ME 66714.40 WI

Другие типы насосов по запросу

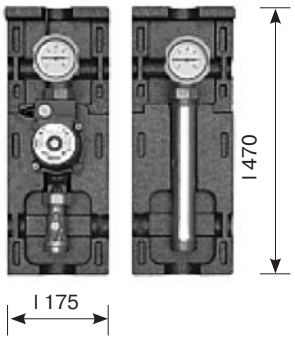

Насосная группа для распределителей V-MK
контур со смесителем и термоизоляцией (kvs- для DN 25 = 5,3; DN 32 = 9,7)

Межосевое расстояние 200-250 мм, полностью укомплектована уплотнениями. Включает в себя: циркуляционный насос, электрический кабель для подключения длиной 2 м, два 3-ходовых шаровых крана, 3-ходовой Т-образный смеситель, обратный клапан со шлюзом для выхода воздуха, два термометра, место для подключения дополнительного термометра, крепежные и трубные части, включая самоуплотняющиеся переходники 1 1/2'' с внешней резьбой для комбинации с другими компонентами. Пожаростойкая термоизоляция.

П/Н	Тип	Артикул
1549	V-MK/99 без насоса, трехходовой смеситель, Ду 25	ME 66733 EA
1551	V-MK/99 , UPS 25-60,трехходовой смеситель, Ду 25	ME 66733.40
1553	V-UK/99, WILO Star RS 25/6, трехходовой смеситель, Ду 25	ME 66733.40 WI
1554	V-MK/99 без насоса, трехходовой смеситель, Ду 32	ME 66734 EA
1556	V-MK/99 , UPS 32-60,трехходовой смеситель, Ду 32	ME 66734.40
1558	V-UK/99, WILO Star RS 30/6, трехходовой смеситель, Ду 32	ME 66734.40 WI

Другие типы насосов по запросу

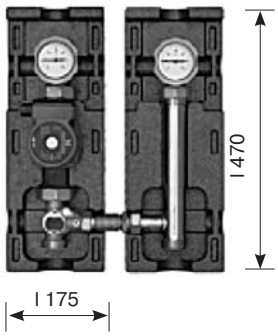

Комплект переходников

Для дополнения при монтаже систем V-UK / V-MK на распределителях Майбес.

П/Н	Тип	Артикул
1569	2 переходника 2'' x 1 1/2''	ME 66305.4

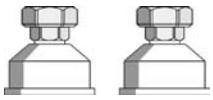

Сервопривод

Оснащен кабелем длиной 2 м. Предназначен для монтажа непосредственно на смесителе группы МК, реверсивный синхронный сервопривод 220 В/50 Гц, цикл 2,5 мин, рычаг ручного управления для аварийного режима и наглядная шкала показания степени открытия / закрытия, 6 Нм

П/Н	Тип	Артикул
1560	Сервопривод	ME 66341

Примечание: комплектация с другими типами насосов, без изоляции по запросу

Гидравлические стрелки

«Увеличение срока службы для каждой отопительной системы!»

Назначение:

- сепарация и отвод воздуха
- гидравлическое выравнивание
- грязевой фильтр
- магнитная обработка воды
- DN 25,32 до 70 кВт
- DN 40 - 200 до 2300 кВт

Основные преимущества:

- отсутствие коррозии
- очистка системы
- оптимальная работа насосов

3 в 1

Гидравлическая стрелка с функциями: гидравлическое выравнивание, отвод воздуха из системы, фильтр грубой очистки

П/Н	Тип	Артикул
1570	МНК 25, 2 м3/час, 50 кВт (при 20 °С), Ду 25	ME 66391
1571	МНК 32, 3 м3/час, 70 кВт (при 20 °С), Ду 32	ME 66391.1

* дополнительная функция - комплект магнитных пластин

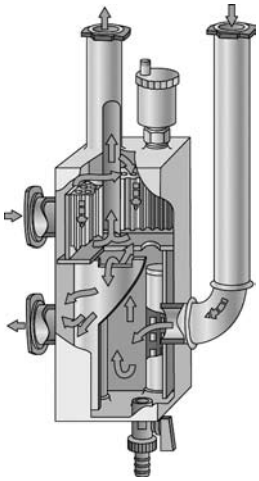

Гидравлическая стрелка с пожароустойчивой тепловой изоляцией
(при боковом подключении от DN150 - изоляция имеет металлический кожух)

Объединяет в себе три функции: гидравлического выравнивания, воздухо- и газосепаратора, а также сборника грязевых отложений. Давление до 6 бар и температура до 110°С. Круглый сосуд, с присоединительными штуцерами с муфтовыми (максимально до 2 1/2'') или приваренными фланцами. Автоматический воздухоотводчик с собственной запорной арматурой, муфта 1/2'' для температурного датчика в крышке, а также арматура слива и наполнения в донной и верхней частях соответственно. Регулируемые по высоте ножки и надежная термоизоляция.

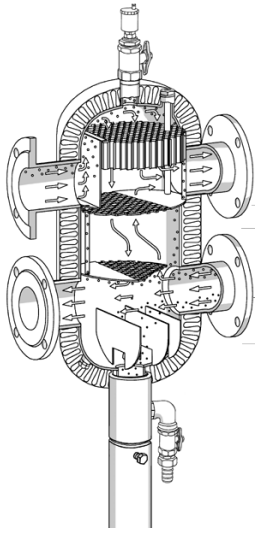

П/Н	Тип				Артикул
1572	МН 40	6 м3/час	135 кВт	Ду 40	ME 66364.40
1573	МН 50	6 м3/час	135 кВт	Ду 50	ME 66364.50
1574	МН 65	8 м3/час	180 кВт	Ду 65	ME 66364.65
1575	МН 80	12 м3/час	280 кВт	Ду 80	ME 66364.80
1576	МН 100	20 м3/час	450 кВт	Ду 100	ME 66364.100
1577	МН 125	30 м3/час	700 кВт	Ду125	ME 66364.125
1578	МН 150	50 м3/час	1150 кВт	Ду 150	ME 66364.150
1579	МН 200	100 м3/час	2300 кВт	Ду 200	ME 66364.200

* дополнительная функция - комплект магнитных пластин

Магнитные пластины для дополнительного улавливания грязи и магнитной обработки воды

П/Н	Тип		Артикул
1580	для стрелок	Ду 25 - 32	ME 60364.502
1581	для стрелок	Ду 40 - 80	ME 60364.500
1582	для стрелок	Ду 100 - 200	ME 60364.501

Компания “Elektronikbau und Vertriebs GmbH”, расположенная в г.Бурбах, Германия, более 30 лет занимается разработкой и производством систем управления отопительными установками. Серия цифровых регуляторов Gamma предлагает все возможности, востребованные в современной котельной, по доступной цене.

RS 10

AF 200

VF 200

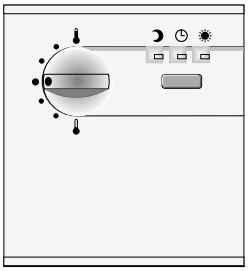

RWF 60 S

KVT 20

Встраиваемые регуляторы для дооснащения котлов			
П/Н	Наименование	Функциональное описание	Артикул
Цифровые погодозависимые одноступенчатые регуляторы, все датчики в комплекте			
1583	Gamma 2B	Прямой контур отопления, приготовление горячей воды в баке-аккумуляторе	9142010000
1584	Gamma 23B	Прямой контур отопления, контур со смесителем, приготовление горячей воды в баке-аккумуляторе	9142011000
1585	Gamma 233B	Прямой контур отопления, 2 контура со смесителем, приготовление горячей воды в баке-аккумуляторе	9142012000
Цифровые погодозависимые двухступенчатые регуляторы, все датчики в комплекте			
1586	Gamma 22B	Прямой контур отопления, приготовление горячей воды в баке-аккумуляторе	9142030000
1587	Gamma 223B	Прямой контур отопления, контур со смесителем, приготовление горячей воды в баке-аккумуляторе	9142031000
1588	Gamma2233B	Прямой контур отопления, 2 контура со смесителем, приготовление горячей воды в баке-аккумуляторе	9142032000
1589	Gamma2233BK	Управление одно-, двухступенчатой или модулируемой горелкой, объединение в каскад до 5 регуляторов, прямой контур отопления, 2 контура со смесителем, приготовление горячей воды в баке-аккумуляторе	9142032000
Принадлежности за дополнительную плату			
1590	WG400 K	Цоколь настенного монтажа Gamma	9540915000
1591	RWF60 S	ДУ с комнатным датчиком	9510926000

Смесители MUT Int. S.r.o.

П/Н	Артикул	Диаметр	K_{vs}	Макс. мощность контура, кВт	
				При Δt=5K	При Δt=20K
Смесители трехходовые чугунные серии 2000, PN6					
1592	7.007.00181.0	3/4”	15	19,5...27,6	78...137,9
1593	7.007.00182.0	1”	18	23,4...33,1	93,6...165,4
1594	7.007.00183.0	1 1/4”	20	26...34,8	104...183,9
1595	7.007.00184.0	1 1/2”	22	28,6...40,5	114,4...202,3
1599	Kit V70 2000	Комплект для монтажа привода V70 на смесителе			
Смесители трехходовые латунные серии 3000, PN10					
1597	7.020.00020	3/4”	6.3	8...11,6	32,8...46,3
1596	7.020.00001	1”	12	15,6...22	62,4...110,3
1598	7.020.00026	1 1/4”	18	23,4...33,1	93,6...165,4
1600	Kit V70 3000	Комплект для монтажа привода V70 на смесителе			
Смесители трехходовые чугунные серии 1000, PN6					
П/Н	Артикул	Диаметр	K_{vs}	Рекомендуемый привод	
1601	7.007.00170.0	2”	45	V 200	
1602	7.007.00212.0	DN 50	80		
1603	7.007.00213.0	DN 65	90	M 1000	
1604	7.007.00214.0	DN 80	100		
1605	7.007.00215.0	DN 100	125		
1606	7.007.00216.0	DN 125	150		

Приводы для смесителей MUT Int. S.r.o.

П/Н	Тип	Артикул	Напряжение	Время хода / усилие
1607	V70	V70 110 230 OO	220	120 сек / 7 Н*м
1608	V200	V200 120 230 OO	220	120 сек / 18 Н*м
1609	M1000	M1000 60 230 OO	220	60 сек / 20 Н*м
1610	M1000	M1000 120 230 OO	220	120 сек / 20 Н*м
1611	M1000	M1000 240 230 OO	220	240 сек / 20 Н*м

Модель	П/Н	Тип	Объем, л	Макс. раб. давл., бар	Макс. раб. темп., °С	Размеры		Диаметр присоед.
						D,ММ	H,мм	
Intervarem (со сменной мембраной)	Вертикальный							
	1633	S2 008 361	8	8	+99	200	330	1”
	1634	S2 012 361	12	8	+99	270	315	1”
	1635	S2 019 361	19	8	+99	270	420	1”
	1636	S2 020 361	20	8	+99	250	492	1”
	1637	S2 025 361	25	8	+99	290	450	1”
	1638	S2 040 361	40	8	+99	320	582	1”
	1639	V 50920	Крепление настенное для баков 2-40 л (хомут)					
	1640	V 50940	Крепление настенное для баков 25-40 л (уголок)					
	Горизонтальный							
	1641	S2 020 361BP	20	8	+99	275	492	1”
Maxivarem LS (со сменной мембраной)	Вертикальный							
	1642	S3 060 361	60	8	+99	380	845	1”
	1643	S3 080 361	80	8	+99	450	851	1”
	1644	S3 100 361	100	10	+99	450	950	1”
	1645	S3 200 461	200	10	+99	550	1255	1 1/2”
	1646	S3 300 461	300	10	+99	630	1405	1 1/2”
	1647	S3 500 461	500	10	+99	780	1550	1 1/2”
	1648	S3 750 461	750	10	+99	780	1940	1 1/2”
	1649	S3 N10 H61	1000	10	+99	930	1970	2”
	1650	S3 N20 H61	2000	10	+99	1280	2230	2”
	Горизонтальный							
	1651	S3 041 361	40	8	+99	345	580	1”
	1652	S3 051 361	50	8	+99	430	615	1”
	1653	S3 061 361	60	8	+99	380	680	1”
	1654	S3 081 361	80	8	+99	450	680	1”
	1655	S3 101 361	100	10	+99	450	780	1”
	1656	S3 201 461	200	10	+99	550	1030	1 1/2”
	1657	S3 301 461	300	10	+99	630	1185	1 1/2”
Plusvarem 16 bar (вертикальный, со смен, мембраной)	1658	S5 020 361	20	16	+99	250	480	1”
	1659	S5 100 361	100	16	+99	475	950	1”
	1660	S5 200 461	200	16	+99	550	1255	1 1/2”
	1661	S5 300 461	300	16	+99	630	1405	1 1/2”
	1662	S5 500 461	500	16	+99	780	1550	1 1/2”
	1663	S5 750 461	750	16	+99	780	1940	1 1/2”
	1664	S5 N10 H61	1000	16	+99	930	1970	2”

Модель	П/Н	Тип	Объем, л	Макс. раб. давл., бар	Макс. раб. темп., °С	Размеры		Диаметр присоед.
						D,ММ	H,мм	
Extravarem LR	1612	R1 005 231	5	5	+99	160	320	3/4”
	1613	R1 008 231	8	5	+99	200	330	3/4”
	1614	UR 012 231	12	5	+99	270	315	3/4”
	1615	UR 018 231	18	5	+99	270	420	3/4”
	1616	UR 025 231	25	5	+99	290	450	3/4”
	1617	UR 040 231	40	5	+99	320	582	3/4”
	1618	V 50920	Крепление настенное для баков 2-40 л (хомут)					
	1619	V 50940	Крепление настенное для баков 25-40 л (уголок)					
Starvarem LR (напольный)	1620	RS 035 2E1	35	5	+99	380	392	3/4”
	1621	RS 050 2E1	50	5	+99	380	485	3/4”
	1622	RS 080 2E1	80	5	+99	450	692	3/4”
	1623	RS 100 2E1	100	5	+99	450	763	3/4”
Maxivarem LR (напольный, со сменной мембраной)	1624	R2 060 271P	60	6	+99	380	550	3/4”
	1625	R2 080 271	80	6	+99	450	735	3/4”
	1626	R2 100 371	100	6	+99	450	790	1”
	1627	R2 150 371	150	6	+99	550	800	1”
	1628	R2 200 471	200	6	+99	550	1080	1 1/2”
	1629	R2 250 471	250	6	+99	630	984	1 1/2”
	1630	R2 300 471	300	6	+99	630	1177	1 1/2”
	1631	R2 500 471	500	6	+99	780	1283	1 1/2”
	1632	R2 700 271	700	6	+99	780	1685	1 1/2”

Отличительные особенности баков Varem:

- мембрана в баки типов Extravarem и Maxivarem устанавливается после их окраски. Такая технология исключает неблагоприятное воздействие на мембрану высокой температуры в сушильной печи, существенно увеличивая срок ее службы;
- в баках этих типов отсутствует контакт теплоносителя с их металлическими стенками;
- для баков Maxivarem есть возможность визуального контроля состояния мембраны и, в случае необходимости, принимать решение об ее замене;
- долгому сроку службы мембраны способствуют минимальное количество сварных швов и отсутствие контакта мембраны со стенками бака;
- система качества ISO 9001 и применяемые технологии обеспечивают высокое качество изготовления баков, подтверждаемое двухлетней гарантией завода-изготовителя.

Применяемые обозначения:

- модель бака R1, UR - Extravarem, RS - Starvarem, R2 - Maxivarem (отопление)
  S2 - Intervarem, S3 - Maxivarem, S5 - Plusvarem (водоснабжение);
- объем бака в литрах;
- присоединение 8 - 1/2”, 2 - 3/4”, 3 - 1”, 4 - 1 1/2”, H - 2”;
- мембрана 2 - бутил, 3 - SBR*, 4 - нитрил, A - бутил NSF, фиксированные
  6 - бутил, 7 - SBR, 8 - нитрил, B - бутил NSF, D - EPDM**, заменяемые
  E - диафрагма SBR;
- фланец - материал и цвет (1 - углеродистая сталь, красный).

* - бутадиенстирольный каучук(SBR),** - этиленпропилендиеновый каучук (EPDM)

Принадлежности WATTS

П/Н	Артикул	Описание	Тип	Размер
1665	02.16.106	Предохранительный клапан SVW для систем ГВС.	SVW 6	1/2''x3/4''
1666	02.16.108		SVW 8	1/2''x3/4''
1667	02.16.110		SVW 10	1/2''x3/4''
1668	02.17.206		SVW 6	3/4''x1''
1669	02.17.208		SVW 8	3/4''x1''
1670	02.17.210		SVW 10	3/4''x1''
1671	02.18.304		SVW 4	1''x1 1/4''
1672	02.18.306		SVW 6	1''x1 1/4''
1673	02.18.308		SVW 8	1''x1 1/4''
1674	02.18.310		SVW 10	1''x1 1/4''
1675	02.19.404		SVW 4	1 1/4''x1 1/2''
1676	02.19.406		SVW 6	1 1/4''x1 1/2''
1677	02.19.408		SVW 8	1 1/4''x1 1/2''
1678	02.19.410		SVW 10	1 1/4''x1 1/2''
1679	02.15.118	Предохранительный клапан SVH для систем отопления.	SVH 18	1/2''x3/4''
1680	02.17.618		SVH 18	3/4''x1''
1681	02.15.130		SVH 30	1/2''x3/4''
1682	02.17.630		SVH 30	3/4''x1''
1683	02.18.330		SVH 30	1''x1 1/4''
1684	02.19.430		SVH 30	1 1/4''x1 1/2''
1685	02.70.330	Группа безопасности котла до 100 кВт на стальной консоли в составе: предохр. клапан 3/4”x1”, 3 бар, манометр, авт. воздухоотводчик,	KSG 30	3/4”
1686	02.71.130	То же, до 50 кВт (предохр. клапан 1/2”x3/4”, 3 бар), с теплоизоляцией.	KSG 30/ISO2	1/2''
1687	06.06.210	Группа подключения подвесного мембранного бака системы отопления с предохр. клапаном 1/2”x3/4”, 3 бар, манометром, воздухоотводчиком и отсекающим клапаном, для котлов до 50 кВт.	GAG / KAV	1/2''
1688	02.14.307	Группа безопасности бойлера в составе: предохр. клапан 7 бар, обратный клапан, запорный вентиль, приемная воронка.	SV NA 1”	1''
1694	02.40.215	Группа подпитки для заполнения систем отопления, с обратным и запорным клапанами и манометром. Крышка из латуни, настройка выходного давления 1,5 - 3 бар.	ALOMD	
1695	02.53.625	Автоматический воздухоотделитель для систем отопления, со стальной сетчатой вставкой.	ERD 25	1''
1696	02.53.640		ERD 40	1 1/2''

П/Н	Артикул	Описание	Тип	Размер
1689	01.30.151	Двухтрубный топливный фильтр, стальная сетка (120 микрон).	RG N	
1690	01.30.221	Двухтрубный топливный фильтр, фетровая вставка (50 - 75 микрон).	RG NF	
1691	01.99.010	Сменная стальная сетка	RG / SS	
1692	01.99.014	Сменная фетровая вставка	RG / FS	
1693	01.99.012	Пластиковая колба для фильтров.	RG / TK	
1697	04.03.202	Комнатный термостат Belux, диапазон настройки 5 - 30°C, гистерезис переключения 0,6 K, класс защиты IP30. Параметры реле - 10 A/ 250 B. Вес - 85 г.	TI-N BELUX	
1698	04.07.850	Комнатный программатор Xelux, установка дневной и ночной температур от 5 до 30°C, до 8 переключений режимов в сутки. Защита от замерзания 5°C. Кнопка “вкл / выкл”.	Xelux-Full	
1699	04.06.111	Погружной термостат, гильза 1/2”, настройка 0 - 90°C, переключатель 15 A - 220 B.	TC 100/AN	
1700	04.04.102	Накладной термостат для труб 1-2”, с фиксатором, настройка 0 - 90°C, переключатель 15 A - 220 B.	TC/N-RE	1” - 2”
1701	03.16.204	Манометр аксиальный 0-4 бар	MHA 63/4	1/4”
1702	03.16.206	Манометр аксиальный 0-6 бар	MDA 63/6	1/4”
1703	03.16.210	Манометр аксиальный 0-10 бар	MDA 63/10	1/4”
1704	03.16.216	Манометр аксиальный 0-16 бар	MDA 63/16	1/4”
1705	03.18.204	Манометр радиальный 0-4 бар	MDR 63/4	1/4”
1706	03.18.206	Манометр радиальный 0-6 бар	MDR 63/6	1/4”
1707	03.18.210	Манометр радиальный 0-10 бар	MDR 63/10	1/4”
1708	03.18.216	Манометр радиальный 0-16 бар	MDR 63/16	1/4”
1709	03.18.225	Манометр радиальный 0-25 бар	MDR 63/25	1/4”
1710	03.22.204	Манометр радиальный 0-4 бар	MHR 100/4	1/2’’
1711	06.15.106	Проверочный манометр для мембранных баков, с гибким шлангом и выпускным вентилем.	MAV 6	
1712	09.10.000	Манометр для газа, рабочая температура от -20 до +80°C, класс точности - 2,5.	MG 63/6	
1713	03.08.060	Термометр биметаллический накладной, диапазон измерений 0-120 °C, класс точности - 2,5.	TAB 63/120	1’’ - 2’’
1714	08.10.150	Термометр для дымохода, диапазон измерений 0 - 500 °C.	TR 80/150	
1715	03.32.004	Термоманометр аксиальный, диапазон 0 - 4 бар, 0 - 120°C, с автом. запорным клапаном.	TMAX 4	1/2’’
1716	03.33.004	Термоманометр радиальный, диапазон 0 - 4 бар, 0 - 120°C, с автом. запорным клапаном.	TMRA 4	1/2’’

ЭЛЕКТРИЧЕСКИЕ КОТЛЫ DAKON

Электрические котлы Dakon предназначены для эксплуатации в любых системах центрального водяного отопления с максимальным избыточным давлением 2,5 бар.
Гамма котлов PTE включает в себя модели мощностью от 6 до 60 кВт.
Модели PTE M мощностью до 12 кВт включительно могут присоединяться в соответствии с заводскими инструкциями к одно- или трехфазной сети (220/380 В).
Остальные модели предназначены для подключения только к трехфазной сети.
Допустимыми являются колебания напряжения сети +/- 7 % от номинала. Управляющая часть электрической схемы котла может отдельно подключаться к стабилизатору напряжения небольшой мощности, что гарантирует безотказную работу всего котла в течение длительного времени при возможных сильных колебаниях питающего напряжения.

П/Н	Модель	Мощн., кВт	Размеры котла, ВхШхГ, мм	Вес, кг	Комплекта-ция	Присоедине-ние	Набор ТЭНов, кВт
1725	PTE – 4M	4	620x515x245	40	1	G 1”	4,5
1726	PTE – 6M	6					6
1727	PTE – 8M	8					6+2
1728	PTE – 10M	10					6+4,5
1729	PTE – 12M	12					2x6
1730	PTE – 14M	14					2x6+2
1731	PTE – 16M	16					2x6+4,5
1732	PTE – 18M	18					3x6
1733	PTE – 9	9	582x822x300	60	2		7,5+2
1734	PTE – 12	12					7,5+4,5
1735	PTE – 15	15					2x7,5
1736	PTE – 17	17					2x7,5+2
1737	PTE – 19	19					2x7,5+4,5
1738	PTE – 22	22					2x7,5+7,5
1739	PTE – 24	24					15+7,5+2
1740	PTE – 27	27					15+7,5+4,5
1741	PTE – 30	30					15+2x7,5
1742	PTE – 37	37	822x582x300	67	1		2x15+7,5
1743	PTE – 45	45					3x15
1744	PTE – 52	52					3x15+7,5
1745	PTE – 60	60					4x15

Комплектация:
1 - циркуляционный насос Wilo EARS 20/70 R, фильтр;
2 - циркуляционный насос Wilo EARS 20/70 R, фильтр, расш. бак 12 л, предохранительный клапан.

КОТЛЫ НА ТВЕРДОМ ТОПЛИВЕ DOR, FB И ДРЕВЕСНЫЕ КОТЛЫ GASOGEN

Стальные котлы DOR обладают превосходным внешним видом, снабжены термоманометром и регулятором тяги. В качестве основного топлива используется уголь, возможно сжигание дров в качестве резервного топлива. Модели с индексом D отличаются топкой увеличенного размера, основное топливо – дрова, резервное – уголь.

Модель 25 Max с увеличенной топкой является универсальной.

Чугунные котлы FB/FB D, как и котлы DOR, предназначены для эксплуатации на угле/дровах. Эти котлы могут быть переведены на сжигание газа или жидкого топлива заменой передней плиты с установкой соответствующей горелки. Регулятор тяги является стандартным оснащением.

Стальные котлы KP PYRO используют пиролизный принцип сжигания древесины (предварительная газификация с выходом летучих веществ и их последующее сжигание), обеспечивая больший диапазон регулирования мощности котла, более продолжительное горение топлива и снижение количества загрузок.

Рабочее давление для котлов DOR, KP PYRO составляет 2 бар, для котлов FB - 4 бар.

П/Н	Модель	Мощн. кВт	Размеры котла, ВхШхГ, мм	Вес, кг	Присоединение		Объем загрузки, л	Расход топлива, кг/ч
					дымоход	система отопл.		
1746	DOR 12	5 - 12	920x600x730	158	145	DN 68, фланцы	26	3,2
1747	DOR 16	6 - 16	907x600x698	166				4,7
1748	DOR 20	6 - 20	1040x700x730	200			46	6,0
1749	DOR 24	7 - 24		215				7,6
1750	DOR 25 Max	8 - 25	1040x700x830	232			61	7,9
1751	DOR 32	10 - 32		240				8,9
1752	DOR 32D	9 - 28					63	8,4
1753	DOR 45D	18 - 45	1045x770x980	320	180		115	14,0
1754	KP 18 PYRO	7.5-21	1185x626x935	240	150	G 1$^1/_2$"	66	5,7
1755	KP 24 PYRO	12-25	1185x626x1035	270	150		86	7
1756	KP 32 PYRO	13-33	1250x686x985	285	150		114	8,5
1757	KP 38 PYRO	15-40	1250x686x985	300	150		138	10

Система EW/FU

Описание системы

Система jeremias ew/fu – предназначена для уменьшения сечения существующих дымоходов и их адаптации к современным котлам, работающим на газообразном, жидком, твердом топливе при низких температурах отходящих газов.

Гладкостенные трубы и соединительные детали системы ew/fu изготовлены из высоколегированной аустенитной стали (материал № 1.4571), стабилизированной титаном и устойчивой к межкристаллической коррозии.

Все элементы системы при производстве свариваются плазменным продольным швом в среде инертного газа (аргона). Программа производства состоит из элементов диаметром 80 - 1000мм, толщиной материала 0.6мм, 0.8мм, 1.0 и 1.5 мм. Возможны как круглая, так и овальная форма сечений элементов, а также изготовление специальных конструкций по Вашим запросам.

Благодаря быстрому нагреванию тонкостенных труб при запуске котла снижается количество образующегося конденсата и обеспечивается высокая готовность тяги, поскольку охлаждение отходящих газов при прогреве дымохода незначительно. При выключении котла потери на охлаждение из-за небольшой теплоемкости системы также невелики.

Система ew была проверена на соответствие техническим нормативам уменьшения сечения дымоходов службой проверки материалов MPA Dortmund, свидетельство проверки № 330267486, допуск № Z-7.3-1077.

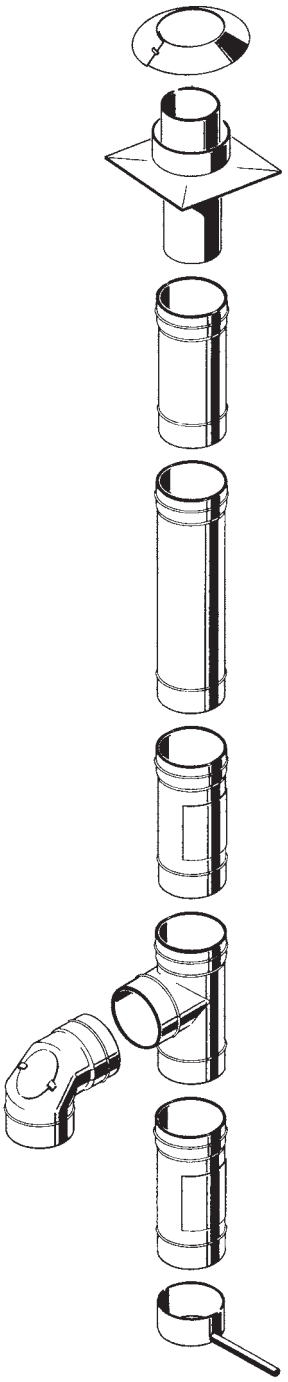

Указания по проектированию

При проектировании и монтаже систем отвода продуктов сгорания необходимо учитывать действующие на территории Российской Федерации положения строительного законодательства!

1. Перед началом работ

Проверить и при необходимости прочистить дымоход.

Приспособить сечение и толщину стенки шахты к имеющемуся котельному оборудованию. Необходимо обеспечить требуемое сечение по всей длине дымохода. Кроме того, высота дымохода должна составлять не менее 4 м.

Предварительно определить монтажную высоту расположения фасонных элементов (ревизий, испытательных отверстий, присоединения котла к дымоходу) и разбить участки стенки шахты дымохода в намеченных местах.

2. Монтаж

В самом нижнем проеме стенки установить и выровнять ревизию (ew/fu 07/08) со сборником конденсата (ew 01). Установить тройник 87° (ew 15) или 45° (ew 16), при необходимости установить между тройником и ревизией выравнивающий элемент -трубу необходимой длины. В районе устья дымохода закрепить трос на трубе с монтажными петлями и опускать трубу в канал, последовательно наращивая участок дымохода. Раструб всегда ориентируется вверх. На каждые 3 метра длины дымохода необходимо установить дистанционный хомут. Лапки хомута отгибаются вверх по необходимым размерам, хомуты обеспечивают центровку дымохода в шахте и его вертикальную подвижность во время эксплуатации. Длина последнего элемента должна обеспечить тепловое удлинение дымохода, около 3 мм на метр длины. При монтаже дымоходов диаметром до 250 мм высотой, превышающей 20 м, и диаметром до 400 мм высотой более 15 метров необходимо использовать промежуточный элемент-компенсатор теплового удлинения ew 33.

Для монтажа дымоходов котлов на твердом топливе применяют элементы с толщиной стенки 0.6, 0.8 или 1 мм, скорлупы теплоизоляции и обжимные хомуты.

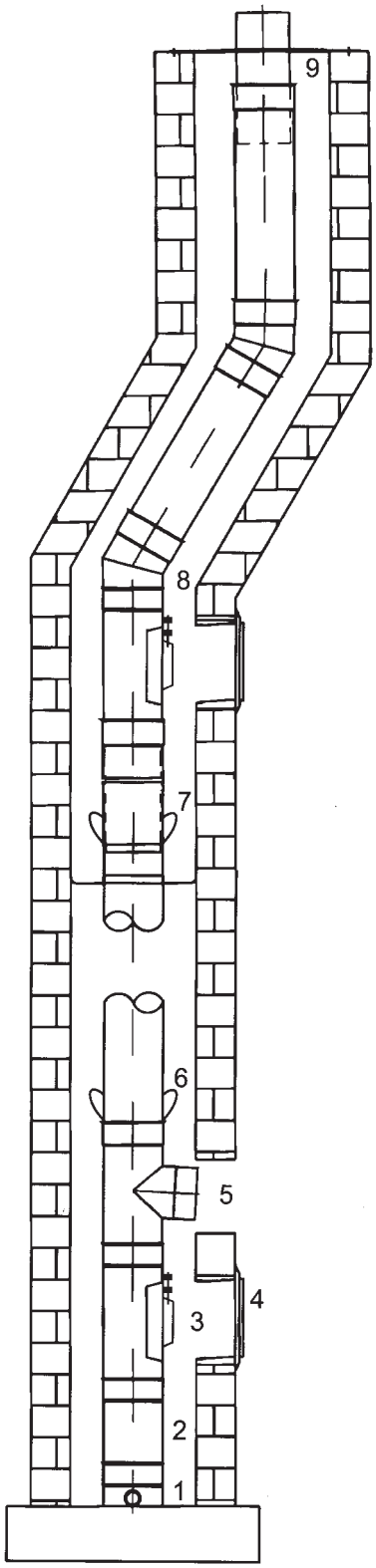

3. Соединительная линия

Для полного возврата образующегося конденсата соединительная линия от патрубка котла к вертикальному дымоходу должна прокладываться с подъемом не менее 3 град. в направлении движения продуктов сгорания. Соединительные линии большой длины рекомендуется теплоизолировать, чтобы предотвратить охлаждение продуктов сгорания. Рекомендуемая длина соединительной линии не должна превышать 1/4 эффективной высоты дымохода (от входа в дымоход до его устья). Отступления от этого правила должны быть обоснованы расчетом. В случае, когда длина соединительной линии превышает 5 метров, рекомендуется использовать обжимные хомуты ew 45 для обеспечения ее жесткости и герметичности. При вертикальном расположении патрубка котла длина вертикальной части соединительной линии должна составлять не менее 0,22 м.

4. Заключительные работы

Установить на устье компенсационный лист. Рекомендуется использовать уплотнительную массу (например, силикон) для герметизации зазора между патрубком листа и устьем дымохода. Оставшееся пространство между дымоходом и стенками шахты заполнить минеральной ватой, установить дверцу ревизии и вдвинуть удлинение дверцы в патрубок ревизии. В заключение заполнить кладкой все сделанные проемы, оштукатурить снаружи стенку шахты и очистить сборник конденсата.

Может использоваться также крышка шахты (fu 25), если шахта выполняется вентилируемой.

Необходимо принимать во внимание следующее:

- элементы дымохода необходимо защищать от блуждающих токов, контакта с менее качественными материалами и загрязнения;
- на стройплощадке оберегать элементы дымохода от деформаций и повреждений.

Конструкция системы дымоходов:

1. сборник конденсата с выпуском (ew 01)
2. труба 250 мм (ew 04)
3. ревизия 330 мм (fu 07)
4. дверка ревизии (ew 13)
5. тройник 87 (ew 15)
6. труба 1000 мм с монтажными петлями (ew 05)
7. промежуточный патрубок – компенсатор (ew 33)
8. колено регулируемое 0-45 (ew 21)
9. компенсационный лист с крепежными отверстиями (ew 26)

Система DW

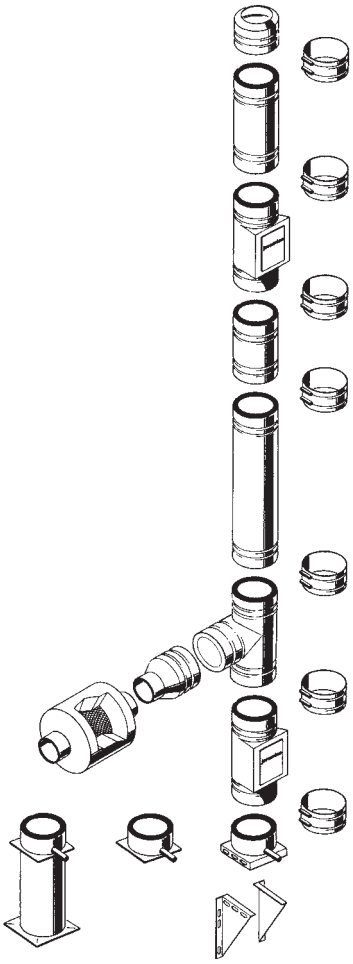

Описание системы

Система двустенных дымоходов jeremias dw состоит из высококачественной нержавеющей стали с минеральной теплоизоляцией. Качество применяемой стали (материал № 1.4571) для внутренней трубы гарантирует долговечность системы.

Минеральная теплоизоляция толщиной 32,5 или 50 мм устойчива к высокой температуре и проверена испытанием при 1000°C.

Благодаря использованию специальной технологии производства система jeremias dw сохраняет непрерывность изоляции без тепловых мостиков, применение стали толщиной 0,6 мм для труб и 1 мм для фасонных элементов обеспечивает прочность и стойкость дымохода к изгибам и ударам. Элементы системы сконструированы таким образом, что их можно обрезать до необходимых размеров непосредственно на строительной площадке.

Система дымоходов jeremias dw используется в следующих областях:

жилищное, промышленное строительство, внутренние и наружные установки, свободностоящие конструкции, вентиляционные установки, воздухонагреватели, сушильные установки, хлебопекарные печи и камины. Допускается использование любого вида топлива.

Качество и функциональность применения непрерывно контролируются государственными органами. Система dw имеет допуск немецкого института строительной техники DIFB Z-7.1.0015.

Указания по проектированию

При проектировании и монтаже систем отвода продуктов сгорания необходимо учитывать действующие на территории Российской Федерации положения строительного законодательства!

1. Основание дымохода

1.1. Опирание.

Основание дымохода может быть выполнено с помощью следующих элементов:

- при опирании на стену пластина основания устанавливается на опорную консоль dw 01/02/49 в зависимости от требуемого расстояния от стены до стенки дымохода, треугольные боковые панели консоли могут устанавливаться по месту опорной плоскостью как вверх, так и вниз;
- при установке дымохода на пол (фундамент, цоколь) применяется опорный патрубок-телескоп dw 03/04 с возможностью изменения высоты по месту или пластина основания dw 66 напольная с боковым выпуском конденсата.

1.2. Пластина основания

На выбранном опорном элементе устанавливается теплоизолированная пластина основания с боковым или нижним выпуском конденсата. Проходная пластина dw 07 применяется при монтаже дымохода непосредственно на выхлопной патрубок котла и при выполнении промежуточного опирания.

1.3. Ревизия

На пластину основания устанавливается элемент ревизии dw 10/68. В случае установки дымохода на опорной консоли и невозможности установки классической ревизии, ее функции может выполнять пластина основная проходная (dw 07) вместе со сборником сажи и конденсата (dw 44).

1.4. Подключение к дымоходу

Подключение соединительной линии к дымоходу выполняется с помощью тройника 87° или 45° (последнее благоприятнее для движения продуктов сгорания из-за меньшего коэффициента местного сопротивления).

2. Трубы и крепления

2.1. Трубы

По выбору предлагаются трубы длиной 1000, 500 и 250 мм. Система Jeremias dw позволяет производить резку труб по необходимому размеру. Элементы, отмеченные в каталоге символом *, поставляются вместе с обжимным хомутом (dw 41).

2.2. Крепления

Крепления к стене или металлической опорной конструкции производятся при помощи стеновых хомутов. В зависимости от используемой опорной консоли и взаимного расположения дымохода и опорных плоскостей расстояние между ними может составлять от 50 до 360 мм. При использовании стенового хомута dw 21 (стеновой опоры dw 45) это расстояние постоянно и составляет 50 мм, в случае использования хомутов dw 22-24 (опор dw 46-48) существует возможность регулировки размера.

Максимальные расстояния между отдельными опорами и вылет конструкции над верхней точкой крепления принимается по таблице (стр. 50).

3. Промежуточное опирание

В случаях, когда высота дымохода превышает соответствующие допустимые величины по таб. 1, для ограничения статической нагрузки на нижнюю опорную консоль требуется установка проходной пластины основания dw 07 на такой же консоли.

В случаях, когда требуется сместить ось верхней части дымохода относительно нижней части, например для обхода какой-либо выступающей части здания, необходимо обязательно предусмотреть опирание верхней части, на пластину dw 07 с соответствующей опорной консолью. Такая конструкция воспринимает вес верхней части дымохода и исключает действие изгибающих нагрузок на остальные элементы.

4. Проход через кровлю

Для любых углов наклона и профилей кровли предлагаются соответствующие элементы с фартуками, изготовленными из различных материалов – свинца, оцинкованной или нержавеющей стали. Элемент dw 25/27/29/52-54/58/59 обеспечивает тепловое удлинение дымохода и герметизацию места его прохода через кровлю. Входящий в объем поставки воротник устанавливается на дымоход и уплотняется по месту.

5. Устройство надкровельной части дымохода

При проектировании дымохода необходимо учитывать его минимальную высоту над кровлей. Система Jeremias dw может быть выполнена свободностоящей высотой до 3 м над последней точкой крепления. В случае, когда требуется большая высота дымохода, требуется поддерживающая консоль для верхней части dw 36.

5.1 Внутренние установки.

Для установок, расположенных внутри зданий, на кровле или верхней части шахты может монтироваться манжетная труба с выводом вытяжной вентиляции. Диаметр манжетной трубы превышает диаметр оболочки дымохода на 120-130 мм, ее высота составляет 1000 мм. Если для расположенной внутри установки необходима высота более 3 метров над кровлей, может применяться хомут под растяжку.

5.2. Окончание дымохода.

Как заключительный элемент необходимо использовать устье dw 32. Атмосферные осадки, попадающие в открытое сечение дымовой трубы, стекают по ее внутренней поверхности и отводятся вместе с конденсатом. Возможна также установка дождевого колпака dw 33 или дефлектор с отводом осадков dw34.

6. Соединительная линия.

Рекомендуется выполнение соединительной линии от патрубка котла до дымохода с помощью элементов dw. Система Jeremias dw позволяет производить резку труб по месту на стройплощадке. Для монтажа линии могут также использоваться различные элементы: дренажно-измерительная труба, колена 15°, 30° и 45°, колено 90° с лючком ревизии, напольные консоли, переходы на одностенные элементы системы ew и наоборот.

7. Шумоглушитель

Современная отопительная техника требует, чтобы элементы, предназначенные для отвода продуктов сгорания, являлись стойкими к коррозии. Шумоглушители Jeremias выполнены из высококачественной нержавеющей стали, материал № 1.4571, и могут применяться в любой отопительной установке. Звукопоглощающим материалом шумоглушителей asd-dw является минеральное волокно. Присоединительные патрубки шумоглушителя соответствуют системе dw и позволяют легко его смонтировать. Для монтажа в существующем дымоходе шумоглушитель может быть снабжен раздвижным патрубком. В зависимости от исполнения, шумоглушители обеспечивают снижение уровня звукового давления на 15 или 25 дБ. Шумоглушитель может быть установлен горизонтально, наклонно или вертикально.

8. Установка нейтрализации конденсата

Применение современной отопительной техники, низкотемпературных и конденсационных котлов сопровождается образованием конденсата в соединительных линиях и дымоходах. Для безопасного отвода конденсата в канализационную сеть предназначены установки нейтрализации конденсата Jeremias kn. Для котлов на газе и жидком топливе в диапазоне мощностей 25-200 кВт предлагаются 4 типа установок соответствующей производительности.

9. Цветовое оформление

По желанию элементы dw могут поставляться в различном оформлении, с наружной оболочкой, окрашенной по гамме RAL или изготовленной из меди.

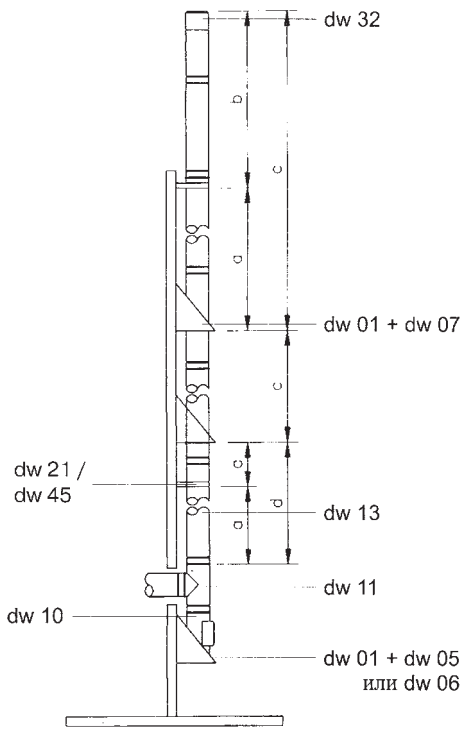

Максимальная высота конструкции и расстояние между опорами, в метрах

∅	130	150	180	200	250	300	350	400	450	500	600
a	4	4	4	4	2/4	2/4	2/4	2/4	2/4	2/4	2/4
b	3	3	3	3	1.5/3	1.5/3	1.5/3	1.5/3	1.5/3	1.5/3	1.5/3
c	52.9	40.7	38.2	37.3	32.3	27.1	23.9	21.5	19.5	16.2	15.4
d	53.9	41.7	39.2	38.3	33.3	28.2	25.0	22.7	20.7	17.5	16.8

* значение расстояний между опорами, указанные через дробь, действительны для стеновых хомутов / стеновых опор

Примеры монтажа дымоходов СИСТЕМЫ DW

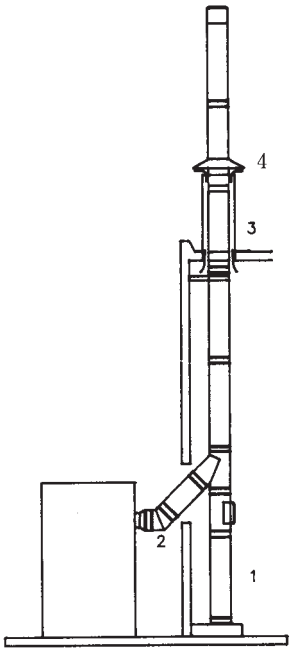

1. Опорный патрубок-телескоп
2. Колено 45°
3. Крышка вентилируемой шахты
4. Воротник

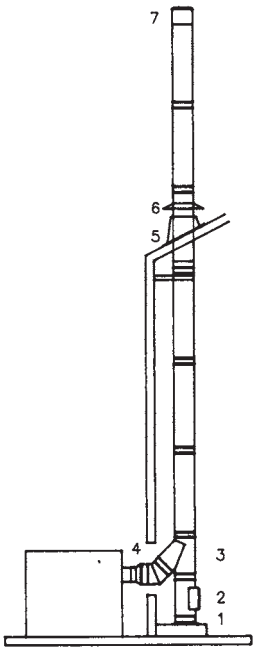

1. Изолированная пластина основания
2. Труба 500 мм с дверцей ревизии
3. Тройник 45°
4. Переход dw-ew
5. Проход через кровлю
6. Воротник
7. Устье

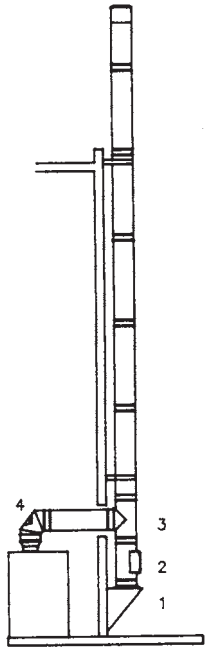

1. Опорная консоль
2. Труба 500 мм с дверцей ревизии
3. Тройник 90°
4. Колено 90° с ревизией

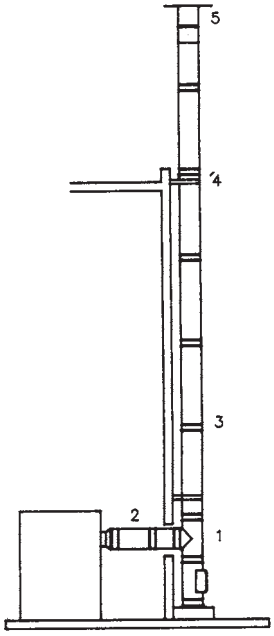

1. Тройник 90°
2. Труба 500 мм
3. Обжимной хомут
4. Стеновой хомут/ опора
5. Дождевой колпак

Гарантия 10 лет

Характеристики современного отопительного оборудования предъявляют повышенные требования к дымоходам. Низкая температура отходящих газов, связанная с образованием конденсата, часто приводит к возникновению проблем при совместной эксплуатации современных котлов и классических дымоходов. К решениям сегодняшнего дня. гарантирующим длительную, экономичную, надежную и безопасную работу отопительных установок, относится применение одностенных или двустенных теплоизолированных труб из нержавеющей стали для отвода продуктов сгорания.

СИСТЕМЫ EW (одностенная) И DW (двустенная)

Основное производство фирмы Jeremias находится в городе Вассертрюдинген, Германия. Для изготовления элементов применяются технологии плазменного раскроя заготовок и сварки сплошным швом, материалом является нержавеющая сталь марки 1.4571 толщиной 0.6 мм и более. Такая сталь содержит необходимые для придания жаро- и коррозионной стойкости хром, никель, молибден и титан. Наружные оболочки для двустенных элементов изготовлены из зеркальной стали 1.4301. Для удобства монтажа предлагается большое количество фасонных элементов, в том числе колен с регулируемыми углами поворота (ew), элементов крепления. вариантов исполнения ревизий. Гладкие окончания всех элементов и высокая точность их изготовления позволяют монтировать одностенные элементы без использования обжимных (герметизирующих) хомутов. Одно- и двустенные трубы, обрезанные по необходимому размеру, могут плотно соединяться с фасонными элементами, что обеспечивает дополнительные удобства при монтаже.

СИСТЕМА FLEX

Гибкие дымоходы flex позволяют вместе с элементами системы ew быстро и без больших затрат присоединить котел или водонагреватель к существующему дымоходу, а также выполнить дымоход-вставку в канале сложной формы, например, с наклонами или поворотами. Для их изготовления применяется нержавеющая сталь марки 1.4436 толщиной 0.12 мм.

Код	Наименование элементов	D100	D110	D115	D120	D130	D140	D150	D160	D180	D200	D250
f 01	Труба гибкая однослойная, за пм	18,71	20,15	20,87	20,87	21,59	23,75	25,90	27,34	30,22	33,10	43,17
f 02	Переход flex/ew	11,51	11,51	12,23	12,95	13,67	14,39	14,39	15,11	15,83	16,55	18,71
f 03	Переход ew/flex	11,51	11,51	12,23	12,95	13,67	14,39	14,39	15,11	15,83	16,55	18,71

ШУМОГЛУШИТЕЛИ

Работа котла с вентиляторной горелкой, особенно в пусковой фазе, может сопровождаться повышенным уровнем шума. Применение шумоглушителей позволяет понизить уровень звукового давления в канале дымохода и снизить передачу шума в соседние помещения здания. Шумоглушители asd-dw и asd-ew предназначены для низкотемпературных котлов и устанавливаются в каналах, выполненных из элементов dw или ew соответственно. asd-b - для конденсационных котлов.

УСТАНОВКИ НЕЙТРАЛИЗАЦИИ КОНДЕНСАТА

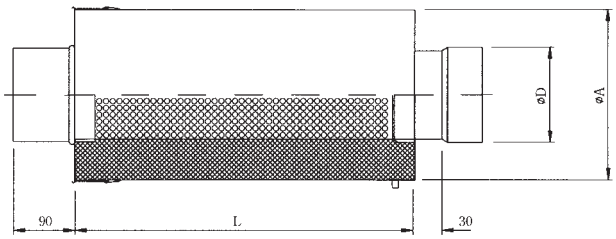

Шумоглушитель тип b15/ b25, снижение уровня звукового давления до 15/25 дБ							
∅		130	150	180	200	250	300
A		300	350	400	400	450	500
L	b 15	500	500	550	550	750	800
	b 25	800	800	850	850	1000	1100

При охлаждении продуктов сгорания органического топлива содержащиеся в них водяные пары могут переходить в жидкое состояние. Оксиды углерода и, особенно, серы придают конденсату свойства кислоты, pH конденсата при сжигании газа составляет 3.5...5.2, для жидкого топлива pH=1.8...3.7. Для безопасного отвода образующегося конденсата в местную канализационную сеть требуется применение установок нейтрализации конденсата.

Код	Наименование элементов	П/Н
G25	Neutrageno G25	180.00
G310/20	Neutrageno G310/20	450.00

Дальнейшая техническая информация содержится в каталоге “Системы дымоходов”.

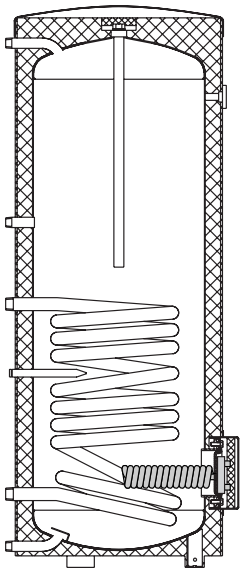

Гарантия 5 лет

- для нагрева воды в системе ГВС;
- применимы во всех отопительных установках, включая низкотемпературные;
- изготовлены из качественной стали ST 37/2;
- гигиенически безупречны благодаря эмалировке по DIN 4753;
- максимальное рабочее давление со стороны греющей воды 16 бар, со стороны нагреваемой воды 10 бар;
- максимальная рабочая температура со стороны греющей воды 110 град., со стороны нагреваемой воды 95 град.
- магниевый анод, возможность установки активного анода;
- SB, US с окрашенной металлической оболочкой;
- SF с мягкой оболочкой.

Серия SB/SF. Вертикальные цилиндрические водонагреватели

П/Н	Тип	Артикул, цвет				Размеры		Вес	Дл. мощность*	
		голубой RAL 5015	кр-оранж RAL 2001	серебро RAL 7001	белый RAL 9016	D	H	кг	л/час	кВт
1758	SF 120	-	-	-	7759600	560	800	42	476	19,0
1759	SB 150	7750100	7750600	7764100	7763600	540	1122	80	757	30,8
1760	SB 200	7750200	7750700	7764200	7763300	540	1483	91	757	30,8
1761	SB 300	7750300	7750800	7764300	7763400	700	1322	130	1167	47,4
1762	SB 400	7750400	7750900	7764400	7763500	700	1629	160	1394	56,7
1763	SB 500	7750500	7751000	7765500	7763700	700	1959	190	1584	64,4
1764	SF 750	-	-	-	7754600	910	2010	273	2065	99,0
1765	SF 1000	-	-	-	7754700	1010	2030	337	2298	110,0

Серия US. Горизонтальные водонагреватели-подставки

П/Н	Тип	Артикул, цвет				Размеры, мм			Вес, кг	Мощн.*, л/час
		голубой RAL 5015	кр-оранж RAL 2001	серебро RAL 7001	белый RAL 9016	B	H	L		
1766	US 150	7762000	7762100	7765000	7761900	620	590	995	114	740
1767	US 250	7762500	7762600	7765100	7761300	653	644	1095	140	755

бойлер-подставка для экономящей место комбинации котел-бойлер.
* Значения производительности указаны для температур воды: нагреваемой 10/45°C, греющей 80°C.

ДЛЯ ЗАМЕТОК

ДЛЯ ЗАМЕТОК

ДЛЯ ЗАМЕТОК

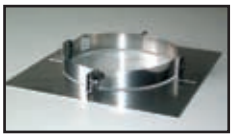

Отдел по работе с клиентами:

Тел. (495) 225-36-76 (многоканальный). Факс (495) 225-36-76

Адрес:

Россия, г. Москва, 113093 1-й Щипковский пер., 18
(м. Павелецкая или м. Серпуховская)

Офис работает ежедневно с 9:30 до 18:30,
выходной день - суббота, воскресенье.

Заказы из Москвы и других городов России Вы можете размещать круглосуточно по адресу: ofis1@glavteplotorg.ru

Информацию по вопросам сотрудничества и дилерским отношениям Вы можете направлять по адресу: ofis1@glavteplotorg.ru